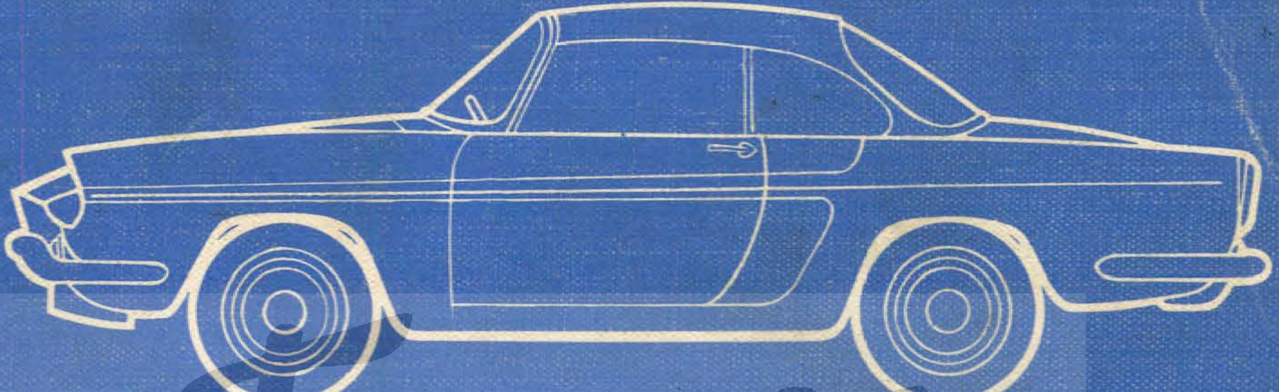

P.R. 654 DERNIÈRE ÉDITION

CATALOGUE DE PIÈCES DE RECHANGE

R.1092

RENAULT
régie nationale

Der Franzose

00.00
C P.R. 654

RENAULT

P. R. 654 Dernière édition : **Annule et remplace les éditions précédentes.** **F.** — Les pages vertes et les pages roses de ce catalogue donnent toutes indications relatives à son utilisation.	**P. R. 654 Ultima edicion :** **Anula y sustituye a las ediciones anteriores.** **E.E.** — Las páginas verdes y rosas de este catálogo contienen todas las indicaciones referentes a su empleo.
P. R. 654 Latest edition : **Cancels and replaces previous editions.** **E.A.** — The green and pink sheets of this catalogue give all information concerning its use.	**P. R. 654 Ultima edizione :** **Annulla e rimpiazza le edizioni precedenti.** **E.It.** — Le pagine verdi e le pagine rosa di questo catalogo vi danno tutte le indicazioni relative alla sua utilizzazione.
P. R. 654 Letzte ausgabe : Annulliert und ersetzt die vorausgehenden Ausgaben. **E.D.** — Die grünen und rosa Seiten dieses Kataloges enthalten sämtliche Hinweise bezüglich seiner Benutzung.	**P. R. 654 Laatste uitgave : Vernietigen en vervangen voorafgaande editie.** **E.NL.** — Voor gebruiksaanwijzing, zie groene en rose paginas.
P. R. 654 Sidste udgave : **Ophaever og erstatter foregaende udgaver.** **E.Dk.** — Brugsanvisningen angives på de gronne og lyserode sider i kataloget.	**P. R. 654 Senaste upplagan :** **Ersätter föregaende up plagor.** **E.S.** — All nödvändig information om denna katalogs användning återfinnes på de skära och gröna sidorna.

00.00
C P.R. 654

1960

1	2	3	4	5	6
7	8	9	10	11	12

1960

1	2	3	4	5	6
7	8	9	10	11	12

1960

1	2	3	4	5	6
7	8	9	10	11	12

1962

1	2	3	4	5	6
7	8	9	10	11	12

Der Franzose

régie nationale des usines
RENAULT
BILLANCOURT/SEINE

téléphone : MOLITOR 52-00 et 26-00
registre du comm. seine 55 b 8620
adr. télégr. Renofer-Paris. Telex Paris
20094. No d'entrepr. 261 75 012 9001

P.R. 654

DERNIÈRE ÉDITION

Catalogue de pièces de rechange

R. 1092

75 654 72 02 ◆

PIECES D'ORIGINE

Reproduction ou traduction,
même partielle, interdite
sans l'autorisation écrite de la
Régie Nationale des Usines Renault
Billancourt (Seine)
Printed in France.

DerFranse

Emplacement des numéros de véhicule et d'organes

02.00
B (F.) P.R. 654

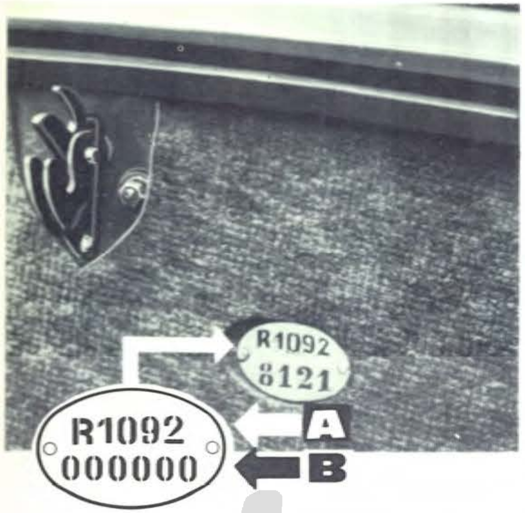

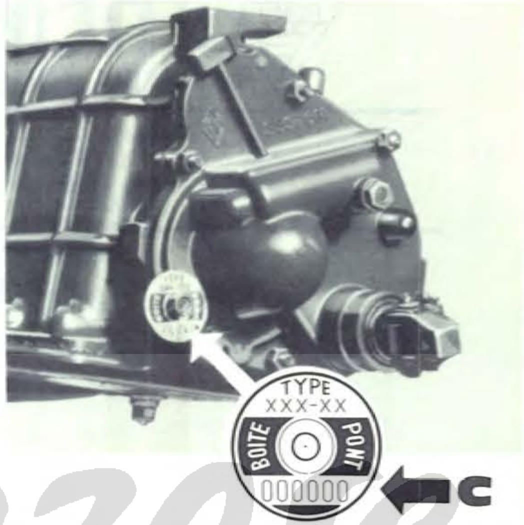

Indications essentielles

Pour obtenir une fourniture correcte de pièces de rechange.

sur le véhicule

A Le type du véhicule

B Le numéro de fabrication du véhicule

C Le numéro de fabrication de l'organe dont fait partie la pièce commandée

dans le catalogue

Le numéro de la pièce

Ce numéro peut comporter 7, 9 ou 10 chiffres, il est indispensable, qu'il figure au complet, dans vos commandes.

Exemple : 9906574 13

La quantité désirée

RN
PIECES D'ORIGINE

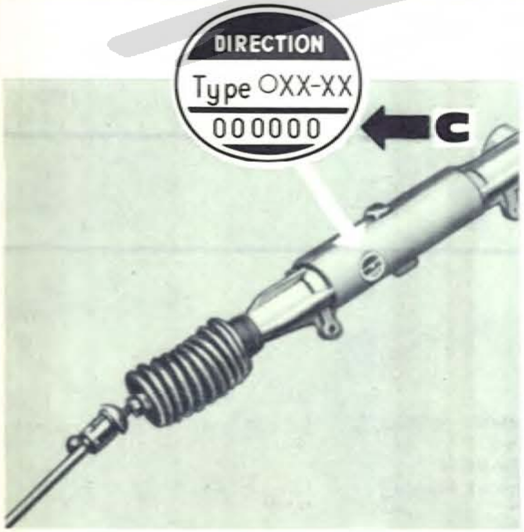

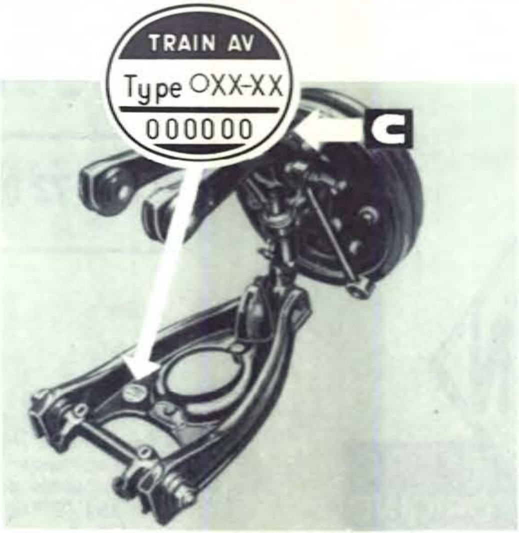

NOTA

1° Pour simplifier les vérifications, il serait souhaitable d'indiquer également dans les commandes
— le numéro du catalogue,
— le numéro de la planche illustrée.

2° Si les numéros d'organes, ou de véhicule, sont détruits, indiquer le numéro de la plaque constructeurs rappelé sur la carte de garantie.

Der Franzose

03.00
C (F.) P. R. 654

INTRODUCTION

Le présent document contient tous les ensembles et pièces détachées montés d'origine reconnaissables à la marque et vendables en rechange ; il permet de déterminer avec précision leurs numéros et de les identifier facilement par les illustrations.

Ces ensembles et ces pièces sont répartis par **planche** suivant l'organe ou l'élément d'organe auquel ils se rattachent.

Chaque **planche** est identifiée par un numéro à 4 chiffres dont les deux premiers correspondent à un code organe déterminé ; elle peut être caractérisée par une variante ou un point de départ dans le cas où elle s'identifie avec une planche similaire.

Une planche se compose :

— de l'illustration des pièces et ensembles contenus dans la planche et qui diffèrent de forme ; à chaque pièce illustrée correspond un ou plusieurs numéros de pièces caractérisés entre eux par une variante ou un signe codifié.

— et, éventuellement, de **tableaux** comportant des renseignements complémentaires tels que points de départ et consignes. Ces tableaux figurent soit en bas de l'illustration, soit sur une page annexe à l'illustration.

Remarque : la signification des signes et expressions codifiés utilisés dans chaque planche, est indiquée dans la planche n° **05.00**.

Un répertoire des planches, en tête de celles-ci, donne la correspondance entre leurs numéros et leurs **désignations technologiques.**

Un répertoire numérique en fin de catalogue donne la correspondance entre les numéros de pièces et les numéros de planches ainsi que les quantités de pièces par véhicule dans la planche considérée, sauf pour les numéros de boulonnerie normalisée. Le document « DC 521 » donne la signification des numéros codifiés de la boulonnerie normalisée.

Der Franzose

UTILISATION

Détermination du numéro d'une pièce connaissant la nature de celle-ci :

1. Rechercher dans le **répertoire** des **planches** la planche correspondant à l'organe ou l'élément d'organe auquel cette pièce peut se rattacher.

2. Compulser le catalogue pour y retrouver cette planche en tenant compte éventuellement, du point de départ ou de la variante caractérisant la planche.

3. La planche étant déterminée, rechercher l'illustration de la pièce désirée.

A cette illustration correspond un ou plusieurs numéros. Choisir celui qui convient, compte tenu des signes ou expressions codifiés les caractérisant.

Les renvois numériques ou alphabétiques affectés aux numéros de pièces, assurent la liaison entre ces numéros et les renseignements complémentaires s'y rapportant, contenus dans les tableaux situés soit en bas de l'illustration soit en page annexe.

Vérification, par les Succursales Concessionnaires ou Centres Importateurs, **d'un bon de commande,** rédigé par un Agent ou un client ayant utilisé la documentation en sa possession.

1. Rechercher dans le **répertoire numérique,** au numéro de pièce donné par le bon de commande, les numéros de planches correspondantes.

2. Consulter ces planches pour vérifier si le numéro de pièce est bien celui qui convient compte tenu des points de départ affectés à ce numéro et du numéro de véhicule ou d'organe pour lequel la pièce est commandée.

Identification par l'illustration d'une pièce dont on connaît le numéro.

1. Rechercher dans le répertoire numérique, au numéro de pièce donné, le numéro des planches correspondantes.

2. Consulter ces planches

RENSEIGNEMENTS GÉNÉRAUX
(France métropolitaine)

04.00
B (F.) P. R. 654

I. — PIÈCES D'ORIGINE RENAULT.

Tous nos Agents ont pris par contrat, l'engagement de ne vendre que des pièces d'origine et de **porter sur les factures** la mention : « Pièces de rechange garanties d'origine ».

Afin de mettre en garde notre clientèle contre des contrefaçons, nous poinçonnons de notre nom ou de notre marque :

la plupart de nos pièces détachées, les autres portent une bande ou plomb de garantie de notre marque.

C'est pourquoi la garantie dont nous couvrons nos véhicules sera retirée à tout véhicule sur lequel des pièces montées par nous auront été remplacées par des pièces d'une autre origine.

II. — CONDITIONS GÉNÉRALES DE VENTE DES PIÈCES DE RECHANGE.

Les conditions générales de vente figurant sur la dernière édition des catalogues de pièces de rechange de la Régie Nationale des Usines RENAULT et affichées dans ses magasins de pièces de rechange font la loi des parties. En passant commande, le client reconnaît en avoir pris connaissance, en accepter les termes et ne peut en contester la validité.

Il est précisé que les stipulations des lettres de commande de nos clients ne peuvent ni annuler ni modifier nos conditions à moins d'accord exprès confirmé par écrit.

Les concessionnaires ou leurs agents ne sont pas les mandataires de la Régie Nationale des Usines RENAULT ; ils sont seuls responsables vis-à-vis de leurs clients des engagements de toute nature pris par eux.

Article premier. — COMMANDE.

Les catalogues de pièces de rechange, les tarifs et notices ne constituent pas une offre ferme de la Régie Nationale des Usines RENAULT.

En cas d'épuisement du stock d'une pièce de rechange, la Régie Nationale des Usines RENAULT se réserve la faculté de ne pas effectuer une nouvelle mise en fabrication de ladite pièce. Notamment :

— certaines pièces de tôlerie ne sont livrées que tant que l'état de l'outillage en permet la fabrication ;

— la fourniture de tissus ou simili n'est assurée que selon les possibilités d'approvisionnement.

En outre, la Régie Nationale des Usines RENAULT se réserve le droit de fournir une pièce de rechange différente de la pièce demandée, mais interchangeable, lorsque cette pièce a été modifiée et n'est plus détenue en stock.

Article 2. — LIVRAISON.

Les pièces de rechange référencées dans les catalogues de pièces de rechange de la Régie Nationale des Usines RENAULT sont en principe détenues en stock à ses usines. Toutefois, en raison des circonstances qui peuvent influer sur la production, et sous réserve de l'application de l'article premier, certaines pièces peuvent ne pas être livrables dans les délais d'usage. Dans ce cas, la commande sera maintenue sauf demande expresse du client reçue par le vendeur en temps utile.

Article 3 — PRIX.

Le prix maximum appliqué sera celui du tarif de la Régie Nationale des Usines RENAULT en vigueur au jour de la livraison. Toutefois, les prix indiqués à ce tarif peuvent être modifiés sans préavis.

Toutes les ventes de pièces de rechange sont effectuées au comptant sauf conditions particulières expresses et acceptées par écrit.

Article 4. — TRANSPORTS.

Toutes les marchandises expédiées franco ou non voyagent aux risques et périls du destinataire, sauf en ce qui concerne celles dont le transport est effectué par la Régie Nationale des Usines RENAULT.

Article 5. — EMBALLAGES.

Les emballages portant la marque RENAULT et destinés à contenir des pièces de rechange RENAULT, ne pourront en aucun cas être utilisés par les clients pour la revente de pièces de rechange dont la fabrication est étrangère et non soumise au contrôle de la Régie Nationale des Usines RENAULT.

Article 6. — EXPORTATION.

Les pièces de rechange faisant l'objet d'une vente à un commerçant établi en France métropolitaine étant, sauf, stipulation contraire, destinées au marché français, toute exportation hors de France est interdite : tout client revendant ces pièces s'engage à imposer cette interdiction à son propre client.

Der Franzose

RENSEIGNEMENTS GÉNÉRAUX
(France métropolitaine)

04.00
B (F.) P. R. 654

Article 7. — GARANTIE.

Toute pièce de rechange neuve, fabriquée par la Régie Nationale des Usines RENAULT est garantie contre toute défectuosité de fabrication jusqu'à l'expiration d'une période de trois mois à dater de sa pose en rechange sur un véhicule ou organe Renault et effectuée selon les instructions de montage de la Régie Nationale des Usines RENAULT.

Toutefois, certains organes rénovés par les soins de la Régie Nationale des Usines RENAULT et faisant l'objet de sa part d'un échange-vente bénéficient d'une garantie spéciale dont les stipulations figurent sur la carte de garantie remise avec ces organes rénovés.

En tout état de cause, la garantie est retirée lorsque la pièce de rechange est utilisée en dehors de la destination prévue par la Régie Nationale des Usines RENAULT.

La garantie est limitée expressément au seul échange ou à la remise en état de la pièce de rechange reconnue de fabrication défectueuse par la Régie Nationale des Usines RENAULT, à l'exclusion des frais entraînés par la dépose de la pièce défectueuse et la pose de la pièce donnée en échange ou réparée.

Les fournitures de pièces de rechange, dont la Régie Nationale des Usines RENAULT n'assure pas la fabrication mais seulement la distribution, sont garanties aux mêmes conditions que celles qu'elle a obtenues de ses fournisseurs.

La garantie ne peut être demandée qu'au seul vendeur.

Article 8. — RÉCLAMATIONS.

Aucune réclamation concernant une vente de pièces de rechange, sauf en ce qui concerne les recours en garantie, ne sera admise après un délai de quinze jours suivant l'envoi de la facture ; cependant, les réclamations concernant les pièces manquantes ou présentant des vices apparents devront être formulées à peine de forclusion :

— lors de leur enlèvement, quand le client en prend livraison dans les magasins de la Régie Nationale des Usines RENAULT.

— dans la journée de leur réception quand elles sont livrées au domicile du client par les soins de la Régie Nationale des Usines RENAULT.

Article 9. — LITIGES.

De convention expresse, quels que soient les divers modes de paiement, acceptation de règlements ou le lieu de livraison, seront seuls compétents :

a) Les Tribunaux du domicile du vendeur pour toute contestation entre le vendeur et le client, relative à l'exécution de la commande ;

b) Les Tribunaux de la Seine pour toute contestation où la Régie Renault serait mise en cause en application de la garantie des pièces de rechange.

Ces clauses attributives de juridiction s'appliquent même en cas de référés, de demandes incidentes, de demandes en garantie ou en cas de pluralité de défendeurs, qu'il s'agisse d'une action exercée en vertu du Contrat Civil ou Commercial, ou d'une action fondée sur un quasi-délit en application des articles 1382 et suivants du Code Civil.

III. — PROCESSUS ADMINISTRATIF DE COMMANDE DES PIÈCES DE RECHANGE.

a) Règle générale.

Pour toute commande de pièces de rechange, notre clientèle doit s'adresser à notre Réseau :

Succursales,
Concessionnaires,
Agents
habilités à la vente des véhicules de notre marque.

b) Commandes de dépannage.

Indiquer toujours les renseignements formulés sur la planche **02.00** du présent ouvrage :

1. Le type du véhicule R...
2. Le numéro de fabrication du véhicule.
3. Le numéro de fabrication de l'organe intéressé (s'il y a lieu).
4. Le numéro de pièce.
5. La quantité de pièces désirée et éventuellement la description de celles-ci.

De plus, pour simplifier les vérifications du service de documentation, il est souhaitable d'indiquer :

6. Le numéro du catalogue PR...
7. Le numéro de la planche considérée.

c) Commandes de stock.

Les commandes doivent être formulées en indiquant uniquement :
le numéro de pièce et la quantité désirée.

Remarque

Dans le cas de commande de tissus ou simili, joindre un échantillon. La longueur désirée doit être exprimée en décimètres. Dans certains cas, les usines de montage à l'étranger réalisent elles-mêmes l'habillage des véhicules. Elles proposent alors un choix différent de garnitures.

Retour de pièces

Attention. Tout « retour de pièces » doit avoir fait l'objet d'une demande préalable « de retour » au magasin de pièces de rechange qui a facturé ces pièces.

Chaque pièce doit être obligatoirement accompagnée d'une étiquette mentionnant les renseignements ci-dessous :

1. Le motif du retour et l'accord donné à celui-ci.
2. Le nom et l'adresse de l'expéditeur.
3. Le numéro de la pièce (et éventuellement, sa description).
4. Le numéro de la commande pour les envois de pièces modèles.
5. Le numéro et la date de la facture afférente aux pièces retournées.

L'expédition de ces pièces doit être faite franco de port.

Nota. - Les pièces en retour doivent être en parfait état.

SIGNES ET EXPRESSIONS CODIFIÉS

Les cotes des pièces sont toujours indiquées en millimètres.

05.00
C (F.) P.R. 654

†	Pièce à épuiser.
[†]	Après épuisement prévoir.
👁	Voir planche ou voir page.
	3 vitesses.
	4 vitesses.
☜	Direction à gauche.
☞	Direction à droite.
⚓	Exportation.
☐	Équipement facultatif.
△	Hautes altitudes.
⇨	.... à ....
&	et
●	Filtrage compound (Tropiques).
★★	Grands froids.

⚖	Pièces à prévoir en supplément.
!!!	Consignes d'interchangeabilité.
xxxx / 00000	Numéros de véhicules ou d'organes.
	Mauvaises routes.
①	1re vitesse.
②	2e vitesse.
③	3e vitesse.
④	4e vitesse.
Ⓡ	Marche arrière.
(10)	Denture intérieure 10 dents.
(20)	Denture intérieure 20 dents.
A	Ampère.
AC	Avec chauffage.
AH	Ampère-heure.
BP	Boîte-pont.

C	Couleur.
DE	Diamètre extérieur.
DI	Diamètre intérieur.
DIR	Direction.
E	Épaisseur.
EQ	Équipement.
ER	Échange réparation.
F	Feutre.
GE	Poids en grammes.
LA	Largeur totale.
LO	Longueur totale.
M	Moquette.
MEC	Mécanisme.
MOT	Moteur.
N	Nombre de dents.

DerFranzose

SIGNES ET EXPRESSIONS CODIFIÉS

Les cotes des pièces sont toujours indiquées en millimètres.

05.00
C (F.) P.R. 654

P	Percale.
S	Simili-cuir.
SC	Sans chauffage.
T	Tissus.
TAR	Train arrière.
TAV	Train avant.
V	Volts.
VADM	Vente au décimètre.
VAM	Vente au mètre.
VEH	Véhicule.
VEN LO	Vente en longueur déterminée.

«A»	Autriche.
«CDN»	Canada.
«CH»	Suisse.
«D»	Allemagne.
«DK»	Danemark.
«GB»	Grande-Bretagne.
«I»	Italie.
«N»	Norvège.
«S»	Suède.
«US»	États-Unis d'Amérique.

Der Franzose

28 Ces pièces sont fournies par les Stations-Service et les Dépositaires BOSCH. (Numéros de la série 882 000).

Les pièces doivent toujours être commandées avec le numéro 882 000 suivi de la référence BOSCH.

44

VEH. n° 1 ⇨ VEH. n° 10951

Cabriolet :

4 281 335 - 2
4 281 336 - 2
5 553 691 - 1
5 553 692 - 1
5 553 722 - 2
5 553 723 - 2
6 069 826 - 2
6 069 862 - 2
6 069 863 - 2
6 069 864 - 2
6 069 865 - 2
6 069 866 - 2
8 545 290 - 4
1 080 100 849 - 4
1 080 100 859 - 4
1 081 110 869 - 2
1 081 350 859 - 2

Convertible :

4 281 335 - 2
4 281 336 - 2
5 553 691 - 1
5 553 692 - 1
5 553 693 - 1
5 553 694 - 1
5 553 722 - 2
5 553 723 - 2
5 553 725 - 1
5 553 753 - 2
6 069 609 - 2
6 069 826 - 2
6 069 862 - 2
6 069 863 - 2
6 069 864 - 2
6 069 865 - 2
6 069 866 - 2
8 243 617 - 1
8 243 618 - 1
8 243 619 - 2
8 545 290 - 4
1 080 100 849 - 4
1 080 100 859 - 4
1 081 110 869 - 2
1 081 350 859 - 2
1 081 350 889 - 4

R. S. 1348

45

VEH. n° 1 ⇨ VEH. n° 10951

4 281 335 - 2
4 281 336 - 2
5 553 691 - 1
5 553 692 - 1
5 553 693 - 1
5 553 694 - 1
5 553 722 - 2
5 553 723 - 2
6 069 826 - 2
6 069 862 - 2
6 069 863 - 2
6 069 864 - 2
6 069 865 - 2
6 069 866 - 2
8 214 588 - 1
8 243 617 - 1
8 243 618 - 1
8 243 619 - 2
8 545 290 - 4
8 545 291 - 4
1 080 100 849 - 4
1 080 100 859 - 4
1 081 110 869 - 2
1 081 350 859 - 2
1 081 350 889 - 4

R. S. 1348

53

VEH. n° 1 ⇨ VEH. n° 10951

Cabriolet :

5 553 691 - 1
5 553 692 - 1
5 553 967 - 2
6 069 826 - 2
6 070 161 - 2
6 071 208 - 5
8 243 644 - 2
1 016 040 309 - 5
1 081 110 479 - 5

Convertible :

4 281 335 - 2
4 281 336 - 2
5 553 691 - 1
5 553 692 - 1
5 553 693 - 1
5 553 694 - 1
5 553 723 - 2
5 553 725 - 1
5 553 753 - 2
6 069 609 - 2
6 069 826 - 2
6 069 862 - 2
6 069 863 - 1
6 069 865 - 2
6 069 866 - 2
6 070 161 - 2
6 071 208 - 5
8 243 617 - 1
8 243 618 - 1
8 243 619 - 2
8 545 290 - 4
1 016 040 309 - 5
1 080 100 849 - 4
1 081 110 479 - 4
1 081 350 889 - 4

VEH. n° 10952 ⇨ VEH. n° 22770

Cabriolet :

5 553 967 - 2
6 070 161 - 2
6 071 208 - 5
8 243 644 - 2
1 016 040 309 - 5
1 081 110 479 - 5

Convertible :

6 070 161 - 2
6 071 208 - 5
1 016 040 309 - 5
1 081 110 479 - 5

RENAULT

Régie nationale des usines Renault
8-10 avenue Emile-Zola Billancourt
Seine, France. Tél. MOL. 52-00 et 26-00
adr. télégr. Renofer-Paris. Telex Paris
20094. N° d'entreprise 261 75 012 9001

Der Franzose

P.R. 654
LATEST EDITION

Spare parts catalogue

R.1092

75 654 72 02 ◆

RN
GENUINE PARTS

All rights reserved.
Any copying or translating, either
in part or full, is only permitted
after obtaining written approval from
Régie Nationale des Usines Renault
Billancourt (France)
Printed in France.

Location of vehicle and unit numbers

02.00
B (E.A.) P.R. 654

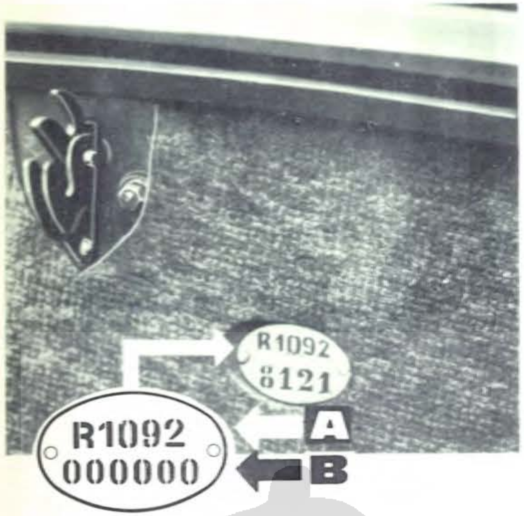

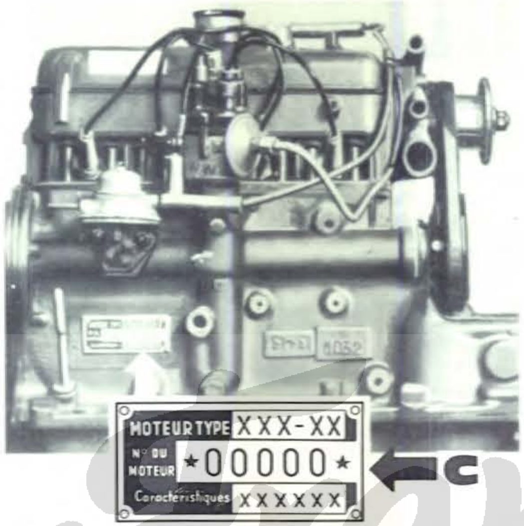

Essential information

To get the correct supply of spares.

On the vehicle

A Vehicle type

B Vehicle manufacturing number

C Manufacturing number of unit to which the part ordered belongs.

In the catalogue

The part number

The part number may include 7, 9 or 10 figures, it is absolutely necessary that the complete number appears on your orders.
For example : 9906574 13

The desired quantity

GENUINE SPARE PARTS

NOTE

1° In order to facilitate checking, it is recommanded to mention also on orders :
- the catalogue number,
- the illustration plate number

2° If the unit or the vehicle numbers are destroyed, give the number of the manufacturer's plate mentioned on the guarantee folder.

INTRODUCTION

03.00
C (E.A.) P. R. 654

This document contains all the assemblies and parts fitted initially and recognisable by the mark and sold as spares; it enables one to determine with precision their numbers and to identify them easily by the illustrations.

These assemblies and these parts are set out in illustrated **plates** according to the unit or element of unit to which they belong.

Each **plate** is identified by a four figure number, the first two of which correspond to a specified unit code; it may be distinguished by a variant or a starting point in the case where it is identifiable with a similar plate.

A plate is composed of :

— the illustration of parts and assemblies contained in the plate and which differ in shape ; to each part shown corresponds one or several part numbers distinguished one from the other by a variant or a code sign.

— and eventually, **tables** showing additional information such as starting point, and instructions. These tables figure either at the bottom of the illustration or on a page added to the illustration.

Note : The meaning of the codified signs and expressions used in each plate, is indicated on plate n° **05**.00.

An index to the plates, in front of the latter, gives the correlation between their numbers and their **technological descriptions.**

A numerical index at the end of the catalogue gives the correlation between the part numbers and the plate numbers, also the quantity of parts per vehicle in the plate under consideration, excepting for the numbers of standard nuts and bolts. Document "DC 521" gives the meaning of the code numbers of standard nuts and bolts.

Der Franzose

USE

Ascertaining a part Number knowing the nature of this part:

1. In the **plate index,** find the plate corresponding to the unit or element of unit to which this part may be attached.

2. Consult the catalogue to find this plate, eventually taking into account the starting point or the variant distinguishing this plate.

3. Having found the plate, look for the illustration of the desired part. One or several numbers correspond to this illustration; choose the suitable number, taking into account code signs or expressions which distinguish them.

The numerical or alphabetical reference marks added to the part number, ensure the connection between these numbers and the additional information appertaining to them, included in the tables found at the bottom of the illustration or on the additional page.

Checking by Branches, Distributors or Importation Centres **of an Order Form** which has been filled in by an Agent or by a client using the documents in his possession.

1. In the **numerical index,** at the part number indicated on the order form, find the corresponding plate numbers.

2. Examine these plates to check that the part number given is correct taking into account the starting points added to this number and the number of the vehicle or unit for which the part has been ordered.

Identifying by the illustration a part the number of which is known.

1. In the numerical index, at the given part number, find the corresponding plate numbers.

2. Consult these plates.

CONVENTIONAL SIGNS AND EXPRESSIONS

Part dimensions are always given in millimetres.

05.00
C (E.A.) P.R. 654

†	Use up stock.
[†]	After exhaustion of stock, foresee...
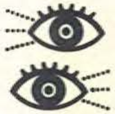	" See plate " or " see page ".
	3 speeds.
	4 speeds.
	L. H. steering.
	R. H. steering.
⚓	Export.
□	Optional equipment.
△	High altitudes.
⇨	.... to ....
&	And.
●	Compound filtering (Tropical countries).
★★	Extreme cold.

	Supplementary parts to be foreseen
!!!	Interchangeability instructions symbolised by.
	Numbers of vehicles or units in question symbolised by.
	Bad roads.
①	1st speed.
②	2nd speed.
③	3rd speed.
④	4th speed.
Ⓡ	Reverse.
	10 inside teeth.
	20 inside teeth.
A	Ampere.
AH	Amp/hour.
AC	With heating.
BP	Gearbox-differential.

C	Colour.
DE	Outside diameter.
DI	Interior diameter.
DIR	Steering.
E	Thickness.
EQ	Equipment.
ER	Repair exchange.
F	Felt.
GE	Weight in grams.
LA	Total width.
LO	Total length.
M	Mat - Matting.
MEC	Mechanism.
MOT	Engine.
N	Number of teeth.

Der Franzose

CONVENTIONAL SIGNS AND EXPRESSIONS

Part dimensions are always given in millimetres.

05.00
C (E.A.) P.R. 654

P	Coated cambric muslin.
S	Imitation leather.
SC	Without heating.
T	Cloth.
TAR	Rear axle assembly.
TAV	Front axle assembly.
V	Volts.
VADM	Sold by the decimetre (3.937 in.).
VAM	Sold by the metre (3.28 ft.).
VEH	Vehicle.
VEN LO	Sold in 4 metre (13.123 ft.) lengths.

«A»	Austria.
«CDN»	Canada.
«CH»	Switzerland.
«D»	Germany.
«DK»	Denmark.
«GB»	Great-Britain.
«I»	Italy.
«N»	Norway.
«S»	Sweden.
«US»	United States of America.

Der Franzose

!!! INTERCHANGEABILITY INSTRUCTIONS

06.00
B (E.A.) P. R. 654

28 These parts are suppied by BOSCH service stations and Agents.

(Numbers of the 882 000 série).

Parts should always be ordered with number 882 000 followed by its BOSCH reference number

44

VEH. n° 1 ⇨ VEH. n° 10951

Cabriolet:

4 281 335 - 2
4 281 336 - 2
5 553 691 - 1
5 553 692 - 1
5 553 722 - 2
5 553 723 - 2
6 069 826 - 2
6 069 862 - 2
6 069 863 - 2
6 069 864 - 2
6 069 865 - 2
6 069 866 - 2
8 545 290 - 4
1 080 100 849 - 4
1 080 100 859 - 4
1 081 110 869 - 2
1 081 350 859 - 2

Convertible:

4 281 335 - 2
4 281 336 - 2
5 553 691 - 1
5 553 692 - 1
5 553 693 - 1
5 553 694 - 1
5 553 722 - 2
5 553 723 - 2
5 553 725 - 1
5 553 753 - 2
6 069 609 - 2
6 069 826 - 2
6 069 862 - 2
6 069 863 - 2
6 069 864 - 2
6 069 865 - 2
6 069 866 - 2
8 243 617 - 1
8 243 618 - 1
8 243 619 - 2
8 545 290 - 4
1 080 100 849 - 4
1 080 100 859 - 4
1 081 110 869 - 2
1 081 350 859 - 2
1 081 350 889 - 4

R. S. 1348

45

VEH. n° 1 ⇨ VEH. n° 10951

4 281 335 - 2
4 281 336 - 2
5 553 691 - 1
5 553 692 - 1
5 553 693 - 1
5 553 694 - 1
5 553 722 - 2
5 553 723 - 2
6 069 826 - 2
6 069 862 - 2
6 069 863 - 2
6 069 864 - 2
6 069 865 - 2
6 069 866 - 2
8 214 588 - 1
8 243 617 - 1
8 243 618 - 1
8 243 619 - 2
8 545 290 - 4
8 545 291 - 4
1 080 100 849 - 4
1 080 100 859 - 4
1 081 110 869 - 2
1 081 350 859 - 2
1 081 350 889 - 4

R. S. 1348

53

VEH. n° 1 ⇨ VEH. n° 10951

Cabriolet:

5 553 691 - 1
5 553 692 - 1
5 553 967 - 2
6 069 826 - 2
6 070 161 - 2
6 071 208 - 5
8 243 644 - 2
1 016 040 309 - 5
1 081 110 479 - 5

Convertible:

4 281 335 - 2
4 281 336 - 2
5 553 691 - 1
5 553 692 - 1
5 553 693 - 1
5 553 694 - 1
5 553 723 - 2
5 553 725 - 1
5 553 753 - 2
6 069 609 - 2
6 069 826 - 2
6 069 862 - 2
6 069 863 - 1
6 069 865 - 2
6 069 866 - 2
6 070 161 - 2
6 071 208 - 5
8 243 617 - 1
8 243 618 - 1
8 243 619 - 2
8 545 290 - 4
1 016 040 309 - 5
1 080 100 849 - 4
1 081 110 479 - 4
1 081 350 889 - 4

VEH. n° 10952 ⇨ VEH. n° 22770

Cabriolet:

5 553 967 - 2
6 070 161 - 2
6 071 208 - 5
8 243 644 - 2
1 016 040 309 - 5
1 081 110 479 - 5

Convertible:

6 070 161 - 2
6 071 208 - 5
1 016 040 309 - 5
1 081 110 479 - 5

RENAULT

Régie nationale des usines Renault
8-10 avenue Emile-Zola Billancourt
Seine, France. Tél. MOL. 52-00 et 26-00
adr. télégr. Renofer-Paris. Telex Paris
20094. N° d'entreprise 261 75 012 9001

P.R. 654

LETZTE AUSGABE

Ersatzteilkatalog

R. 1092

75 654 72 02

ORIGINAL ERSATZTEILE

Nachdruck oder Übersetzung,
auch auszugsweise
ist ohne schriftliche Genehmigung der
Régie Nationale des Usines Renault
Billancourt (France)
nicht gestattet
Printed in France.

Der Franzose

Anordnung der Fahrzeug- und Organnummern

02.00
B (E.D.) P.R. 654

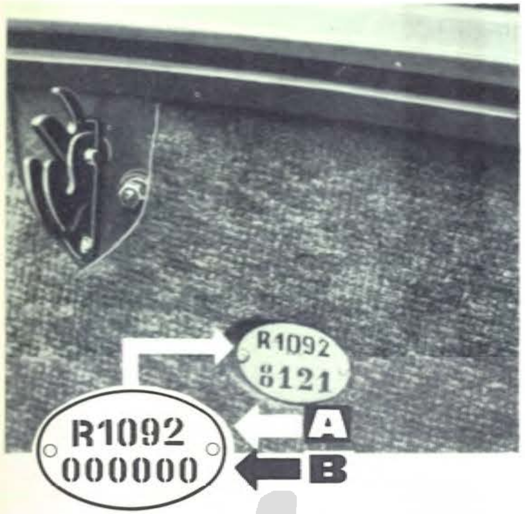

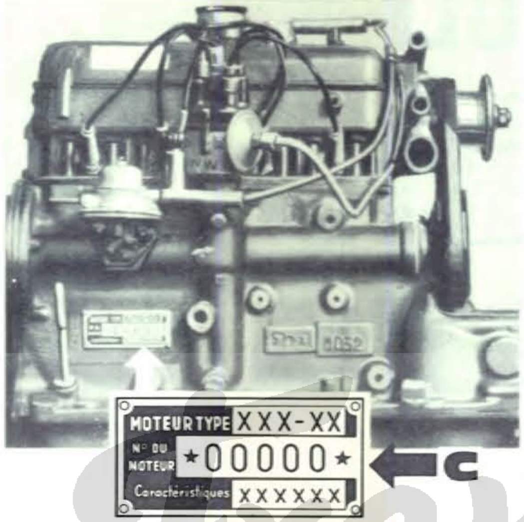

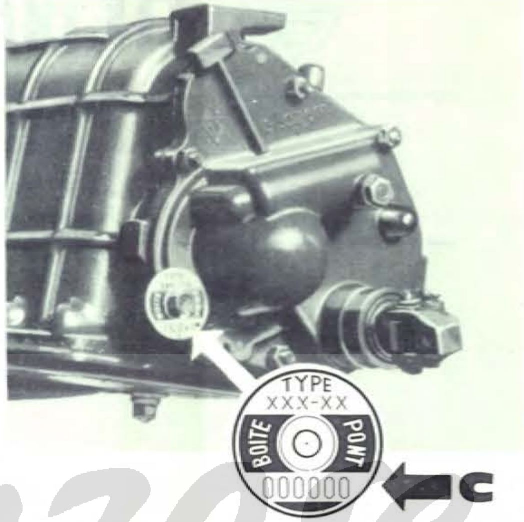

Wichtige Angaben

um eine korrekte Lieferung von Ersatzteilen zu erhalten.

am Fahrzeug

A Der Typ des Fahrzeuges

B Die Fabrikationsnummer des Fahrzeuges

C Die Fabrikationsnummer des Organes, zu dem das bestellte Teil gehort.

Im katalog

Die Teilnummer

Diese Nummer besteht aus 7, 9 oder 10 Ziffern. Es ist unbedingt erforderlich, dieselbe bei allen Bestellungen vollstandig anzugeben.
Beispiel : 9906574 13

Gewünschte Menge

RN
ORIGINAL ERSATZTEILE

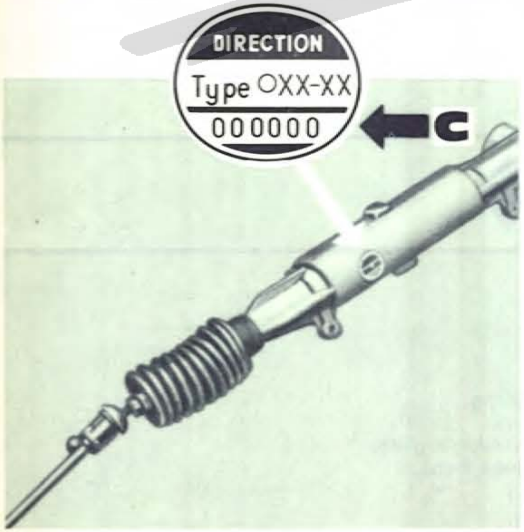

ANMERKUNG

1. Es wäre wunschenswert, um die Prüfungen zu vereinfachen, auf der Bestellung ebenfalls anzugeben :
   — die Nummer des Katalogs,
   — die Nummer der Bildtafel.

2. Sind die Fahrzeug- oder Organnummern unleserlich, dann die Nummer der Konstrukteur-Plakette angeben ; sie ist in der Garantiekarte wiederholt.

Der Franzose

VORWORT

03.00
C (E.D.) P. R. 654

Vorliegende Ausgabe enthält alle montierten Original-Aggregate und Einzelteile, erkenntlich an der Marke, und die als Ersatzteile verkäuflich sind. Sie ermöglicht es, die Nummern mit Genauigkeit zu bestimmen und sie anhand der Abbildungen zu identifizieren.

RN

Diese Aggregate und Teile sind in **Bildtafeln** aufgeteilt, und zwar ihrer Zugehörigkeit entsprechend.

Jede **Bildtafel** ist mit einer vierstelligen Nummer versehen, wovon die ersten zwei Ziffern einem bestimmten Organ-Schlüssel entsprechen; sie kann durch eine Variante oder einen Ausganspunkt der Ersatzteilnummer gekennzeichnet sein, wenn sie mit einer gleichartigen Bildtafel übereinstimmt.

Eine Bildtafel besteht aus:

— den Abbildungen der Aggregate und Teile, die in der Form voneinander abweichen; jedem dargestellten Teil entsprechen eine oder mehrere Teilnummern, untereinander gekennzeichnet durch eine Variante oder ein verschlüsseltes Zeichen.

— Besonderen **Tabellen** mit zusätzlichen Angaben, wie z.B. Ausgangspunkt einer Ersatzteilnummer, oder Hinweisen (für die verschiedenen Ausführungen bzw. Anderungen).

Anmerkung: Die Erklärung der Zeichen und verschlüsselten Ausdrücke, die auf den Bildtafeln erscheinen, ist auf Seite 05.00 zu ersehen.

Aus dem Bildtafel-Verzeichnis (rosa Seiten) ersehen Sie die Zusammengehörigkeit der Tafelnummer mit der technischen Bezeichnung.

Am Ende des Kataloges finden Sie ein numerisches Sachverzeichnis. aus dem folgendes zu ersehen ist:

— die Ersatzteilnummer, die dazugehörende Bildtafelnummer und die Anzahl gleicher Teile pro Fahrzeug auf der Tafel.

Ausgenommen sind die Nummern der genormten Schraubenwaren, die dem Katalog «D.C. 521» zu entnehmen sind.

Der Franzose

GEBRAUCHSANWEISUNG

Bestimmung der Nummer eines Teiles, dessen Beschaffenheit bekannt ist:

1. Im **Bildtafelverzeichnis** die Nummer der Bildtafel suchen, zu der das Teil oder Aggregat gehört.

2. Im Katalog diese Bildtafel nachschlagen und gegebenenfalls die Variante oder den Ausgangspunkt, die die Bildtafel kennzeichnen, berücksichtigen.

3. Für das Teil ist — auf der Bildtafel — eine oder mehrere Nummern angegeben. Bei der Wahl der richtigen Nummer sind eventuelle verschlüsselte Zeichen und Ausdrücke zu berücksichtigen.

Anstelle der Ersatzteilnummer erscheint sehr oft eine einzelne Zahl. Dieselbe wird unten auf der Bildtafel wiederholt und weist auf zusätzliche Angaben hin.

Prüfen eines Bestellscheines, den ein Unterhändler oder Kunde mit der ihm zur Verfügung stehenden Fachliteratur (Kataloge usw.) ausgestellt hat.

1. Im **numerischen Sachregister** unter der auf dem Bestellschein angegebenen Teilnummer die entsprechende Bildtafel suchen.

2. Die Bildtafel aufschlagen und prüfen, ob die angegebene Nummer richtig ist. Daher müssen die vorher schon genannten besonderen Hinweise beachtet werden.

Identifizierung eines Teiles dessen Nummer bekannt ist, anhand der Abbildung:

1. Im numerischen Sachregister unter der bekannten Teilnummer die Nummer der entsprechenden Bildtafel heraussuchen.

2. Diese Bildtafel zu Rate ziehen.

VERSCHLUSSELTE ZEICHEN UND AUSDRUCKE

Die Abmasse der Teile sind stets in Millimeter angegeben.

05.00
C (E.D.) P.R. 654

†	Auslaufende Teile.
[†]	Nach Auslaufen vorsehen.
	Siehe Bildtafel oder Seite.
	3-Gang.
	4-Gang.
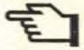	Links-Lenkung.
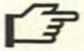	Rechts-Lenkung.
⚓	Export.
□	Ausrüstung nach Wunsch.
△	Ausrüstung für " Hochgebirge ".
⇨	.... bis ....
&	Und.
●	Compound-Filter (für Tropen).
★★	Grosse Kälte.

	Teile zusätzlich vorzusehen.
!!!	Anweisungen für die Auswechslung, symbolisiert durch.
	Nummern der betreffenden Fahrzeuge oder Organe symbolisiert durch.
	Schlechte Strassen.
❶	1. Gang.
❷	2. Gang.
❸	3. Gang.
❹	4. Gang.
Ⓡ	Rückwärtsgang.
	Innere Verzahnung 10 Zähne.
	Innere Verzahnung 20 Zähne.
A	Ampere.
AC	Mit Heizung.
AH	Amperestunde.
BP	Getriebe - Differential.

C	Farbtönung.
DE	Aussendurchmesser.
DI	Innendurchmesser.
DIR	Lenkung.
E	Stärke.
EQ	Ausrüstung.
ER	Austausch-Teile und Aggregate.
F	Filz.
GE	Gewicht in gr.
LA	Gesamtbreite.
LO	Gesamtlänge.
M	Boden- und Sitzverkleidungsplüsch.
MEC	Mechanismus.
MOT	Motor.
N	Anzahl der Zähne.

Der Franzose

VERSCHLUSSELTE ZEICHEN UND AUSDRUCKE

Die Abmasse der Teile sind stets in Millimeter angegeben.

05.00
C (E.D.) P.R. 654

P	Perkal (Baumwollgewebe).
S	Kunstleder.
SC	Ohne Heizung.
T	Stoff.
TAR	Hinterachse.
TAV	Vorderachse.
V	Volt.
VADM	Verkaufseinheit : Dezimeter.
VAM	Verkaufseinheit : Meter.
VEH	Farzeug.
VEN LO	Verkauf in gewünschten Längen.

«A»	Oesterreich.
«CDN»	Kanada.
«CH»	Schweiz.
«D»	Deutschland.
«DK»	Dänemark.
«GB»	Grossbritannien.
«I»	Italien.
«N»	Norwegen.
«S»	Schweden.
«US»	Vereinigte Staaten von Amerika.

Der Franzose

!!! ANWEISUNGEN FÜR DIE AUSWECHSLUNG

06.00
B (E.D.) P. R. 654

28 Diese Teile werden von den BOSCH-Kundendienststellen und -Händlern geliefert.

(Ersatzteil nummer série: 882 000).

Bei der Bestellung immer die Bild-Nummer mit den BOSCH-Kennummer angeben.

44

VEH. n° 1 ⇨ VEH. n° 10951

Cabriolet:

4 281 335 - 2
4 281 336 - 2
5 553 691 - 1
5 553 692 - 1
5 553 722 - 2
5 553 723 - 2
6 069 826 - 2
6 069 862 - 2
6 069 863 - 2
6 069 864 - 2
6 069 865 - 2
6 069 866 - 2
8 545 290 - 4
1 080 100 849 - 4
1 080 100 859 - 4
1 081 110 869 - 2
1 081 350 859 - 2

Umwandelbares - Cabriolet:

4 281 335 - 2
4 281 336 - 2
5 553 691 - 1
5 553 692 - 1
5 553 693 - 1
5 553 694 - 1
5 553 722 - 2
5 553 723 - 2
5 553 725 - 1
5 553 753 - 2
6 069 609 - 2
6 069 826 - 2
6 069 862 - 2
6 069 863 - 2
6 069 864 - 2
6 069 865 - 2
6 069 866 - 2
8 243 617 - 1
8 243 618 - 1
8 243 619 - 2
8 545 290 - 4
1 080 100 849 - 4
1 080 100 859 - 4
1 081 110 869 - 2
1 081 350 859 - 2
1 081 350 889 - 4

R. S. 1348

45

VEH. n° 1 ⇨ VEH. n° 10951

4 281 335 - 2
4 281 336 - 2
5 553 691 - 1
5 553 692 - 1
5 553 693 - 1
5 553 694 - 1
5 553 722 - 2
5 553 723 - 2
6 069 826 - 2
6 069 862 - 2
6 069 863 - 2
6 069 864 - 2
6 069 865 - 2
6 069 866 - 2
8 214 588 - 1
8 243 617 - 1
8 243 618 - 1
8 243 619 - 2
8 545 290 - 4
8 545 291 - 4
1 080 100 849 - 4
1 080 100 859 - 4
1 081 110 869 - 2
1 081 350 859 - 2
1 081 350 889 - 4

R. S. 1348

53

VEH. n° 1 ⇨ VEH. n° 10951

Cabriolet:

5 553 691 - 1
5 553 692 - 1
5 553 967 - 2
6 069 826 - 2
6 070 161 - 2
6 071 208 - 5
8 243 644 - 2
1 016 040 309 - 5
1 081 110 479 - 5

Umwandelbares - Cabriolet:

4 281 335 - 2
4 281 336 - 2
5 553 691 - 1
5 553 692 - 1
5 553 693 - 1
5 553 694 - 1
5 553 723 - 2
5 553 725 - 1
5 553 753 - 2
6 069 609 - 2
6 069 826 - 2
6 069 862 - 2
6 069 863 - 1
6 069 865 - 2
6 069 866 - 2
6 070 161 - 2
6 071 208 - 5
8 243 617 - 1
8 243 618 - 1
8 243 619 - 2
8 545 290 - 4
1 016 040 309 - 5
1 080 100 849 - 4
1 081 110 479 - 4
1 081 350 889 - 4

VEH. n° 10952 ⇨ VEH. n° 22770

Cabriolet:

5 553 967 - 2
6 070 161 - 2
6 071 208 - 5
8 243 644 - 2
1 016 040 309 - 5
1 081 110 479 - 5

Umwandelbares - Cabriolet:

6 070 161 - 2
6 071 208 - 5
1 016 040 309 - 5
1 081 110 479 - 5

Der Franzose

RENAULT

Régie nationale des usines Renault
8-10 avenue Emile-Zola Billancourt
Seine, France. Tél. MOL. 52-00 et 26-00
adr. télégr. Renofer-Paris. Telex Paris
20094. Nº d'entreprise 261 75 012 9001

P.R. 654
SIDSTE UDGAVE

Reservedelskatalog

R. 1092

75 654 72 02

RN
ORIGINALE DELE

Eftertryk eller oversættelse -
ogsa i uddrag - kun
tilladt med skriftligt samtykke fra
Régie Nationale des Usines Renault
Billancourt (France)
Printed in France.

Der Franzose

Placeringen af numrene pa vognen og aggregaterne

02.00
B (E.Dk.) P.R. 654

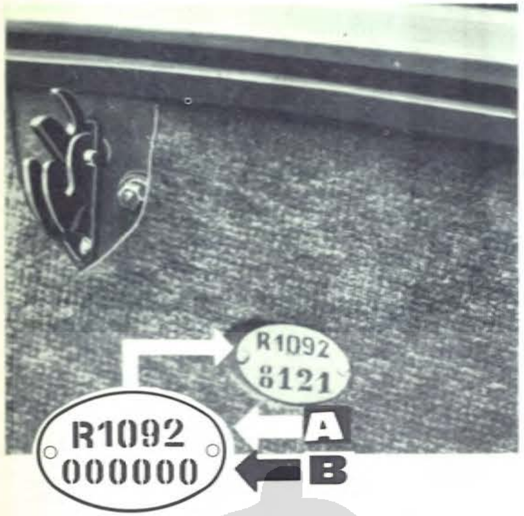

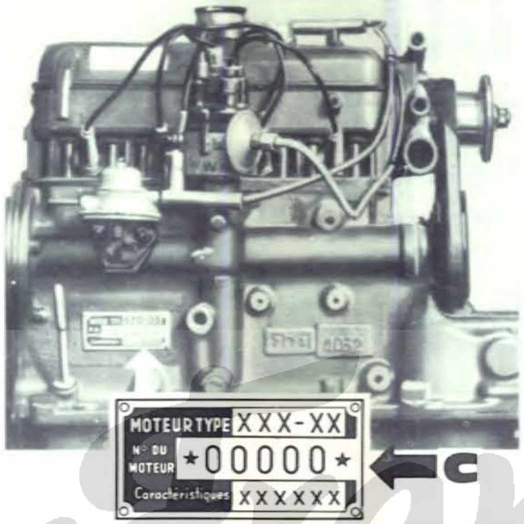

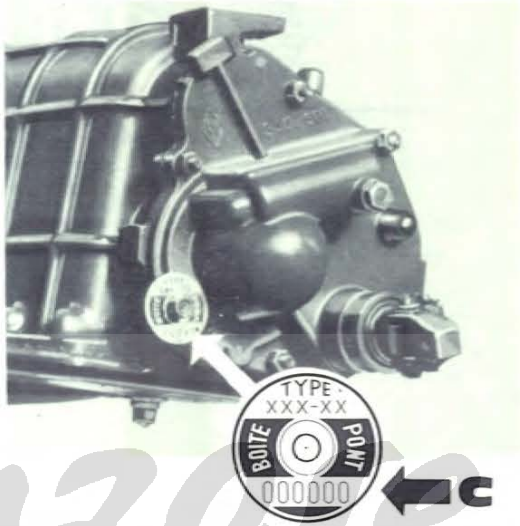

Vigtige oplysninger

For at opnå en korrekt levering af reservedele

fra vognen

A Vogntypen
B Serienummeret
C Fabrikationsnummeret på det aggregat til hvilket den bestilte del skal anvendes

i kataloget

Delnummeret
Dette nummer kan være pa 7, 9 eller 10 cifrer, og det er nodvendigt at nummeret opgives fuldstændigt pa Deres ordre.
Eksempel : 9906574 13

Det onskede antal

RN ORIGINALE DELE

Der Franzose

BEMÆKNING

1. For at forenkle ordrekontrollen vil det være onskeligt at der ligeledes pa ordren opgives :
   — katalognummert.
   — planchenummer.

2. Hvis aggregatnummeret eller serienummeret er odelagt, opgiv nummeret pa fabrikationspladen, ogsa opgivet pa garantikortet.

INDLEDNING

03.00
C (E.Dk.) P. R. 654

Nærværende katalog indeholder alle enheder samt alle monterede originale løsdele, kendetegnet ved mærke som er salgbare ved udskiftning ; det er med lethed muligt at identificere delene ved hjælp af illustrationerne.

RN

Disse samlede enheder og løsdele er fordelt på **plancher,** idet de er vist i forbindelse med vogndelen eller enheden, hvorpå de skal monteres.

Hver **planche** er mærket med et nummer bestående af 4 tal, hvoraf de to første svarer til et kodetal på en bestemt vogndel ; hvor flere plancher er identiske er disse yderligere tilføjet bemærkning med angivelse af afvigelser eller begrænsninger af delenes anvendelse.

En planche består af :

— illustration af forskellige dele og sæt ; til hver del svarer et eller flere numre, som man skelner ved en afvigelse eller et kodetegn.

— og eventuelt **tabeller,** som indeholder oplysninger om begrænsninger af delenes anvendelse, samt over forskellige dimensioner o. l.. Disse tabeller står enten forneden på illustrationen eller på en tillægsside.

Bemærkning : Forklaring på kodetegn og kodeudtryk, som bruges på plancherne, er opgivet på planche no. **05**.00.

En fortegnelse foroven på plancherne viser hvorledes numrene og de tekniske betegnelser svarer til hinanden.

En nummerfortegnelse sidst i kataloget viser, hvorledes delnumre og planchenumre svarer til hinanden og viser også delantal pr. vogn på den pågældende planche, undtagen for de normale bolte, skruer og møtrikker. I katalog « DC 521 » findes kodenumrene for normale bolte, skruer og møtrikker.

ANVENDELSE

Fastsættelse af nummeret på en del man kender :

1. Find i registeret over **plancher** den **planche,** som svarer til den vogndel eller enhed på hvilken reservedelen er beregnet til at blive monteret.

2. Slå op i kataloget og find denne planche, idet De holder Dem til eventuelle afvigelser og kodetegn der måtte stå på planchen.

3. Når den rigtige planche er fundet, find da billedet af den ønskede del ; til dette billede svarer et eller flere numre ; vælg det, der passer i henhold til kodetegn eller kodeudtryk.

De med tal eller bogstaver mærkede henvisninger ved delnummeret gør det muligt at finde forbindelsen mellem disse numre og de yderligere oplysninger der findes enten nederst på planchen eller på tillægssiden.

Ordresedler, der udstedes af en agent eller en kunde ved hjælp af vedlagte reservedelskatalog, skal kontrolleres af den koncessionerede forhandler eller af importøren.

1. Find i registeret over reservedelsnumre **nummeret** på den **planche,** som reservedelsnummeret henviser til.

2. Se på plancherne for at afgøre om det er de rigtige numre, idet De holder Dem til eventuelle afvigelser og kodetegn samt vognnummeret, som delene er bestilt til.

Fastsættelse ved hjælp af illustration af en del, hvis nummer man kender.

1. Find i registeret over reservedelsnumre nummeret på den planche, som reservedelsnummeret henviser til.

2. Slå op på planchen.

DerFranzose

05.00
C (E.Dk.) P.R. 654

TEGN OG UDTRYK I KODER

Delenes dimensioner er altidi millimeter.

†	Dele til at opbruge.
⊞ (†)	Efter udgået lager bestil.
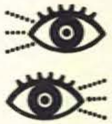	Se planche eller se side.
	3 gear.
	4 gear.
☜	Venstrestyret.
☞	Højrestyret.
⚓	Export.
□	Valgfrit udstyr.
△	Bjergrige egne.
⇨	.... til ....
&	og.
●	Compound filtrering.
★★	Kolde egne.

⚖	Bestilling af ekstradele.
!!!	Når udskiftning tilrådes, bruges følgende tegn.
	Det pågældende vognnummer eller aggregatnummer med.
	Dårlige veje.
①	1. gear.
②	2. gear.
③	3. gear.
④	4. gear.
Ⓡ	Bak-gear.
⑩	Indvendige tænder 10 tænder.
⑳	Indvendige tænder 20 tænder.
A	Ampere.
AC	Med varme.
AH	Amperetime.
BP	Gearkasse-Differentiale.

C	Farve.
DE	Udvendig diameter.
DI	Indvendig diameter.
DIR	Styretøj.
E	Tykkelse.
EQ	Udstyr.
ER	Ombytningsdel.
F	Filt.
GE	Vægt i gram.
LA	Totale bredde.
LO	Totale længde.
M	Fløjl.
MEC	Mekanisme.
MOT	Motor.
N	Tandantal.

Der Franzose

TEGN OG UDTRYK I KODER

Delenes dimensioner er altidi millimeter.

05.00
C (E.Dk.) P.R. 654

P	Plasticlærred.
S	Kunstlæder.
SC	Uden varme.
T	Stof.
TAR	Bagtøj.
TAV	Fortøj.
V	Volt.
VADM	Sælges i decimeter.
VAM	Sælges i meter.
VEH	Vogn.
VEN LO	Saelges i laengder efter onske.

«A»	Ostrig.
«CDN»	Canada.
«CH»	Svejts.
«D»	Tyskland.
«DK»	Danmark.
«GB»	Stor-Britanien.
«I»	Italien.
«N»	Norge.
«S»	Sverige.
«US»	De forenede stater.

Der Franzose

!!! OPLYSNINGER OM ERSTATNINGSDELE

06.00
B (E.Dk.) P. R. 654

28 Disse dele leveres af service-stationerne og BOSCH-forhandlerne (Serie-nr 882 000).

Delene skal altid bestilles med angivelse af nummeret 882 000, efterfulgt af reterence BOSCH.

44

VEH. n° 1 ⇨ VEH. n° 10951

Cabriolet :

4 281 335 - 2
4 281 336 - 2
5 553 691 - 1
5 553 692 - 1
5 553 722 - 2
5 553 723 - 2
6 069 826 - 2
6 069 862 - 2
6 069 863 - 2
6 069 864 - 2
6 069 865 - 2
6 069 866 - 2
8 545 290 - 4
1 080 100 849 - 4
1 080 100 859 - 4
1 081 110 869 - 2
1 081 350 859 - 2

Hard - Top :

4 281 335 - 2
4 281 336 - 2
5 553 691 - 1
5 553 692 - 1
5 553 693 - 1
5 553 694 - 1
5 553 722 - 2
5 553 723 - 2
5 553 725 - 1
5 553 753 - 2
6 069 609 - 2
6 069 826 - 2
6 069 862 - 2
6 069 863 - 2
6 069 864 - 2
6 069 865 - 2
6 069 866 - 2
8 243 617 - 1
8 243 618 - 1
8 243 619 - 2
8 545 290 - 4
1 080 100 849 - 4
1 080 100 859 - 4
1 081 110 869 - 2
1 081 350 859 - 2
1 081 350 889 - 4

R. S. 1348

45

VEH. n° 1 ⇨ VEH. n° 10951

4 281 335 - 2
4 281 336 - 2
5 553 691 - 1
5 553 692 - 1
5 553 693 - 1
5 553 694 - 1
5 553 722 - 2
5 553 723 - 2
6 069 826 - 2
6 069 862 - 2
6 069 863 - 2
6 069 864 - 2
6 069 865 - 2
6 069 866 - 2
8 214 588 - 1
8 243 617 - 1
8 243 618 - 1
8 243 619 - 2
8 545 290 - 4
8 545 291 - 4
1 080 100 849 - 4
1 080 100 859 - 4
1 081 110 869 - 2
1 081 350 859 - 2
1 081 350 889 - 4

R. S. 1348

53

VEH. n° 1 ⇨ VEH. n° 10951

Cabriolet :

5 553 691 - 1
5 553 692 - 1
5 553 967 - 2
6 069 826 - 2
6 070 161 - 2
6 071 208 - 5
8 243 644 - 2
1 016 040 309 - 5
1 081 110 479 - 5

Hard - Top :

4 281 335 - 2
4 281 336 - 2
5 553 691 - 1
5 553 692 - 1
5 553 693 - 1
5 553 694 - 1
5 553 723 - 2
5 553 725 - 1
5 553 753 - 2
6 069 609 - 2
6 069 826 - 2
6 069 862 - 2
6 069 863 - 1
6 069 865 - 2
6 069 866 - 2
6 070 161 - 2
6 071 208 - 5
8 243 617 - 1
8 243 618 - 1
8 243 619 - 2
8 545 290 - 4
1 016 040 309 - 5
1 080 100 849 - 4
1 081 110 479 - 4
1 081 350 889 - 4

VEH. n° 10952 ⇨ VEH. n° 22770

Cabriolet :

5 553 967 - 2
6 070 161 - 2
6 071 208 - 5
8 243 644 - 2
1 016 040 309 - 5
1 081 110 479 - 5

Hard - Top :

6 070 161 - 2
6 071 208 - 5
1 016 040 309 - 5
1 081 110 479 - 5

RENAULT

Régie nationale des usines Renault
8-10 avenue Emile-Zola Billancourt
Seine, France. Tél. MOL. 52-00 et 26-00
adr. télégr. Renofer-Paris. Telex Paris
20094. N° d'entreprise 261 75 012 9001

P.R. 654
ULTIMA EDICION

Catálogo de piezas de repuesto

R. 1092

75 654 72 02

RN
PIEZAS DE ORIGEN

Prohibida la reproducción
o la traducción, incluso parciales,
sin autorización escrita de la
Régie Nationale des Usines Renault
Billancourt (France)
Printed in France.

Der Franzose

Situación de los nũmeros del vehiculo y de los órganos

02.00
B (E.E.) P.R. 654

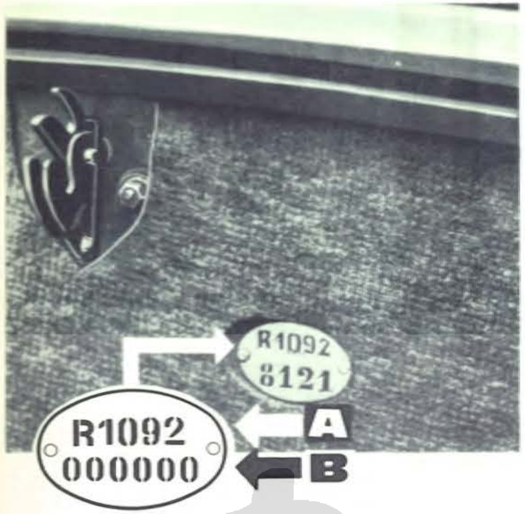

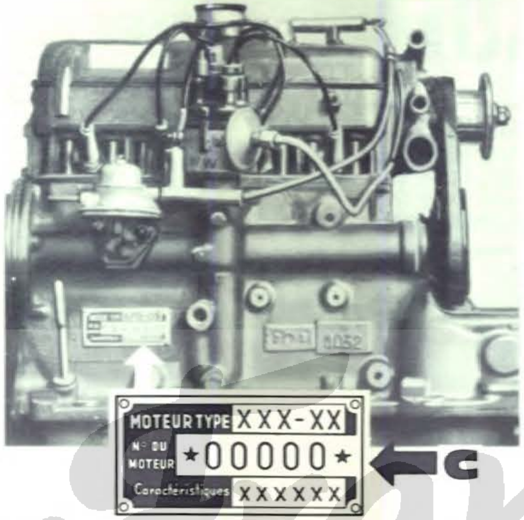

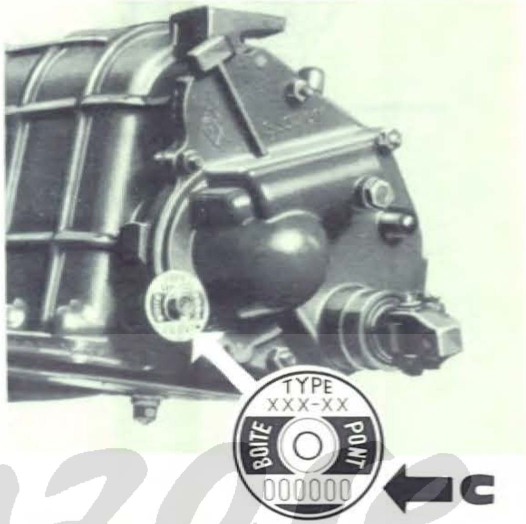

Indicaciones esenciales

Para que podamos servir correctamente los pedidos de piezas de repuesto.

en el vehiculo

A El tipo del vehiculo

B El número de fabricación del vehiculo

C El número de fabricación del órgano del que forma parte la pieza

en el catalogo

El número de la pieza

Este número puede constar de 7, 9 o 10 cifras; es indispensable que figure de forma completa en los pedidos.

Ejemplo : 9906574 13

La cantidad deseada

RN
PIEZAS DE ORIGEN

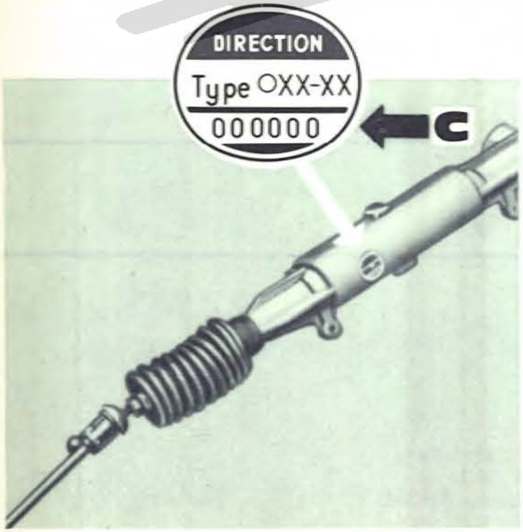

NOTA

1° Para simplificar la comprobacion seria conveniente indicar tambien en los pedidos :
— el numero del catalogo,
— el numero de la lamina ilustrada.

2° Si han desaparecido los numeros del organo o del véhiculo, indicar el numero de la placa de constructor, que se repite en el Certificado de Garantia.

INTRODUCCION

03.00
C (E.E.) P. R. 654

Este documento contiene la lista de conjuntos y piezas sueltas de origen, caracterizados por la marca y que se venden como repuestos ; por medio de las ilustraciones, se les puede identificar con toda facilidad.

Estos conjuntos y piezas van repartidos por **láminas,** según el órgano o el elemento de órgano al que pertenecen.

Todas las **láminas** llevan un número de cuatro cifras, las dos primeras de las cuales corresponden a la notación codificada del órgano ; cuando la lámina pueda confundirse con otra similar, lleva especificada la variante en cuestión o el número del punto de partida.

Una lámina consta :

— de la ilustración de las piezas y conjuntos contenidos en ella y que difieren de forma ; cada una de las piezas ilustradas lleva uno o varios números de piezas, caracterizados entre sí por una variante o un signo convencional, y

— a veces, de **cuadros** donde figuran informes complementarios, tales como los puntos de partida, y las consignas. Estos cuadros se encuentran en una hoja anexa a la ilustración o en la parte inferior de la lámina.

Observación : El significado de los signos y expresiones convencionales empleados en las láminas figura en la lámina **05**.00

Una lista de láminas, situada al principio de las mismas, establece la correspondencia entre los números y las **designaciones tecnológicas.**

La lista numérica, inserta al final del Catálogo, da la correspondencia entre los números de las piezas y los de las láminas y las cantidades de piezas por vehículo que hay en la lámina considerada, excepto para los números de la tornillería normalizada, cuya interpretación se halla explicada en el documento « DC 521 ».

MODO DE EMPLEO

Determinación del número de una pieza, conociendo la naturaleza de la misma :

1. Buscar en la **lista de láminas,** la lámina correspondiente al órgano o al elemento de órgano al que la pieza puede pertenecer.

2. Consultar el Catálogo y buscar la lámina, teniendo en cuenta en caso preciso, el punto de partida o la variante característica de la lámina.

3. Una vez encontrada la lámina, buscar la ilustración de la pieza deseada. A esta ilustración corresponde uno o varios números; elegir entre ellos el que conviene, habida cuenta de los signos o expresiones convencionales que le acompañan.

Las citas numéricas o alfabéticas que acompañan al número de pieza sirven para unirlo a los informes complementarios que le conciernen ; estos informes se hallan en la parte inferior de la página o en hoja anexa (cuadros).

Verificación por las Sucursales, Concesionarios o los Centros Importadores, **de un vale de pedido,** redactado por un agente o un cliente, a base de la documentación que posee.

1. Buscar en la **lista numérica,** en el número de pieza señalado por el pedido, los números de las láminas correspondientes.

2. Consultar las láminas para comprobar si el número de la pieza es el que conviene, habida cuenta de los puntos de partida correspondientes a ese número y del número del vehículo ó del órgano para el que se pide la pieza.

Identificación por la ilustración de una pieza cuyo número se conoce.

1. Buscar en la lista numérica, en el número de pieza dado, el número de las láminas correspondientes.

2. Consultar estas láminas.

SIGNOS Y EXPRESIONES CONVENCIONALES

Las medidas se dan siempre en milímetros.

05.00
C (E.E.) P.R. 654

Signo	Significado
†	Pieza que hay que agotar.
⊞†	Una vez agotada, prever.
	Ver lámina o ver página.
	3 velocidades.
	4 velocidades.
☜	Dirección a la izquierda.
☞	Dirección a la derecha.
⚓	Exportación.
□	Equipo opcional.
△	Grandes altitudes.
⇨	.... a ....
&	y
●	Filtro " Compound ".
★★	Grandes fríos.
	Piezas suplementarias.
!!!	Consignas de intercambiabilidad, simbolizadas por.
	Números de vehículos o de organos interesados, simbolizados por.
	Malas carreteras.
❶	1ª velocidad.
❷	2ª velocidad.
❸	3ª velocidad.
❹	4ª velocidad.
Ⓡ	Marcha atrás.
	Dentada interior 10 dientes.
	Dentada interior 20 dientes.
A	Amperio.
AC	Con calefacción.
AH	Amperio-Hora.
BP	Caja-puente.
C	Color.
DE	Diámetro exterior.
DI	Diámetro interior.
DIR	Dirección.
E	Espesor.
EQ	Equipo.
ER	Cambio de reparación.
F	Fieltro.
GE	Peso en gramos.
LA	Anchura total.
LO	Longitud total.
M	Alfombrilla.
MEC	Mecanismo.
MOT	Motor.
N	Número de dientes.

DerFranzose

SIGNOS Y EXPRESIONES CONVENCIONALES

Las medidas se dan siempre en milímetros.

05.00
C (E.E.) P.R. 654

P	Percal.
S	Símil cuero.
SC	Sin calefacción.
T	Telas.
TAR	Tren trasero.
TAV	Tren delantero.
V	Voltio.
VADM	Venta por decímetros.
VAM	Venta por metros.
VEH	Vehículo.
VEN LO	Venta en largura determinada.

«A»	Austria.
«CDN»	Canadá.
«CH»	Suiza.
«D»	Alemania.
«DK»	Dinamarca.
«GB»	Gran Bretaña.
«I»	Italia.
«N»	Noruega.
«S»	Suecia.
«US»	Estados Unidos.

Der Franzose

!!! CONSIGNAS DE INTERCAMBIABILIDAD

06.00
B (E.E.) P. R. 654

28 Estas piezas se hallan en los puestos de gasolina y en las Concesiones BOSCH.

(Números de la serie 882 000)

Las piezas han de pedirse siempre con el número 882 000 y a continuación la referencia BOSCH.

44

VEH. nº 1 ⇨ VEH. nº 10951

Cabriolet :

4 281 335 - 2
4 281 336 - 2
5 553 691 - 1
5 553 692 - 1
5 553 722 - 2
5 553 723 - 2
6 069 826 - 2
6 069 862 - 2
6 069 863 - 2
6 069 864 - 2
6 069 865 - 2
6 069 866 - 2
8 545 290 - 4
1 080 100 849 - 4
1 080 100 859 - 4
1 081 110 869 - 2
1 081 350 859 - 2

Convertible :

4 281 335 - 2
4 281 336 - 2
5 553 691 - 1
5 553 692 - 1
5 553 693 - 1
5 553 694 - 1
5 553 722 - 2
5 553 723 - 2
5 553 725 - 1
5 553 753 - 2
6 069 609 - 2
6 069 826 - 2
6 069 862 - 2
6 069 863 - 2
6 069 864 - 2
6 069 865 - 2
6 069 866 - 2
8 243 617 - 1
8 243 618 - 1
8 243 619 - 2
8 545 290 - 4
1 080 100 849 - 4
1 080 100 859 - 4
1 081 110 869 - 2
1 081 350 859 - 2
1 081 350 889 - 4

R. S. 1348

45

VEH. nº 1 ⇨ VEH. nº 10951

4 281 335 - 2
4 281 336 - 2
5 553 691 - 1
5 553 692 - 1
5 553 693 - 1
5 553 694 - 1
5 553 722 - 2
5 553 723 - 2
6 069 826 - 2
6 069 862 - 2
6 069 863 - 2
6 069 864 - 2
6 069 865 - 2
6 069 866 - 2
8 214 588 - 1
8 243 617 - 1
8 243 618 - 1
8 243 619 - 2
8 545 290 - 4
8 545 291 - 4
1 080 100 849 - 4
1 080 100 859 - 4
1 081 110 869 - 2
1 081 350 859 - 2
1 081 350 889 - 4

R. S. 1348

53

VEH. nº 1 ⇨ VEH. nº 10951

Cabriolet :

5 553 691 - 1
5 553 692 - 1
5 553 967 - 2
6 069 826 - 2
6 070 161 - 2
6 071 208 - 5
8 243 644 - 2
1 016 040 309 - 5
1 081 110 479 - 5

Convertible :

4 281 335 - 2
4 281 336 - 2
5 553 691 - 1
5 553 692 - 1
5 553 693 - 1
5 553 694 - 1
5 553 723 - 2
5 553 725 - 1
5 553 753 - 2
6 069 609 - 2
6 069 826 - 2
6 069 862 - 2
6 069 863 - 1
6 069 865 - 2
6 069 866 - 2
6 070 161 - 2
6 071 208 - 5
8 243 617 - 1
8 243 618 - 1
8 243 619 - 2
8 545 290 - 4
1 016 040 309 - 5
1 080 100 849 - 4
1 081 110 479 - 4
1 081 350 889 - 4

VEH. nº 10952 ⇨ VEH. nº 22770

Cabriolet :

5 553 967 - 2
6 070 161 - 2
6 071 208 - 5
8 243 644 - 2
1 016 040 309 - 5
1 081 110 479 - 5

Convertible :

6 070 161 - 2
6 071 208 - 5
1 016 040 309 - 5
1 081 110 479 - 5

Del Franzo

RENAULT

Régie nationale des usines Renault
8-10 avenue Emile-Zola Billancourt
Seine, France. Tél. MOL. 52-00 et 26-00
adr. télégr. Renofer-Paris. Telex Paris
20094. N° d'entreprise 261 75 012 9001

P.R. 654
ULTIMA EDIZIONE

Catalogo delle parti di ricambio

R. 1092

75 654 72 02

RN

PEZZI DI ORIGINE

Riproduzione o traduzione,
anche parziali, vietate
senza autorizzazione scritta della
Régie Nationale des Usines Renault
Billancourt (France)
Printed in France.

Der Franzose

Disposizione dei numeri del veicolo e degli organi

02.00
B (E.It.) P.R. 654

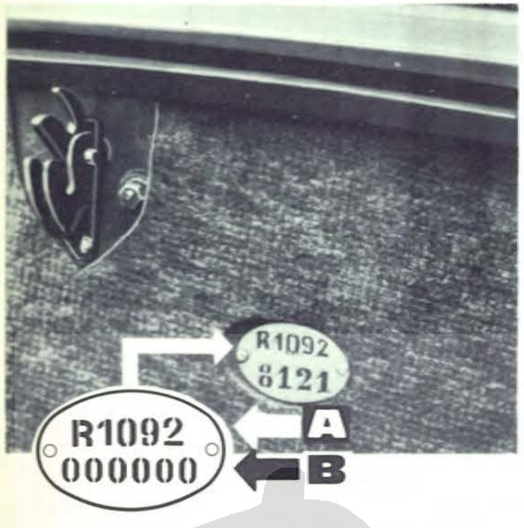

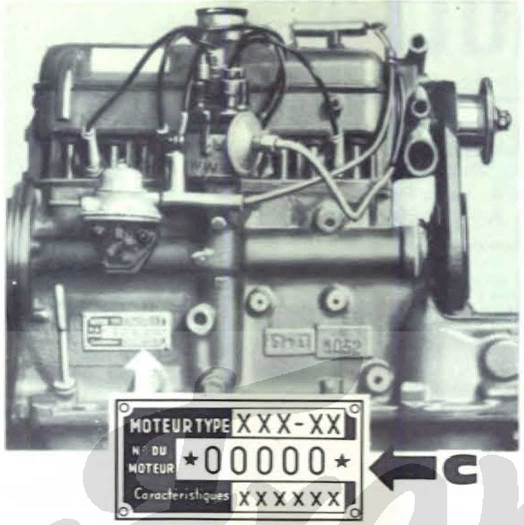

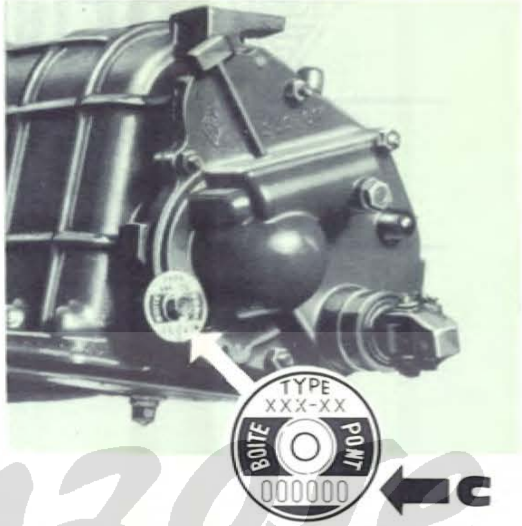

Indicazioni essenziali

Per ottenere una corretta fornitura dei pezzi di ricambio.

Sul veicolo

A Il tipo del veicolo

B Il numero di fabbricazione del veicolo.

C Il numero di fabbricazione dell'organo di cui fa parte il pezzo desiderato.

nel catalogo

Il numero del pezzo

Questo numero puo' comportare 7, 9 o 10 cifre, ed è indispensabile farlo figurare per intero nei buoni di ordinazione.
Esempio : 9906574 13

La quantita desiderata

PEZZI DI ORIGINE

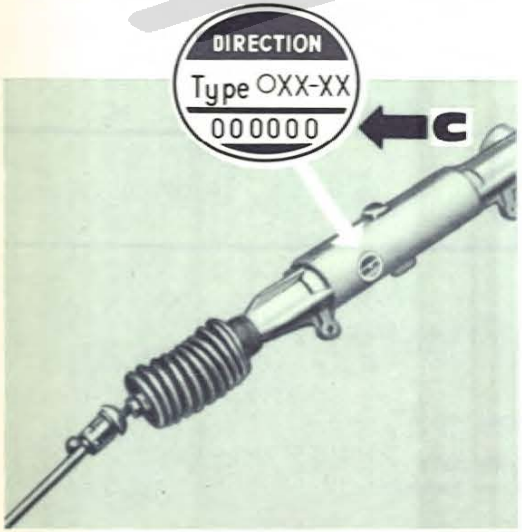

NOTA

1° Per semplificare le verifiche, sarebbe desiderabile indicare ugualmente nelle ordinazioni .
- il numero del catalogo.
- il numero della tavola illustrata.

2° Se i numeri dell'organo, o del veicolo, sono distrutti, indicare il numero della piastra del costruttore, riportato sulla tessera di garanzia.

Der Franzose

PREMESSA

03.00
C (E.It) P. R. 654

Il presente documento contiene tutti i gruppi e pezzi staccati montati di origine e riconoscibili dal marchio e vendibili come ricambi; permette di determinare con precisione i loro numeri e di identificarli facilmente per mezzo delle illustrazioni.

Questi gruppi e questi pezzi sono ripartiti per **Tavole** secondo l'organo o l'elemento di organo ai quali si riferiscono.

Ogni **Tavola** è identificata da un numero a 4 cifre delle quali le prime due corrispondono ad un determinato codice degli organi; puo' essere caratterizzata da una variante od un punto di partenza nel caso in cui essa si identifichi con una tavola similare.

Una tavola si compone :

— dell'illustrazione dei pezzi e gruppi contenuti nella tavola e che sono di forme differenti; ad ogni pezzo illustrato corrisponde uno o più numeri di pezzo caratterizzati fra essi da una variante o da un segno codificato.

— ed eventualmente, da **Tabelle** che comportano delle informazioni complementari come il punto di partenza e deposito. Queste tabelle figurano sia sotto l'illustrazione, sia su una pagina allegata all'illustrazione.

Osservazione : Il significato dei segni ed espressioni codificate impiegate in ogni tavola è indicato nella tavola n° **05**.00.

Un indice delle tavole, in testa a queste, fornisce la corrispondenza fra i loro numeri e le loro **denominazioni tecnologiche.**

Un indice numerico, alla fine del catalogo, fornisce la corrispondenza fra i numeri dei pezzi ed i numeri delle tavole come pure le quantità di pezzi per veicolo nella tavola considerata, eccetto per i numeri di bulloneria normalizzata. Il documento « DC 521 » fornisce il significato dei numeri codificati della bulloneria normalizzata.

USO DEL CATALOGO

Determinazione del numero di un pezzo conoscendo la sua natura :

1. Cercare nell'**indice** delle **tavole,** la tavola corrispondente all'organo o all'elemento di organo al quale questo pezzo puo' riferirsi.

2. Consultare il Catalogo per trovare questa tavola tenendo conto eventualmente, del punto di partenza o della variante che caratterizza la tavola.

3. Determinata la tavola, cercare l'illustrazione del pezzo desiderato. A questa illustrazione corrispondono uno o più numeri; scegliere quello che conviene, tenendo conto dei segni od espressioni codificate che li caratterizzano.

I rinvii numerici od alfabetici in corrispondenza del numero del pezzo, assicurano il collegamento fra questi numeri e le informazioni complementari che vi si riferiscono, contenuti nelle tabelle situate sia sotto l'illustrazione, sia nella pagina allegata.

Verifica, dalle Succursali, Concessionari o Centri Importatori, **di un buono di ordinazione,** redatto da un Agente o da un cliente che avrebbe usato la documentazione in suo possesso.

1. Cercare nell'**indice numerico,** al numero di pezzo dato dal buono di ordinazione, i numeri delle tavole corrispondenti.

2. Consultare queste tavole per controllare se il numero del pezzo è ben quello che conviene tenendo conto dei punti di partenza attribuiti a questo numero e del numero del veicolo o dell'organo par il quale il pezzo è stato ordinato.

Identificazione per mezzo dell'illustrazione
di un pezzo del quale si conosce il numero.

1. Cercare nell'indice numerico, al numero di pezzo dato, il numero delle tavole corrispondenti.

2. Consultare queste tavole.

SEGNI ED ESPRESSIONI CODIFICATI

Le quote dei pezzi sono sempre espresse in millimetri.

05.00
C (E.It.) P.R. 654

†	Pezzo da esaurire.
	Dopo esaurimento prevedere.
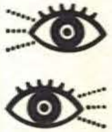	Vedere tavola o vedere pagina.
	3 marce.
	4 marce.
	Guida a sinistra.
	Guida a destra.
⚓	Esportazione.
□	Equipaggiamento facoltativo.
△	Altitudini elevate.
⇨	.... a ....
&	e
●	Filtraggio Compound (Tropiques).
★★	Grandi freddi.

	Pezzi da prevedere in supplemento.
!!!	Istruzioni per l'intercambiabilita symbolizzati da.
	Numeri dei veicoli o degli organi interessati simbolizzati da.
	Cattive strade.
❶	1a velocità.
❷	2a velocità.
❸	3a velocità.
❹	4a velocità.
Ⓡ	Retro marcia.
	Dentatura interna 10 denti.
	Dentatura interna 20 denti.
A	Ampère.
AC	Con riscaldamento.
AH	Ampère-ora.
BP	Gruppo cambio-differenziale.

C	Colore.
DE	Diametro esterno.
DI	Diametro interno.
DIR	Sterzo.
E	Spessore.
EQ	Equipaggiamento.
ER	Sostituzione riparazione.
F	Feltro.
GE	Peso in grammi.
LA	Larghezza totale.
LO	Lunghezza totale.
M	Mocchetta.
MEC	Meccanismo.
MOT	Motore.
N	Numero di denti.

Der Franzose

SEGNI ED ESPRESSIONI CODIFICATI

Le quote dei pezzi sono sempre espresse in millimetri.

05.00
C (E.It.) P.R. 654

P	Percalle.
S	Finta pelle.
SC	Senza riscaldamento.
T	Tessuto.
TAR	Treno posteriore.
TAV	Avantreno.
V	Volt.
VADM	Vendita al decimetro.
VAM	Vendita al metro.
VEH	Veicolo.
VEN LO	Vendita in lunghezza determinata.

«A»	Austria.
«CDN»	Canada.
«CH»	Svizzero.
«D»	Germania.
«DK»	Danimarca.
«GB»	Gran Bretagna.
«I»	Italia.
«N»	Norvegia.
«S»	Svezia.
«US»	Stati Uniti d'America.

Der Franzose

!!! ISTRUZIONI PER L'INTERCAMBIABILITA

06.00
B (E.It) P. R. 654

28 Questi pezzi sono forniti dalle stazioni di servizio e Depositari BOSCH. (Numeri della serie 882 000).

I pezzi dovranno essere sempre ordinati con il numero 882 000 seguito dal riferimento BOSCH.

44

VEH. nº 1 ⇨ VEH. nº 10951

Spider:

4 281 335 - 2
4 281 336 - 2
5 553 691 - 1
5 553 692 - 1
5 553 722 - 2
5 553 723 - 2
6 069 826 - 2
6 069 862 - 2
6 069 863 - 2
6 069 864 - 2
6 069 865 - 2
6 069 866 - 2
8 545 290 - 4
1 080 100 849 - 4
1 080 100 859 - 4
1 081 110 869 - 2
1 081 350 859 - 2

Convertible:

4 281 335 - 2
4 281 336 - 2
5 553 691 - 1
5 553 692 - 1
5 553 693 - 1
5 553 694 - 1
5 553 722 - 2
5 553 723 - 2
5 553 725 - 1
5 553 753 - 2
6 069 609 - 2
6 069 826 - 2
6 069 862 - 2
6 069 863 - 2
6 069 864 - 2
6 069 865 - 2
6 069 866 - 2
8 243 617 - 1
8 243 618 - 1
8 243 619 - 2
8 545 290 - 4
1 080 100 849 - 4
1 080 100 859 - 4
1 081 110 869 - 2
1 081 350 859 - 2
1 081 350 889 - 4

R. S. 1348

45

VEH. nº 1 ⇨ VEH. nº 10951

4 281 335 - 2
4 281 336 - 2
5 553 691 - 1
5 553 692 - 1
5 553 693 - 1
5 553 694 - 1
5 553 722 - 2
5 553 723 - 2
6 069 826 - 2
6 069 862 - 2
6 069 863 - 2
6 069 864 - 2
6 069 865 - 2
6 069 866 - 2
8 214 588 - 1
8 243 617 - 1
8 243 618 - 1
8 243 619 - 2
8 545 290 - 4
8 545 291 - 4
1 080 100 849 - 4
1 080 100 859 - 4
1 081 110 869 - 2
1 081 350 859 - 2
1 081 350 889 - 4

R. S. 1348

53

VEH. nº 1 ⇨ VEH. nº 10951

Spider:

5 553 691 - 1
5 553 692 - 1
5 553 967 - 2
6 069 826 - 2
6 070 161 - 2
6 071 208 - 5
8 243 644 - 2
1 016 040 309 - 5
1 081 110 479 - 5

Convertible:

4 281 335 - 2
4 281 336 - 2
5 553 691 - 1
5 553 692 - 1
5 553 693 - 1
5 553 694 - 1
5 553 723 - 2
5 553 725 - 1
5 553 753 - 2
6 069 609 - 2
6 069 826 - 2
6 069 862 - 2
6 069 863 - 1
6 069 865 - 2
6 069 866 - 2
6 070 161 - 2
6 071 208 - 5
8 243 617 - 1
8 243 618 - 1
8 243 619 - 2
8 545 290 - 4
1 016 040 309 - 5
1 080 100 849 - 4
1 081 110 479 - 4
1 081 350 889 - 4

VEH. nº 10952 ⇨ VEH. nº 22770

Spider:

5 553 967 - 2
6 070 161 - 2
6 071 208 - 5
8 243 644 - 2
1 016 040 309 - 5
1 081 110 479 - 5

Convertible:

6 070 161 - 2
6 071 208 - 5
1 016 040 309 - 5
1 081 110 479 - 5

RENAULT

Régie nationale des usines Renault
8-10 avenue Emile-Zola Billancourt
Seine, France. Tél. MOL. 52-00 et 26-00
adr. télégr. Renofer-Paris. Telex Paris
20094. N° d'entreprise 261 75 012 9001

P.R. 654
LAATSTE UITGAVE

Onderdelenboek

R. 1092

75 654 72 02

RN
ORIGINELE ONDERDELEN

Gehele of gedeeltelijke
nadruk of vertalen is verboden
zonder schriftelijke toestemming van de
Régie Nationale des Usines Renault
Billancourt (France)
Printed in France.

DerFranzose

Plaats van chassis-, fabricage- en orgaannummers

02.00
B (E.NL.) P.R. 654

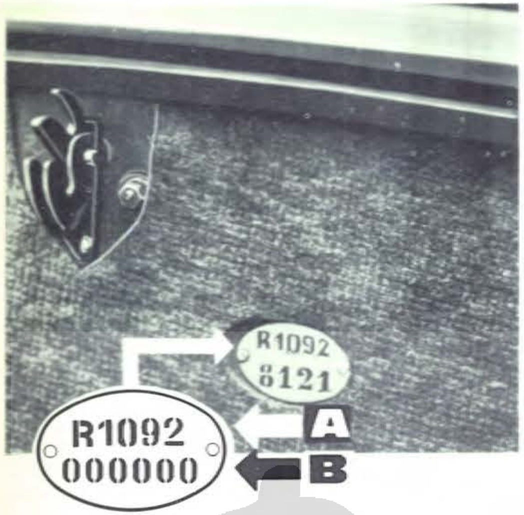

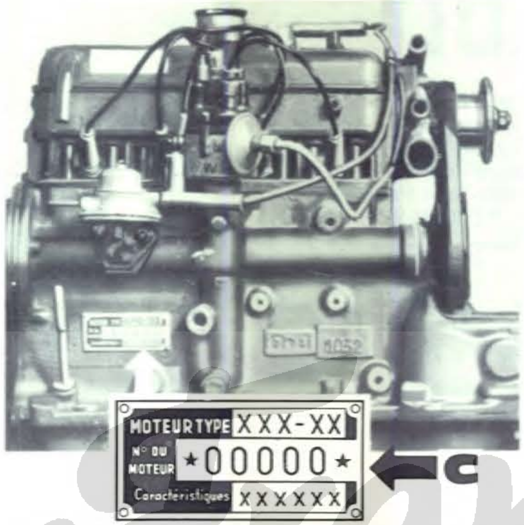

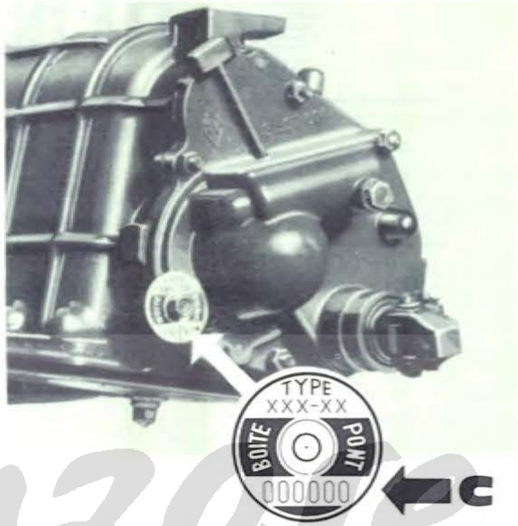

Beslist noodzakelijke inlichtingen

Ter verkrijging van het juiste onderdeel.

Op de wagen

A Het wagentype
B Het fabricagenummer
C Het fabricagenummer van het orgaan, waaronder het bestelde onderdeel ressorteert.

In het onderdelenboek

Het onderdeelnummer

Dit nummer kan uit 7, 9 of 10 cijfers bestaan. Het is beslist noodzakelijk bij Uw bestellingen dit gehele nummer te vermelden.
Voorbeeld : 9906574 13

De verlangde hoeveelheid

RN
ORIGINELE ONDERDELEN

OPMERKING

1e Om eventuele contrôles te vergemakkelijken is het raadzaam bij de bestellingen eveneens te vermelden :
- het nummer van het onderdelenboek
- het paginanummer van de betreffende afbeelding

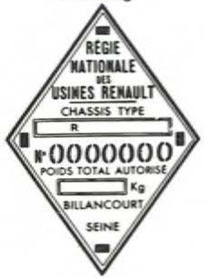

2e Indien de nummers van het orgaan of van de wagen niet meer zijn af te lezen, moet U het chassisnummer van de wagen vermelden. Dit is ingevuld op het garantiebewijs van de wagen.

INLEIDING

03.00
C (E.NL.) P. R. 654

In deze catalogus zijn alle onderdeelgroepen en afzonderlijke onderdelen vermeld welke origineel op de wagens van ons merk zijn gemonteerd en voor reparatiedoeleinden worden verkocht. De onderdelen zijn met de juiste nummers aangeduid en kunnen aan de hand van de afbeeldingen gemakkelijk worden geïdentificeerd.

De onderdeelgroepen en afzonderlijke onderdelen zijn in elke **plaat** gegroepeerd volgens het orgaan of deel van het orgaan waartoe zij behoren.

Iedere **plaat** is aangeduid met een nummer van vier cijfers, waarvan de eerste twee cijfers corresponderen met een code voor het betreffende orgaan.

Hiervan kan zijn afgeweken in geval de aanduiding betrekking heeft op een overeenkomstige plaat.

Een plaat bestaat uit :

— de afbeelding van de onderdelen en onderdeelgroepen welke in de plaat zijn opgenomen en welke in vorm verschillen ; met elk afgebeeld onderdeel correspondeert een nummer of meerdere nummers welke onderling gekenmerkt zijn door een afzonderlijke variërende aanduiding of een code-merkteken.

— en eventueel uit een **tabel** waarin aanvullende gegevens zijn vermeld, zoals begin van uitgave en verdere aanduidingen. Deze tabellen zijn geplaatst, hetzij onderaan de afbeelding, hetzij op de bladzijde naast de afbeelding.

Opmerkingen : De verklaring van de betekenis van de in elke lijst gebruikte aanduidingen en code-merken is in de lijst no. **05**.00 opgenomen.

Vóór de **platen** is een **inhoudsopgave** gedrukt welke het betreffende nummer en de **technische benaming** van de plaat vermeldt.

Achterin de catalogus is een **nummerieke inhoudsopgave** opgenomen, waarin de onderdeelnummers en de daarmede corresponderende nummers van de betreffende platen zijn vermeld, evenals het aantal onderdelen per wagen, met uitzondering van het aantal genormaliseerde bouten. In het document « DC 521 » is de betekenis van de codenummers van de genormalizeerde bouten opgenomen.

GEBRUIKSAANWIJZING

Bepalen van het onderdeelnummer wanneer de soort van het onderdeel bekend is :

1. Zoek in de **inhoudsopgave** de **plaat** welke betrekking heeft op het orgaan waarvan het betreffende onderdeel deel uitmaakt.

2. Zoek in de catalogus deze plaat op, rekening houdend met eventueel afwijkende gegevens, zoals begin van uitgave en afwijkende aanduiding welke de plaat kenmerken.

3. Wanneer de plaat gevonden is, zoekt men daarin de afbeelding van het gewenste onderdeel op. Bij deze afbeelding staan één of meer nummers ; kies hieruit het juiste nummer, rekening houdend met de kenmerkende codemerktekens of aanduidingen.

De aanduidingen in cijfers of letters bij het onderdeelnummer verwijzen naar de aanvullende nummers en aanwijzingen (indien van toepassing), welke zijn vermeld in de tabellen onder de plaat of op de tegenoverliggende bladzijde.

Verificatie, door de onderafdelingen of de importatiecentra, van een bestellingsbon, geredigeerd door een agent of een klant, die gebruik gemaakt heeft van de in zijn bezit zijnde documentatie.

1. Zoek in de **nummerieke inhoudsopgave** aan de hand van het in de bestelbon gegeven onderdeelnummer de betreffende plaatnummers op.

2. Raadpleeg de platen om te contrôleren of het opgegeven onderdeelnummer wel het juiste is, rekening houdend met begin van uitgave van het nummer en het wagennummer of nummer van het orgaan waarvoor het onderdeel wordt besteld.

Identificatie van een onderdeel aan de hand van de afbeelding, wanneer het onderdeelnummer bekend is.

1. Zoek het nummer van de betreffende platen aan de hand van het juiste onderdeelnummer in de nummerieke inhoudsopgave.

2. Raadpleeg de platen.

CODE DER TECKENS EN UITDRUKKINGEN

De maten van de onderdelen zijn altijd in millimeters opgegeven.

05.00
C (E.NL.) P.R. 654

- † Onderdeel komt te vervallen ; levering zolang de voorraad strekt.
- Te gebruiken nadat de bestaande voorraad is uitgeput.
- Zie afbeelding of blz.
- 3 versnellingen.
- 4 versnellingen.
- ☜ Links stuur.
- ☞ Rechts stuur.
- ⚓ Export uitvoering.
- □ Behoort niet tot de standaard-uitrusting.
- △ Hooggelegen gebieden.
- ⇨ .... tot ....
- & en.
- ● Compound filter.
- ★★ Zeer koude gebieden.

- Aanvullend in voorraad te nemen onderdelen.
- !!! Aanwijzingen betreffende verwisselbaarheid, aangeduid door.
- Serienummer van de betreffende wagens of organen aangeduid door.
- Voor slechte wegen.
- ➊ 1e versnelling.
- ➋ 2e versnelling.
- ➌ 3e versnelling.
- ➍ 4e versnelling.
- Ⓡ Achteruit.
- (10) Inwendige vertanding (10 tanden).
- (20) Inwendige vertanding (20 tanden).
- **A** Ampère.
- **AC** Met verwarming.
- **AH** Ampère-uur.
- **BP** Versnellingsbak-differentieel.

- **C** Kleur.
- **DE** Uitwendige diameter.
- **DI** Inwendige diameter.
- **DIR** Stuurinrichting.
- **E** Dikte.
- **ER** Reparatie ruilonderdeel.
- **EQ** Uitrusting.
- **F** Vilt.
- **GE** Gewicht in grammen.
- **LA** Totale breedte.
- **LO** Totale lengte.
- **M** Pluche-weefsel.
- **MEC** Mechanisme.
- **MOT** Motor.
- **N** Aantal tanden.

Der Franzose

CODE DER TECKENS EN UITDRUKKINGEN

De maten van de onderdelen zijn altijd in millimeters opgegeven.

05.00
C (E.NL.) P.R. 654

P	Geprepareerd katoen.
S	Kunstleder.
SC	Zonder verwarming.
T	Weefsel.
TAR	Achtertrein.
TAV	Voortrein.
V	Volt.
VAM	Verkoop per meter.
VADM	Verkoop per dm.
VEH	Wagen.
VEN LO	Verkoop in bepaalde lengten.

«A»	Oostenrijk.
«CDN»	Canada.
«CH»	Zwitserland.
«D»	Duitsland.
«DK»	Denemarken.
«GB»	Engeland.
«I»	Italië.
«N»	Noorwegen.
«S»	Zweden.
«US»	Verenigde Staten.

Der Franzose

!!! AANWIJZINGEN BETREFFENDE VERWISSELBAARHEID

06.00
B (E.NL.) P. R. 654

28 Deze onderdelen worden geleverd door de BOSCH-importeurs of agenten (serienummer 882 000).

De onderdelen moeten altijd besteld worden met het nummer 882 000, gevolgd door het BOSCH-onderdeelnummer.

44

VEH. nº 1 ⇨ VEH. nº 10951

Cabriolet :

4 281 335 - 2
4 281 336 - 2
5 553 691 - 1
5 553 692 - 1
5 553 722 - 2
5 553 723 - 2
6 069 826 - 2
6 069 862 - 2
6 069 863 - 2
6 069 864 - 2
6 069 865 - 2
6 069 866 - 2
8 545 290 - 4
1 080 100 849 - 4
1 080 100 859 - 4
1 081 110 869 - 2
1 081 350 859 - 2

Cabriolet met Losse hard - Top :

4 281 335 - 2
4 281 336 - 2
5 553 691 - 1
5 553 692 - 1
5 553 693 - 1
5 553 694 - 1
5 553 722 - 2
5 553 723 - 2
5 553 725 - 1
5 553 753 - 2
6 069 609 - 2
6 069 826 - 2
6 069 862 - 2
6 069 863 - 2
6 069 864 - 2
6 069 865 - 2
6 069 866 - 2
8 243 617 - 1
8 243 618 - 1
8 243 619 - 2
8 545 290 - 4
1 080 100 849 - 4
1 080 100 859 - 4
1 081 110 869 - 2
1 081 350 859 - 2
1 081 350 889 - 4

R. S. 1348

45

VEH. nº 1 ⇨ VEH. nº 10951

4 281 335 - 2
4 281 336 - 2
5 553 691 - 1
5 553 692 - 1
5 553 693 - 1
5 553 694 - 1
5 553 722 - 2
5 553 723 - 2
6 069 826 - 2
6 069 862 - 2
6 069 863 - 2
6 069 864 - 2
6 069 865 - 2
6 069 866 - 2
8 214 588 - 1
8 243 617 - 1
8 243 618 - 1
8 243 619 - 2
8 545 290 - 4
8 545 291 - 4
1 080 100 849 - 4
1 080 100 859 - 4
1 081 110 869 - 2
1 081 350 859 - 2
1 081 350 889 - 4

R. S. 1348

53

VEH. nº 1 ⇨ VEH. nº 10951

Cabriolet :

5 553 691 - 1
5 553 692 - 1
5 553 967 - 2
6 069 826 - 2
6 070 161 - 2
6 071 208 - 5
8 243 644 - 2
1 016 040 309 - 5
1 081 110 479 - 5

Cabriolet met Losse hard - Top :

4 281 335 - 2
4 281 336 - 2
5 553 691 - 1
5 553 692 - 1
5 553 693 - 1
5 553 694 - 1
5 553 723 - 2
5 553 725 - 1
5 553 753 - 2
6 069 609 - 2
6 069 826 - 2
6 069 862 - 2
6 069 863 - 1
6 069 865 - 2
6 069 866 - 2
6 070 161 - 2
6 071 208 - 5
8 243 617 - 1
8 243 618 - 1
8 243 619 - 2
8 545 290 - 4
1 016 040 309 - 5
1 080 100 849 - 4
1 081 110 479 - 4
1 081 350 889 - 4

VEH. nº 10952 ⇨ VEH. nº 22770

Cabriolet :

5 553 967 - 2
6 070 161 - 2
6 071 208 - 5
8 243 644 - 2
1 016 040 309 - 5
1 081 110 479 - 5

Cabriolet met Losse hard - Top :

6 070 161 - 2
6 071 208 - 5
1 016 040 309 - 5
1 081 110 479 - 5

RENAULT

Régie nationale des usines Renault
8-10 avenue Emile-Zola Billancourt
Seine, France. Tél. MOL. 52-00 et 26-00
adr. télégr. Renofer-Paris. Telex Paris
20094. N° d'entreprise 261 75 012 9001

P.R. 654
SENASTE UPPLAGAN

Reservdelskatalog

R.1092

75 654 72 02

ORIGINALDELAR

Alla rättigheter forbehålls.
Helt eller delvis återgivande
eller översättning tillåten
endast efter skriftligt medgivande från
Régie Nationale des Usines Renault
Billancourt (France)
Printed in France.

Der Franzose

Placering av chassi-och fabrikationsnummer samt motor-och växellådsnummer etc.

02.00
B (E.S.) P.R. 654

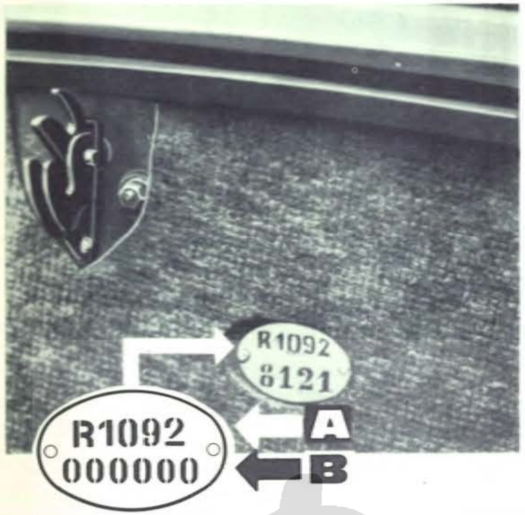

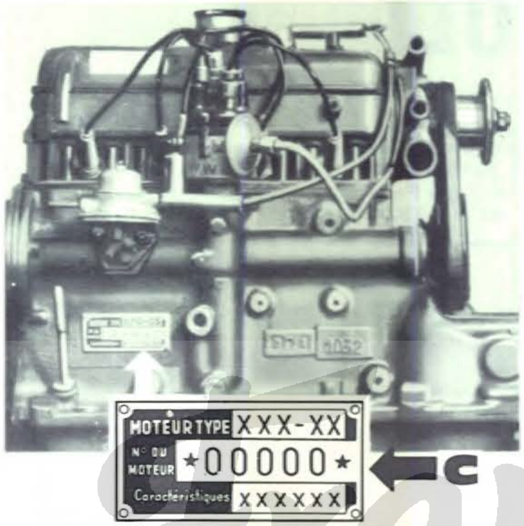

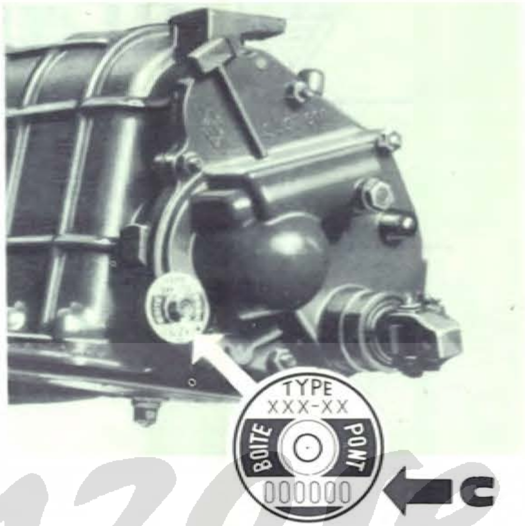

Erforderliga uppgifter

For att erhålla en korrekt leverans av reservdelar.

på bilen

A Vagntyp
B Fabrikationsnummer
C Numret å motor eller annat organ till vilket den bestallda delen hor

i katalogen

Delens nummer
Numret kan ha 7, 9 eller 10 siffror. Det ar absolut nodvandigt att all siffrorna finns med vid bestallning av delar.
T. ex. : 9906574 13

Onskat antal

ORIGINALDELAR

Der Franzose

ANMARKNING

1. For att forenkla orderkontrollen ar det onskvart att i orderna angiva :
   — katalognummer
   — planschnummer.

2. Om organ-eller fabrikationsnummer aro forstorda, angiv leveransnumret a den romboidformiga platen.

INLEDNING

03.00
C (E.S.) P.R. 654

Föreliggande katalog innehåller en förteckning över reservdelar och kompletta enheter av originaltillverkning, igenkända på märket RN. Den gör det möjligt att exakt fastställa delarnas nummer och att identifiera dem med ledning av illustrationerna.

Varje detalj och varje enhet kan återfinnas på en bild, föreställande den huvudenhet i vilken detaljen ingår.

Varje planschsida har ett **4**-siffrigt nummer av vilket de två första siffrorna motsvara en kodbeteckning för huvudenheten eller organet ifråga; avbildningen kan ha en variant eller en konstruktionsändring med utgång från ett visst fabrikations-nummer och i sådant fall finnes två likartade planscher.

En plansch består av :

— avbildning av delarna och den enhet i vilken dessa ingår; till varje avbildad detalj svarar ett eller flera reservdelsnummer som sinsemellan karaktäriseras genom en variant eller en kodbeteckning.

— eventuellt av en tablå, som ger kompletterande upplysningar såsom från vilket fabrikations-nummer en viss detalj monteras och vilka delar, som erfordras vid utbyte. Dessa tablåer återfinnas antingen längst ned på planschen eller på ett blad intill planschen.

Anmärkning : Förklaring till de märken och kodbeteckningar, som finnas på varje plansch, återfinnes på plansch nr. **05**.00.

Framför planscherna finnes en **plansch-förteckning,** som återger dessas nummer och motsvarande **tekniska benämningar.**

I slutet av katalogen finnes en **referenslista** mellan reservdelsnummer och planschnummer såväl som uppgift på det antal, som åtgår av varje detalj, (med undantag för numren på bultar av standardtyp).

ANVÄNDNING

Fastställande av numret på en viss reservdel tillgår på följande sätt :

1. Sök i **bildregistret** upp den bild som omfattar den huvudenhet i vilken den aktuella delen ingår eller med vilken den sammanhänger.

2. Sök upp denna plansch i katalogen och tag därvid hänsyn till eventuellt förekommande variant- eller fabrikations-nummer.

3. Då den önskade planschen återfunnits skall den eftersökta delen uppsökas. Till den avbildade delen finnes ett eller flera reservdelsnummer och man skall välja det nummer, som motsvarar de märken eller kodbeteckningar betecknande den del man vill ha.

De siffror eller bokstäver som kan förekomma framför eller efter ett reservdels-nummer hänvisa till kompletterande upplysningar om detaljen och som återfinnas i en tablå längst ned på sidan eller på vidstående sida.

2. Kontrollera med ledning av planschen att det uppgivna reservdels-numret är det riktiga med hänsyn till det uppgivna fabrikations-numret.

Filialers och centralimportörers kontroll av beställningssedel, som utskrivits av en representant eller en kund med ledning av tillgänglig dokumentation.

1. Leta i nummerregistret med ledning av det reservdelsnummer, som framgår av beställningssedeln reda på numret på motsvarande bild.

Identifiering med ledning av en bild av en detalj vars nummerbeteckning är känd :

1. Sök med ledning av nummerregistret upp numret på den bild som upptar den aktuella detaljen.

2. Slå upp denna bild.

BETECKNINGAR OCH FORKORTNINGAR

Sidorna på delarna är alltid uttryckta i mm.

05.00
C (E.S.) P.R. 654

†	Utförsäljes.
[†]	Efter utförsäljning levereras.
	Se plansch eller sida.
	3-växlad.
	4-växlad.
	Vänsterstyrd.
	Högerstyrd.
⚓	Export.
□	Valfri utrustning.
△	Höga bergstrakter.
⇨	.... till ....
&	Och.
●	Specialluftrenare " Compound " (Tropik).
★★	" Kallt klimat ".

	Supplementdelar.
!!!	Anvisningar för utbyte symboliserat av.
xxxx 00000	Vagn-eller organ-nr symboliserat av.
	Dåliga vägar.
1	1 : an.
2	2 : an.
3	3 : an.
4	4 : an.
R	Back.
10	10 bommar, invändiga.
20	20 bommar, invändiga.
A	Ampère.
AC	Med värme.
AH	Ampère-timmar.
BP	Växellåda - bakaxel.

C	Färg.
DE	Ytterdiameter.
DI	Innerdiameter.
DIR	Styrväxel.
E	Tjocklek.
EQ	Utrustning.
ER	Utbytesservice.
F	Filt.
GE	Vikt i gram.
LA	Total bredd.
LO	Total längd.
M	Plysch.
MEC	Mekanism.
MOT	Motor.
N	Antal kuggar.

DerFranzose

BETECKNINGAR OCH FORKORTNINGAR

Sidorna på delarna är alltid uttryckta i mm.

05.00
C (E.S.) P.R. 654

P	Plastbehandlat.
S	Konstläder.
SC	Utan värme.
T	Tyg.
TAR	Bakvagn.
TAV	Framvagn.
V	Volt.
VADM	Säljes per dm.
VAM	Säljes per m.
VEH	Vagn.
VEN LO	Försäl jning av fastställd längd.

«A»	Österrike.
«CDN»	Kanada.
«CH»	Schweiz.
«D»	Tyskland.
«DK»	Danmark.
«GB»	Storbritannien.
«I»	Italien.
«N»	Norge.
«S»	Sverige.
«US»	Förenta Staterna.

Der Franzose

!!! ANVISNINGAR FÖR UTBYTE

06.00
B (E.S.) P. R. 654

28 Dessa delar levereras genom Bosch' depoter (nummerserie 882 000).

Delarna skall alltid beställas med nr 882 000 åtföljt av Bosch' referens.

44

VEH. n° 1 ⇨ VEH. n° 10951

Cabriolet :

4 281 335 - 2
4 281 336 - 2
5 553 691 - 1
5 553 692 - 1
5 553 722 - 2
5 553 723 - 2
6 069 826 - 2
6 069 862 - 2
6 069 863 - 2
6 069 864 - 2
6 069 865 - 2
6 069 866 - 2
8 545 290 - 4
1 080 100 849 - 4
1 080 100 859 - 4
1 081 110 869 - 2
1 081 350 859 - 2

Convertible :

4 281 335 - 2
4 281 336 - 2
5 553 691 - 1
5 553 692 - 1
5 553 693 - 1
5 553 694 - 1
5 553 722 - 2
5 553 723 - 2
5 553 725 - 1
5 553 753 - 2
6 069 609 - 2
6 069 826 - 2
6 069 862 - 2
6 069 863 - 2
6 069 864 - 2
6 069 865 - 2
6 069 866 - 2
8 243 617 - 1
8 243 618 - 1
8 243 619 - 2
8 545 290 - 4
1 080 100 849 - 4
1 080 100 859 - 4
1 081 110 869 - 2
1 081 350 859 - 2
1 081 350 889 - 4

R. S. 1348

45

VEH. n° 1 ⇨ VEH. n° 10951

4 281 335 - 2
4 281 336 - 2
5 553 691 - 1
5 553 692 - 1
5 553 693 - 1
5 553 694 - 1
5 553 722 - 2
5 553 723 - 2
6 069 826 - 2
6 069 862 - 2
6 069 863 - 2
6 069 864 - 2
6 069 865 - 2
6 069 866 - 2
8 214 588 - 1
8 243 617 - 1
8 243 618 - 1
8 243 619 - 2
8 545 290 - 4
8 545 291 - 4
1 080 100 849 - 4
1 080 100 859 - 4
1 081 110 869 - 2
1 081 350 859 - 2
1 081 350 889 - 4

R. S. 1348

53

VEH. n° 1 ⇨ VEH. n° 10951

Cabriolet :

5 553 691 - 1
5 553 692 - 1
5 553 967 - 2
6 069 826 - 2
6 070 161 - 2
6 071 208 - 5
8 243 644 - 2
1 016 040 309 - 5
1 081 110 479 - 5

Convertible :

4 281 335 - 2
4 281 336 - 2
5 553 691 - 1
5 553 692 - 1
5 553 693 - 1
5 553 694 - 1
5 553 723 - 2
5 553 725 - 1
5 553 753 - 2
6 069 609 - 2
6 069 826 - 2
6 069 862 - 2
6 069 863 - 1
6 069 865 - 2
6 069 866 - 2
6 070 161 - 2
6 071 208 - 5
8 243 617 - 1
8 243 618 - 1
8 243 619 - 2
8 545 290 - 4
1 016 040 309 - 5
1 080 100 849 - 4
1 081 110 479 - 4
1 081 350 889 - 4

VEH. n° 10952 ⇨ VEH. n° 22770

Cabriolet :

5 553 967 - 2
6 070 161 - 2
6 071 208 - 5
8 243 644 - 2
1 016 040 309 - 5
1 081 110 479 - 5

Convertible :

6 070 161 - 2
6 071 208 - 5
1 016 040 309 - 5
1 081 110 479 - 5

Répertoire des planches - Plate Index - Bildtafeln-liste - Planchernes betegnelse - Lista de laminas - Indice delle tavole - Overzicht der afbeeldingen - Bild-forteckning.

07.00
D P. R. 654

1 Numéro de planche - Plate number - Bildtafelnummer - Planche Numre - Numeros de las laminas - Numeri delle tavole - Nummers der afbeeldingen - Bildnummer.
2 Édition - Edition - Ausgabe - Udgave - Edición - Edizione - Uitgave - Upplaga.
3 Désignations - Description - Bezeichnung - Benævnelse - Designaciones - Denominazioni - Aanduidingen - Benämning.

1	2	3
00.00	C	Page de garde Cover page Deckblatt Forside Cubierta Pagina de guardia Schutblad Försättsblad
01.00	C	
02.00	B	
03.00	C	
04.00	B	
05.00	C	
06.00	B	
07.00	D	Avant-propos Foreword Vorwort Forord Preambulo Preambolo Voorwoord Förord
14.01	A	
14.10	A	
14.15	A	
14.20	B	
14.25	A	
14.30	C	
14.40	C	
14.60	A	Moteur Engines Motoren Motor Motores Motori Motor Motorer
15.01	C	
15.10	C	
15.15	A	
15.20	C	
15.28	B	
15.29	B	
15.30	B	
15.32	B	
15.33	A	
15.35	A	
15.40	B	
15.50	B	
15.60	A	
15.70	B	Distribution Timing Steuerung Vippetøj Distribución Distribuzione Distributie Fördelning, ventilmekanism
16.01	C	
16.40	A	
16.41	A	
16.70	A	Pompe à huile Oil pump Ölpumpe Oliepumpe Bomba de aceite Pompa olio Oliepomp Oljepump
17.01	C	
17.05	B	
17.10	B	Pompe à eau Water pump Wasserpumpe Vandpumpe Bomba de agua Pompa acqua Oliepomp Vattenpump
18.01	A	
18.05	A	
18.10	A	
18.20	B	
18.30	B	
18.40	B	
18.50	B	
18.54	A	
18.55	C	
18.58	A	
18.60	A	
18.70	B	
18.75	B	
18.85	A	Allumeur - Dynamo - Démarreur. Distributor - Dynamo - Starter Zundverteiler - Lichtmaschine - Anlasser Stromfordeler - Dynamo - Startermotor Encendido - Dinamo - Arranque Spinterogeno - Dinamo - Motorino avviamento Stroomverdeler - Dynamo's - Startmotoren Strömfördelare - Generator - Startmotor
19.01	B	
19.20	B	Pompe à essence Fuel pump Kraftstoffpumpe Benzinpumpe Bomba de gasolina Pompa benzina Benzinepomp Bensinpump
30.01	A	Embrayage Clutch Kupplung Kobling Embrague Frizione Koppeling Koppling
31.01	C	
31.03	A	
31.05	C	
31.10	B	
31.15	C	
31.20	C	
31.22	B	
31.23	A	
31.25	D	
31.27	C	
31.30	C	
31.32	A	
31.35	C	
31.40	C	
31.45	C	
31.50	C	
31.52	A	
31.55	D	Boîte-pont Gearbox-Differential Getriebe - Hinterachsbrücke

Der Franzose

Répertoire des planches - Plate Index - Bildtafeln-liste - Planchernes betegnelse - Lista de laminas - Indice delle tavole - Overzicht der afbeeldingen - Bild-forteckning.

07.00

D P. R. 654

1 Numéro de planche - Plate number - Bildtafelnummer - Planche Numre - Numeros de las laminas - Numeri delle tavolle - Nummers der afbeeldingen - Bildnummer.
2 Édition - Edition - Ausgabe - Udgave - Edición - Edizione - Uitgave - Upplaga.
3 Désignations - Description - Bezeichnung - Benævnelse - Designaciones - Denominazioni - Aanduidingen - Benämning.

1	2	3
		Gearkasse Caja-puente Scatola-ponte Versnellingsbak - differentieel Växellada - Bakaxel

1	2	3
40.01	A	
40.10	C	
40.20	C	
40.30	C	
		Direction Steering Lenkung Styretøj Dirección Sterzo Stuurinrichting Styrning

1	2	3
42.01	C	
42.10	A	
42.15	A	
42.20	B	
42.30	C	
42.40	B	
42.50	C	
42.60	C	
42.62	B	
42.68	A	
42.70	B	
42.80	B	
		Train avant Front axle Vorderachse Fortøj Tren delantero Aventreno Voortrein Framvagn

1	2	3
43.01	C	
43.10	C	
43.20	C	
43.30	C	
43.40	C	
43.46	A	
43.50	A	
		Train arrière Rear axle Hinterachse Bagtøj Tren trasero Retrotreno Achtertrein Bakvagn

1	2	3
44.01	A	
		Roues Wheels Räder Hjul Ruedas Ruote Wielen Hjul

1	2	3
51.01	C	
51.10	B	
51.20	B	
51.30	B	
51.32	B	
51.40	B	
51.50	C	
		Suspension Suspension Aufhängung Ophængning Suspension Sospensione Ophanging Fjådring

1	2	3
58.01	C	
58.10	D	
58.20	D	
58.30	B	
58.50	B	
58.40	B	
58.60	B	
58.70	B	
58.80	C	
58.82	B	
58.90	C	
		Commandes Controls Betätigungen Styring af diverse aggregater Mandos Comandi Bedieningsorganen Manöverorgan

1	2	3
62.01	B	
62.05	B	
62.10	B	
62.12	A	
62.13	B	
62.14	B	
62.15	B	
62.17	B	
62.20	B	
62.23	C	
62.24	B	
62.25	B	
62.26	B	
62.27	C	
62.30	B	
62.32	A	
62.33	B	
62.35	B	
62.37	A	
62.38	C	
62.40	B	
62.41	A	
62.43	B	
62.44	A	
62.45	B	
62.45.10	A	
62.46	B	
62.47	B	
62.50	B	
62.53	B	
62.60	B	
62.65	B	
62.67	B	
62.70	B	
62.75	B	
62.80	B	
62.90	B	
62.92	A	
62.95	B	
62.98	B	
		Équipement électrique Electrical equipment Elektrische ausrüstung Elektrisk udstyr Equipo electrico Impianto elettrico Electrische uitrusting Elektrisk utrustning

1	2	3
70.01	B	
70.10	B	
		Radiateur Radiator Kühler Koler Radiador Radiatore Radiateur Kylare

Der Franzose

Répertoire des planches - Plate Index - Bildtafeln-liste - Planchernes betegnelse - Lista de laminas - Indice delle tavole - Overzicht der afbeeldingen - Bild-forteckning.

07.00
D P. R. 654

1 Numéro de planche - Plate number - Bildtafelnummer - Planche Numre - Numeros de las laminas - Numeri delle tavole - Nummers der afbeeldingen - Bildnummer.
2 Édition - Edition - Ausgabe - Udgave - Edición - Edizione - Uitgave - Upplaga.
3 Désignations - Description - Bezeichnung - Benævnelse - Designaciones - Denominazioni - Aanduidingen - Benämning.

1	2	3
71.01	B	Réservoir à carburant Fueltank Kraftstoffbehälter Benzintank Deposito de carburante Serbatoio carburante Benzinetank Bensintank
73.01	A	Silencieux Silencer Auspufftopf Lydpotte Silenciador Silenziatore Knaldemper Ljuddampare
78.01	A	Outillage Tools Werkzeug Værktøj Herramientas Attrezzi Gereedschap Verktyg

1	2	3
81.01	B	
81.10	B	
81.12	A	
81.15	B	
81.20	B	
81.25	B	
81.30	B	
81.35	C	
81.40	C	
81.45	B	
81.50	C	
81.60	B	
81.70	B	
81.80	B	Carrosserie Body Karrosserie Karosseri Carroceria Carrozzeria Carrosserie Karosserie

1	2	3
82.01	B	
82.10	B	
82.20	B	
82.30	B	
82.40	B	
82.50	B	
82.60	B	
82.70	B	
82.75	B	
82.80	C	
82.82	B	
82.85	C	
82.87	B	
82.89	A	
82.90	B	
82.95	B	
82.97	B	Portes - Capot moteur - Vitres Doors - Engine bonnet - Windows Türen - Motorhaube - Fenster Døre - Motorhjælm - Ruder Puertas - Capó del motor - Cristales Porte - Cofano motore - Cristalli Portieren - Motorkap - Ruiten Dörrar - Motorhuv - Rutor

1	2	3
84.01	B	
84.05	B	
84.20	A	
84.25	A	
84.40	B	
84.45	B	
84.50	A	
84.60	B	
84.62	A	
84.65	B	
84.75	B	
84.80	B	
84.90	B	
84.95	B	Sellerie Upholstery Polsterung Polstring Guarnicioneria Tappezzeria Stoffering Sadelmakeri

1	2	3
85.01	B	
85.05	B	
85.20	B	
85.30	B	
85.40	B	
85.50	B	
85.60	B	
85.65	B	
85.70	B	
85.75	B	
85.80	A	
85.90	B	Accessoires Accessories Zubehör Tilbehør Accesorios Accessori Toebehoren Tillbehör
100.00	A	Garniture de sellerie et teintes Upholstery materials and colours Polsterung und Farbtöne Indtræk og farver Telas de tapiceria y colores Guarnizioni selleria e tinte Bekledingen van de zittingen en Kleuren Sadelmakeri och farger.
120.00	D	Répertoire numérique Numbers and page numbers Numerisches Sachver Zeichnis Teile Nummeroversigt Lista numerica Indice numerico Numeriek overzicht Numeriek overzicht

Der Franzose

14.01

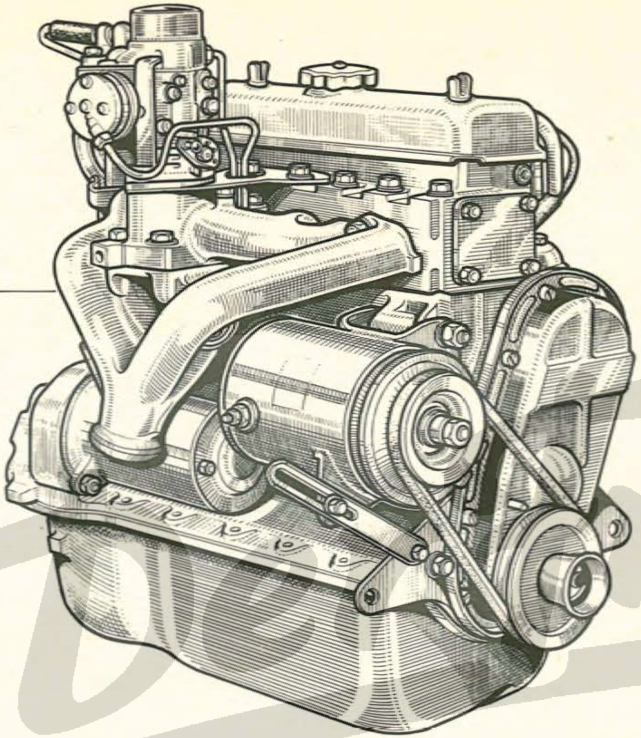
(6V) 9806006
● 9806005
△ 9806166
(12V) ● 9806007
★★ 9806165

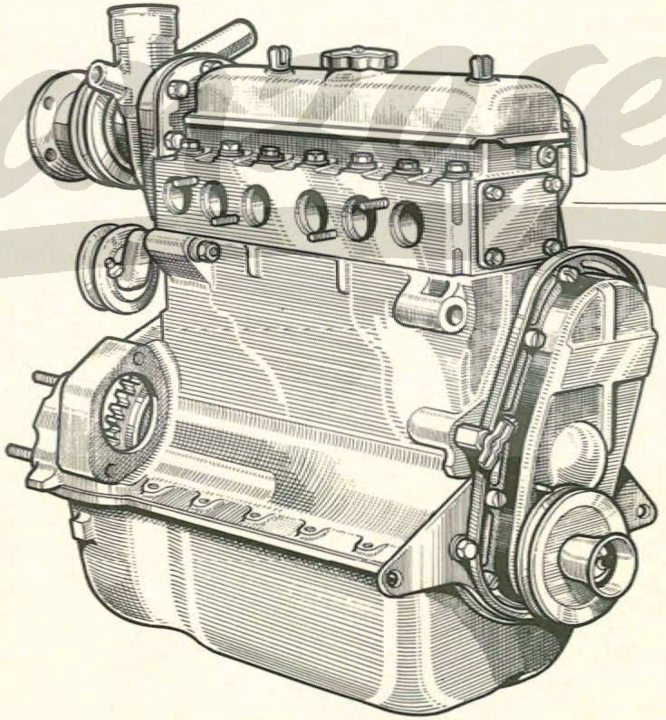
9803927 (6 V)
9803926 (12 V)

14.10

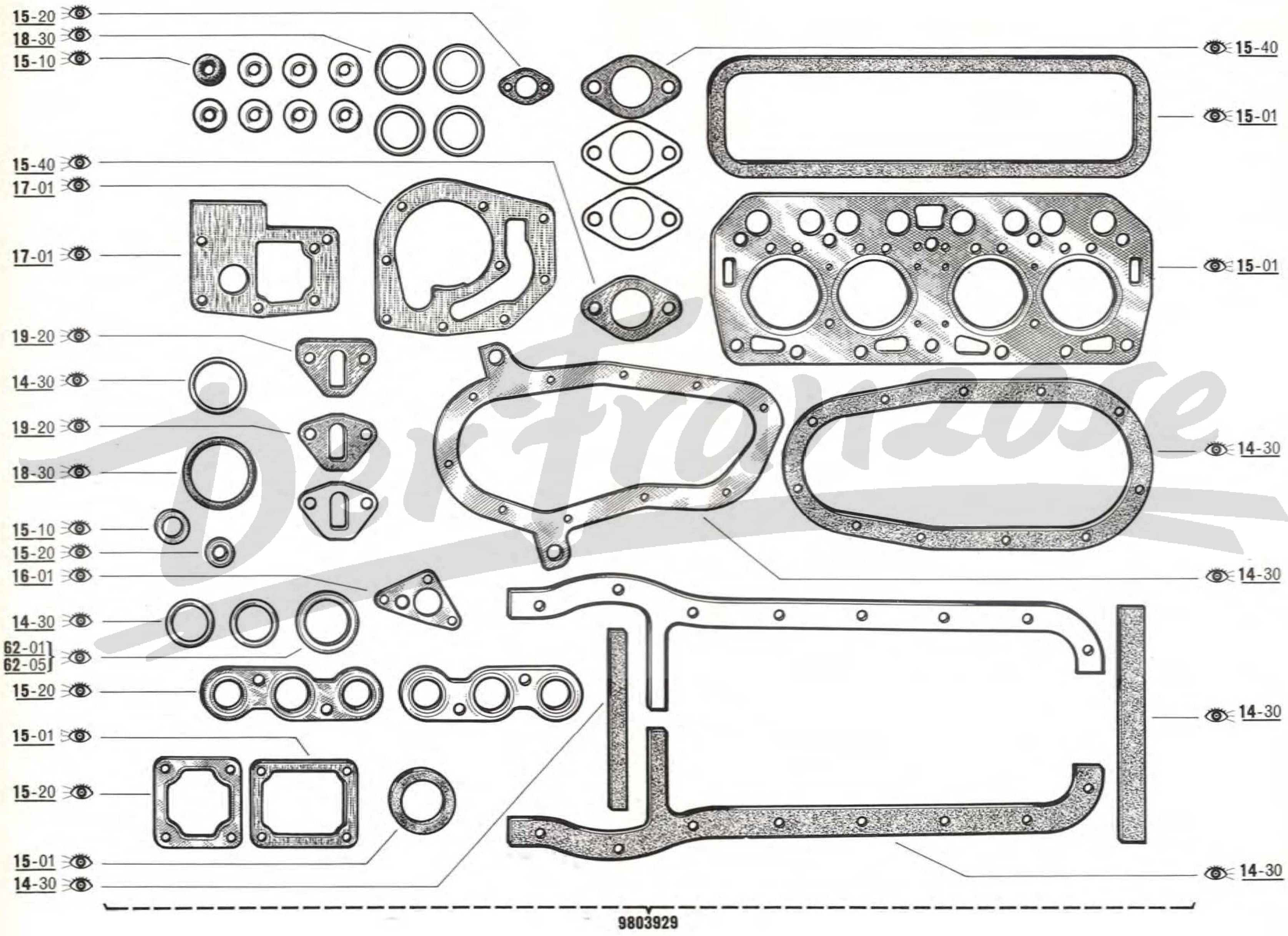
15-20
18-30
15-10
15-40
17-01
17-01
19-20
14-30
19-20
18-30
15-10
15-20
16-01
14-30
62-01
62-05
15-20
15-01
15-20
15-01
14-30
15-40
15-01
15-01
14-30
14-30
14-30
14-30
9803929

14.15

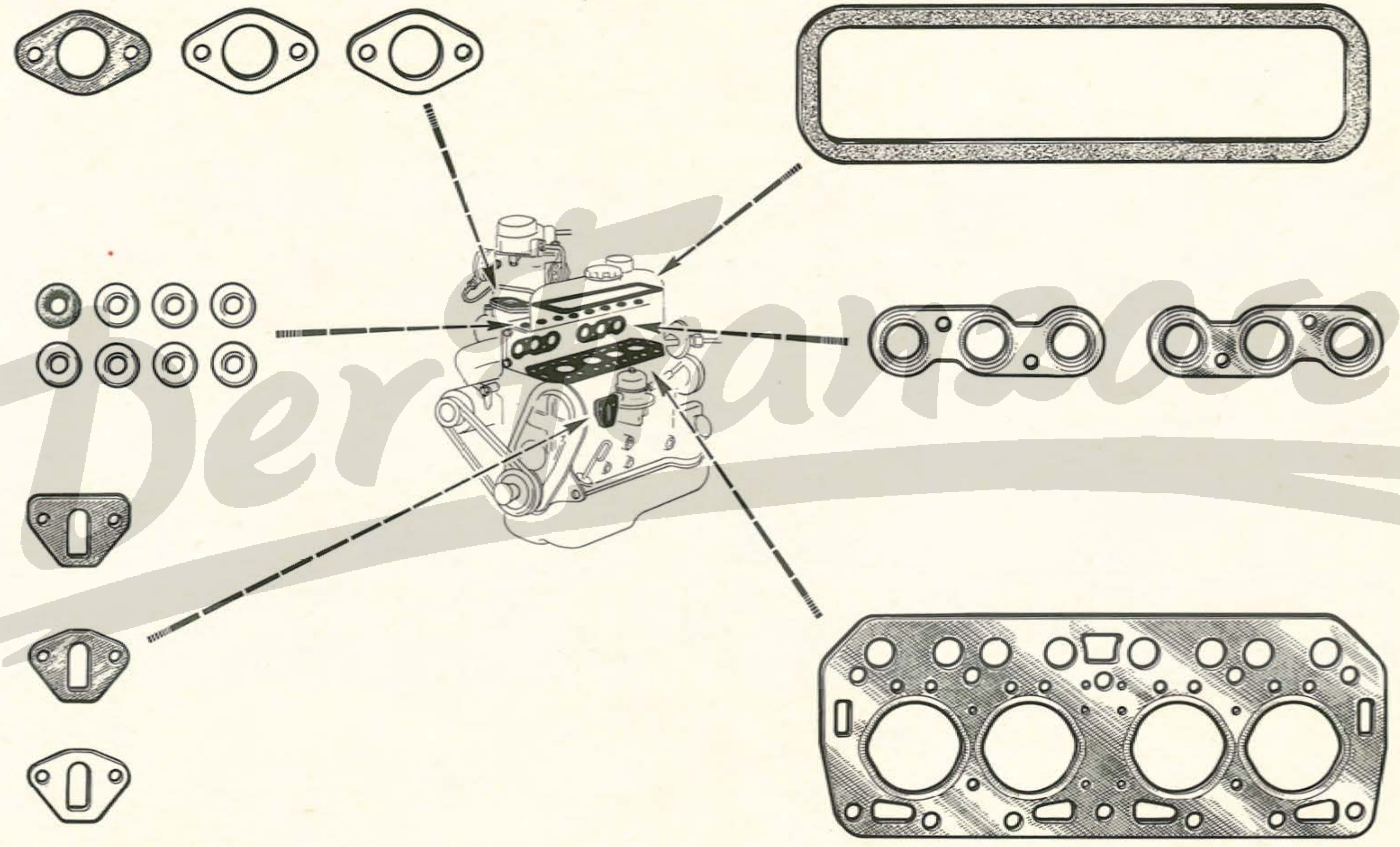

980 6008

14.20
B P.R. 654

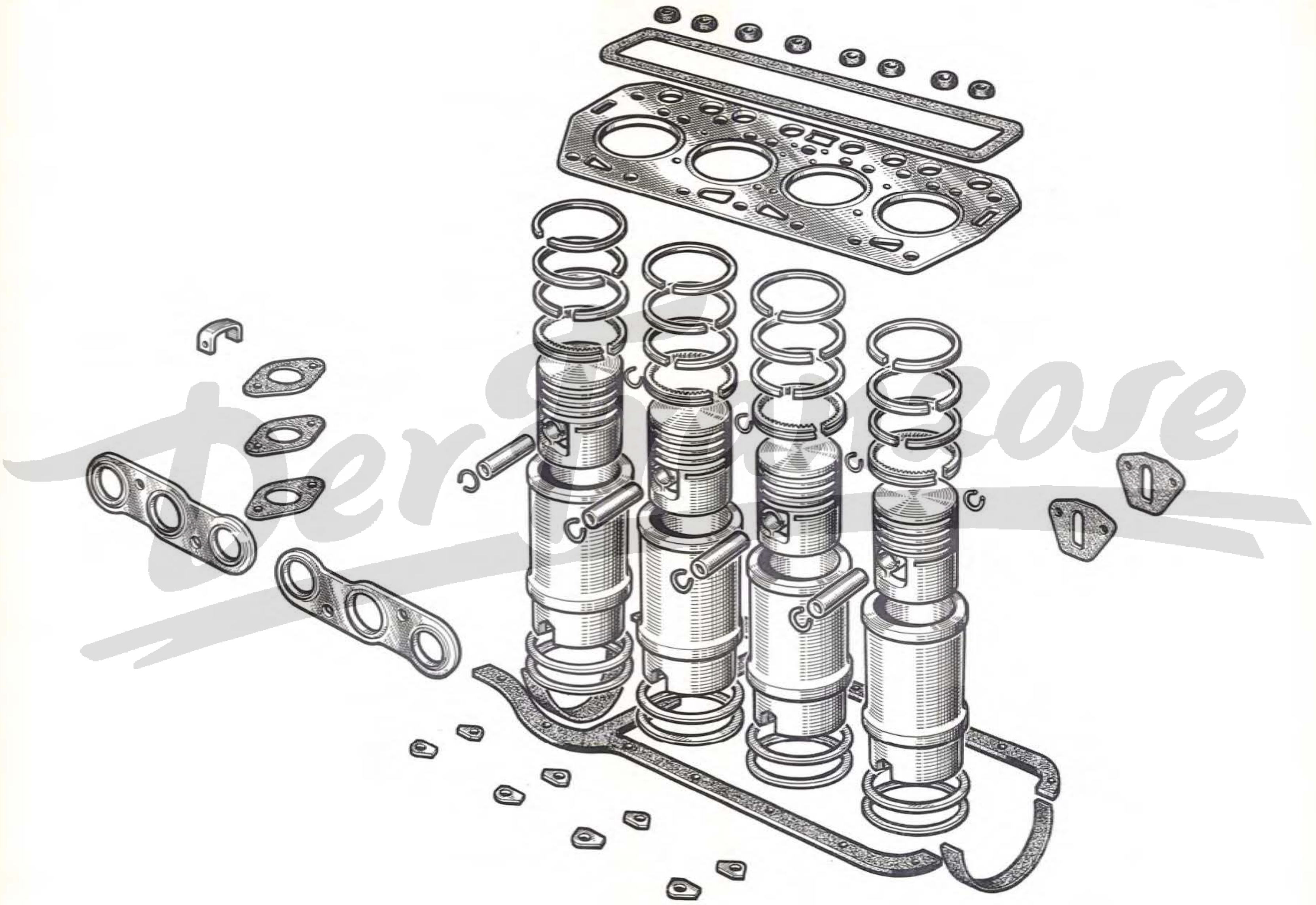

9806013 †

9806244

14.25

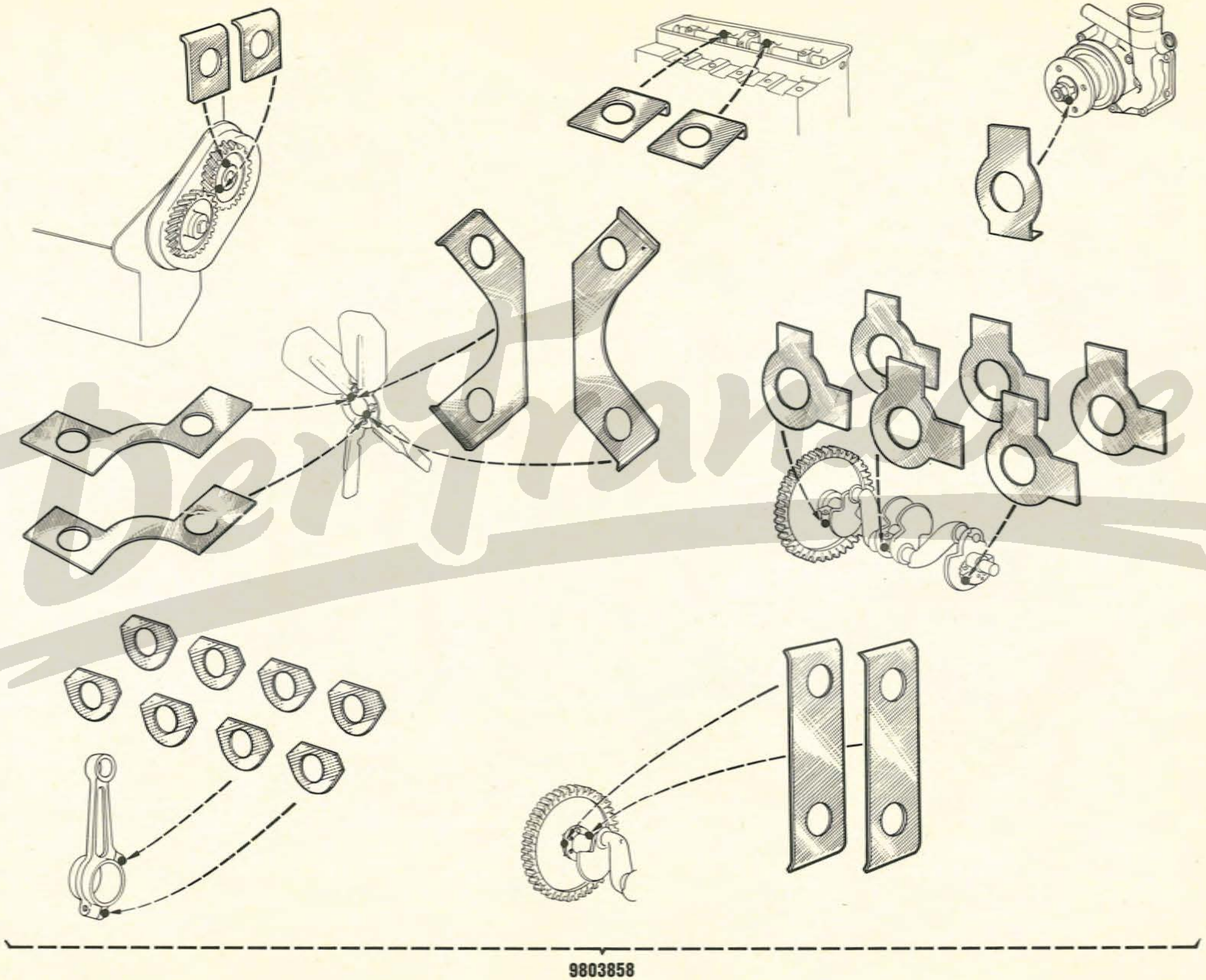

Der Franco

14.30
C P.R. 654

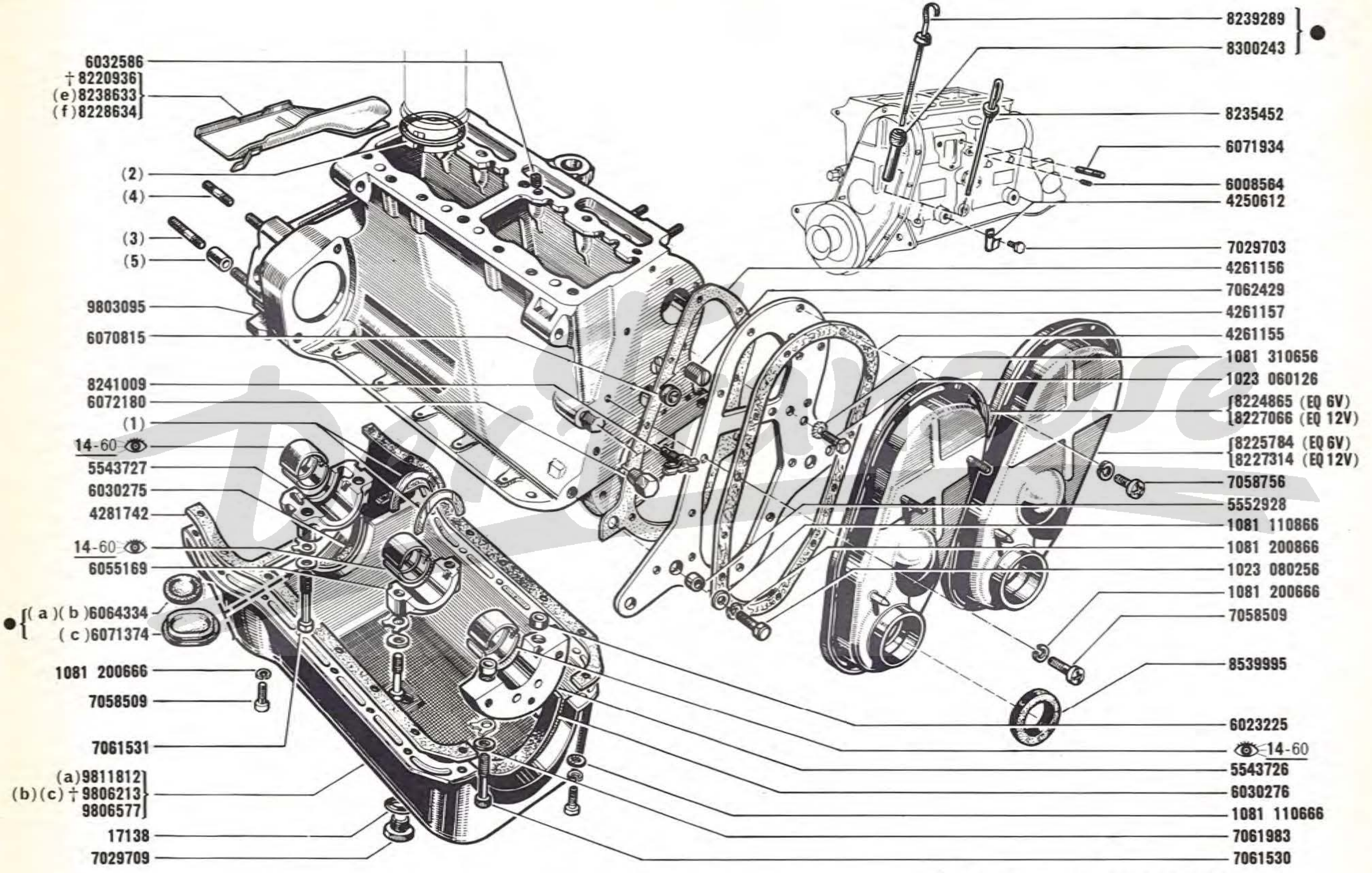

(1)	(2)	(3)	(4)	(5)
9806343 **E**=2	6051845 **E**=0,95	(a) 7058668 **LO**=70	(a) 6042720 **LO**=58	(a) 7058640 **LO**=30
9806344 **E**=2,05	6051846 **E**=0,90	b c) 7062706 **LO**=60	b c) 6068523 **LO**=48	b c) † 7062707 **LO**=20
9806345 **E**=2,10	6066250 **E**=1			8528877 **LO**=20
9806346 **E**=2,15	7109306 **E**=1,05			

(a) VEH n° 1 ⇨ VEH n° 13176
(b) VEH. n° 13177 ⇨ VEH. n° 48152
(c) VEH. n° 48153 ⇨ VEH. n° ...
(e) VEH. n° 1 ⇨ VEH. n° 53229
(f) VEH. n° 53230 ⇨ VEH. n° ...

14.40
C P.R. 654

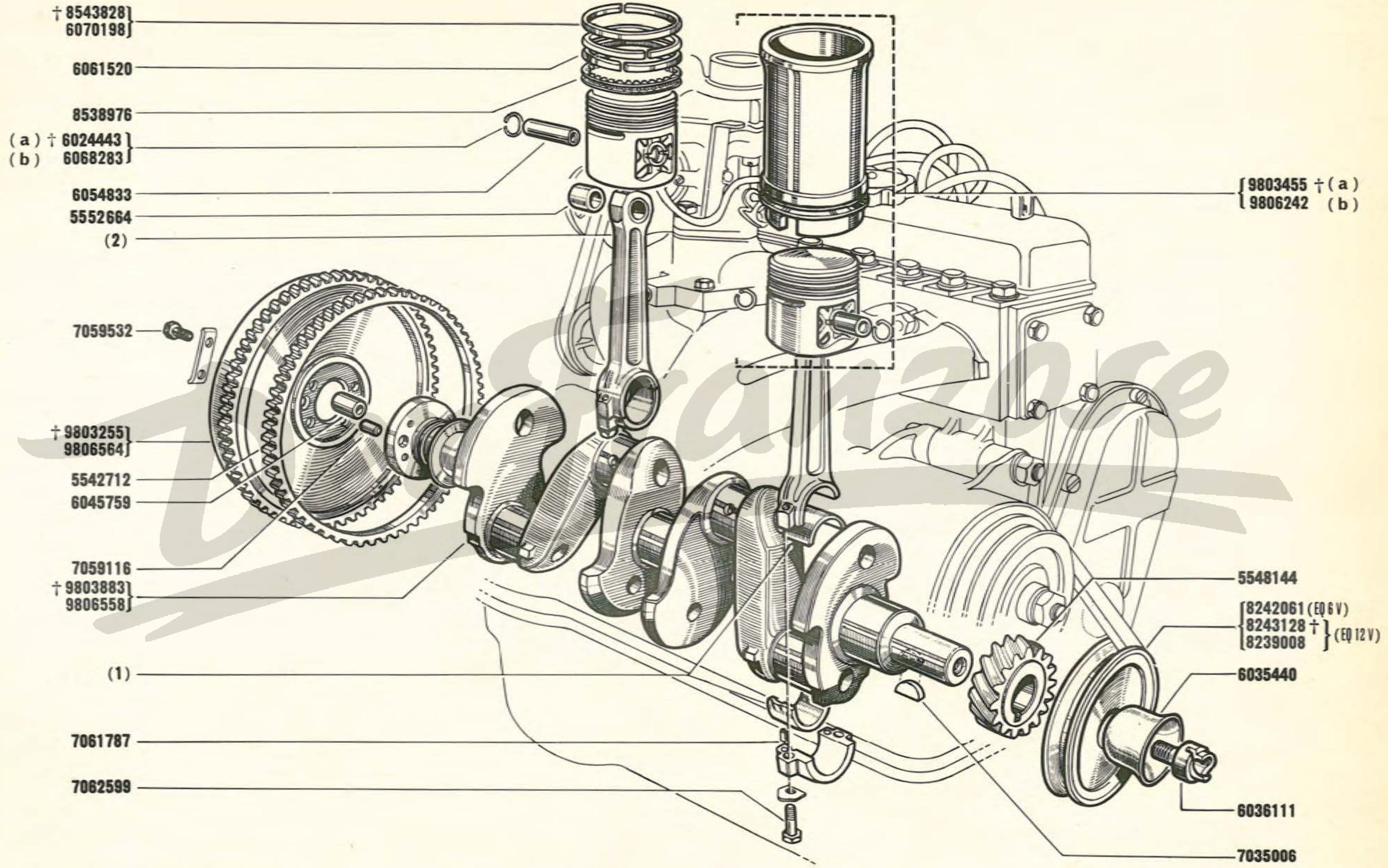

(1)		(2)		
⊞ 👁 14-60	† { 9803563 **DI** – 38 9803564 **DI** – 37 9803565 **DI** – 37,50 9803566 **DI** – 37,75	9803587 21 **G** = 358 **(C8)** 9803587 30 **G** = 378 **(C5)** 9803587 40 **G** = 348 **(C3)** 9803587 51 **G** = 328 **(C9)** 9803587 70 **G** = 368 **(C1)** 9803587 90 **G** = 338 **(C2)**	**C1 - C2 - C3** **C5 - C6 - C9**	👁 **100**-00

(a) MOT n° 1 ⇨ MOT n° 42295
(b) MOT n° 42296 ⇨ MOT n° ...

14.60

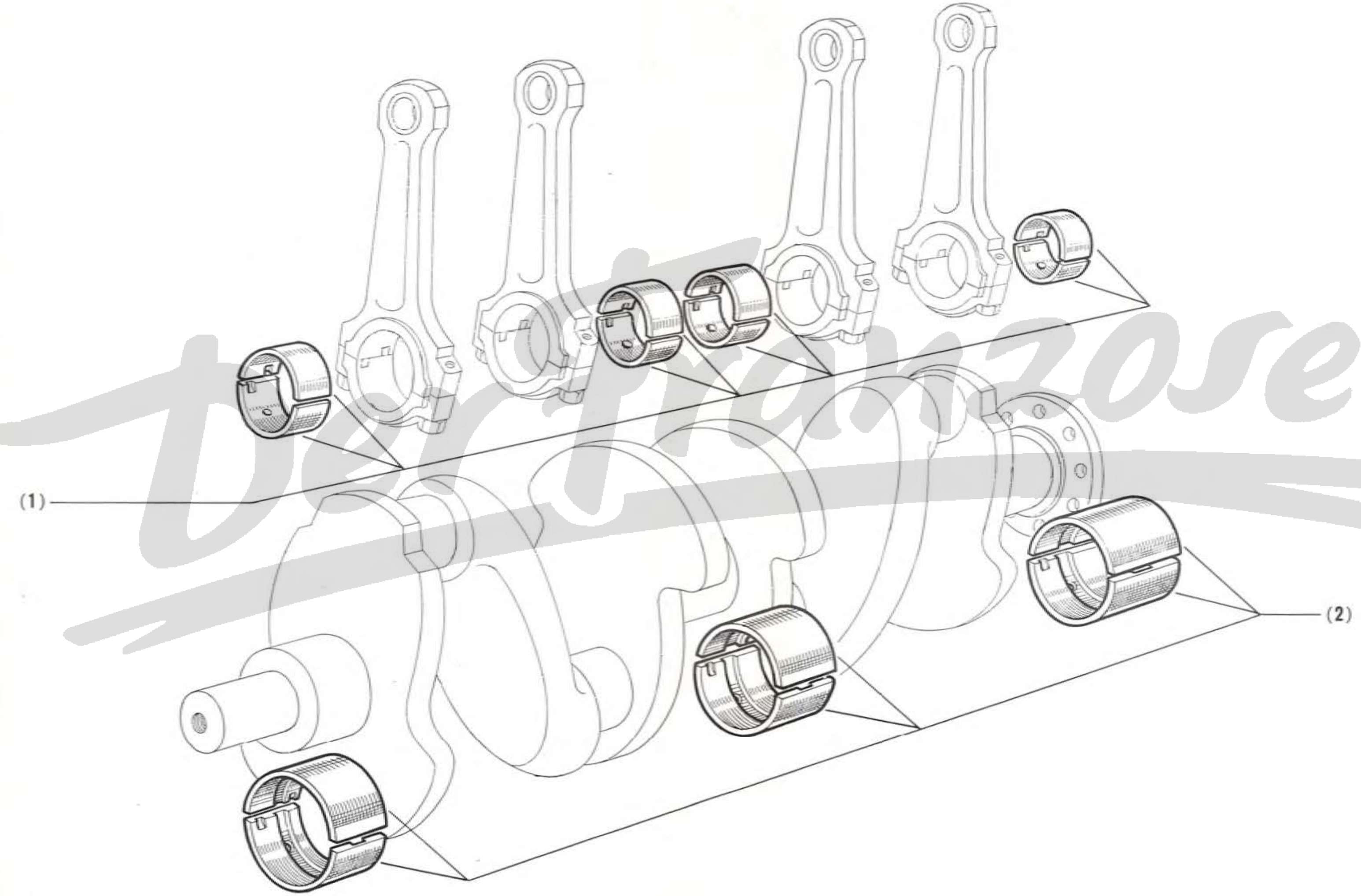

Der Franzose

(1)	(2)
9806080 **DI**=37	9806093 **DI**=39
9806081 **DI**=37,50	9806092 **DI**=39,50
9806082 **DI**=37,75	9806091 **DI**=39,75
9806083 **DI**=38	9806094 **DI**=40

15.01
C P.R. 654

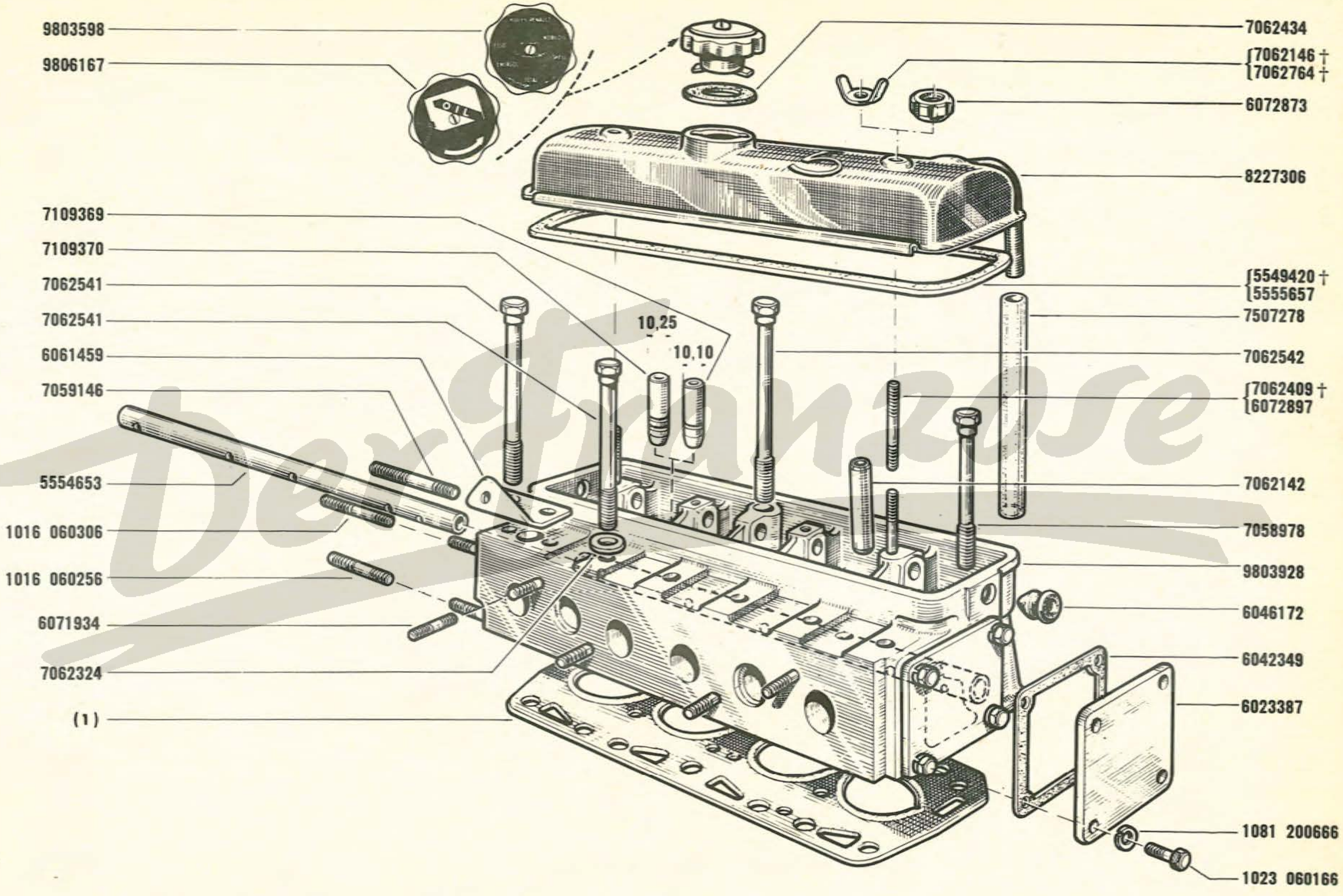

Der Franzose

(1)	
5553486	SICOGY
5553487	CURTY

15.10
C P.R. 654

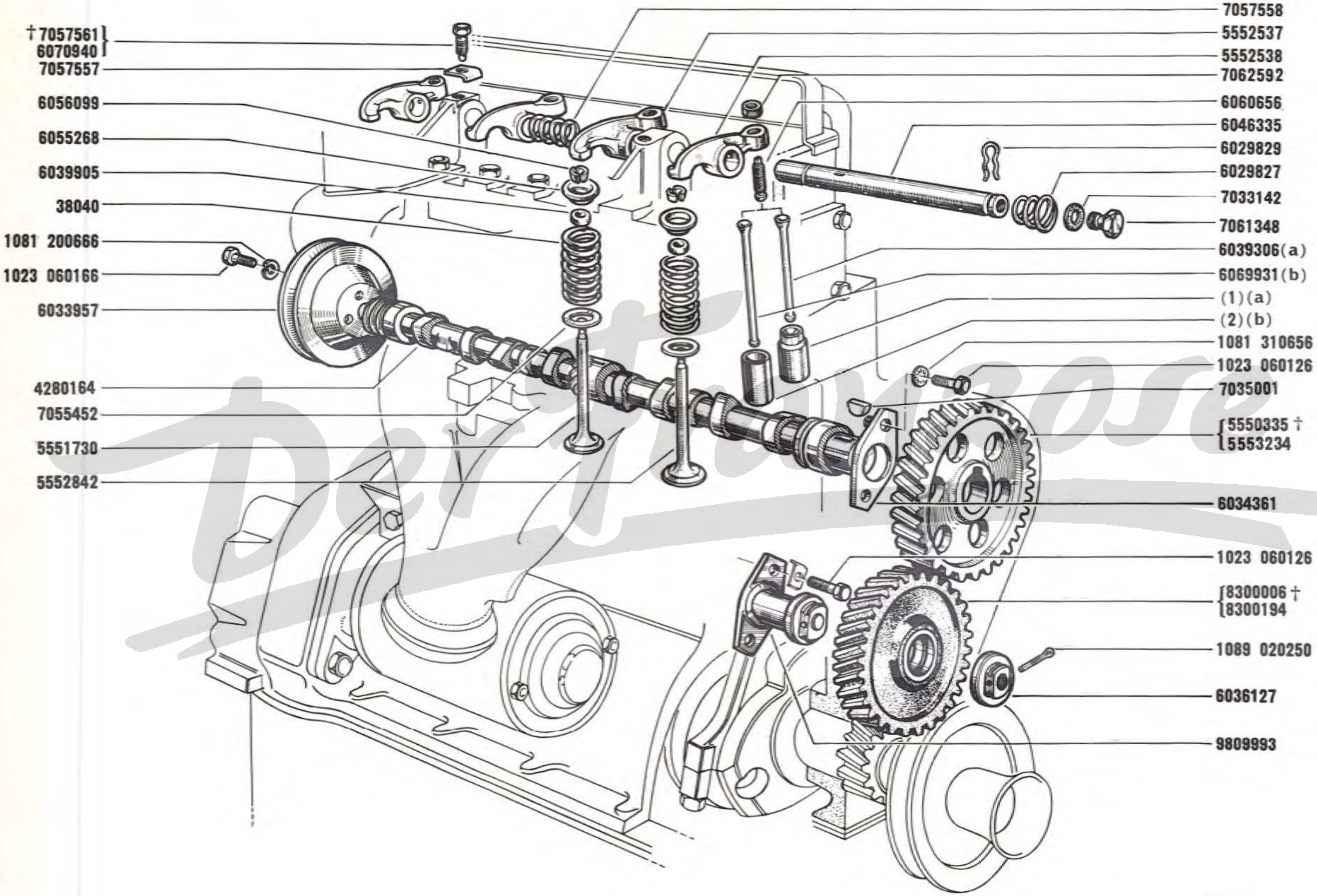

Der Franzose

(a) MOT n° 1 ⇨ MOT n° 90906
(b) MOT n° 90907 ⇨ MOT n° . . .

(1)	(2)
† 7109043 DE = 19,2	7109377 DE = 19,2 } 72
† 7109044 DE = 19,5	6073045 DE = 19,5 } 72
☩ 👁 (2) 8230131 DE = 19	6054782 DE = 19 } 72

72	MOT n° 1 ⇨ MOT n° 90906
	6069931 -1-

15.15
A P.R. 654

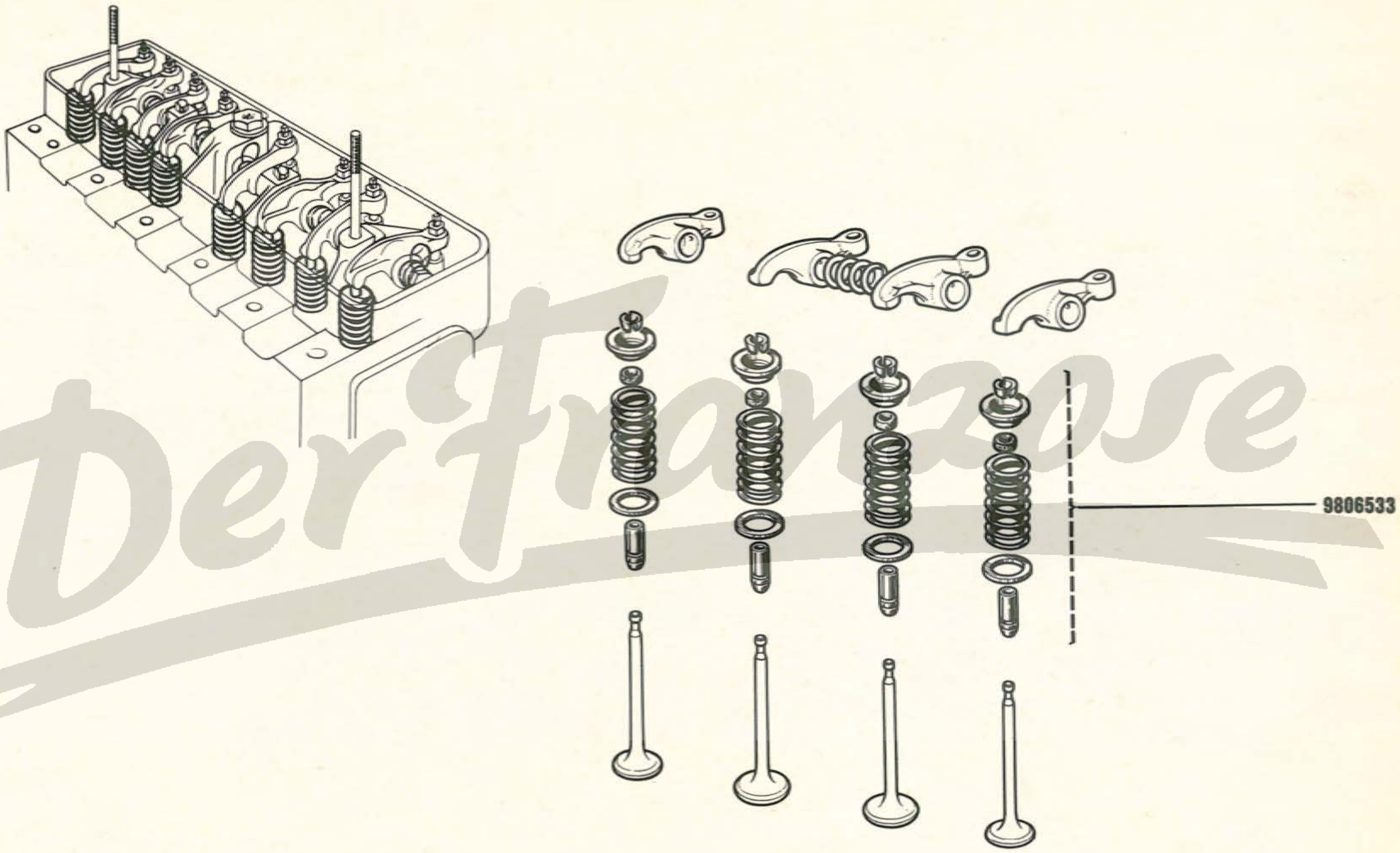

Der Franzose

15.20
C P.R. 654

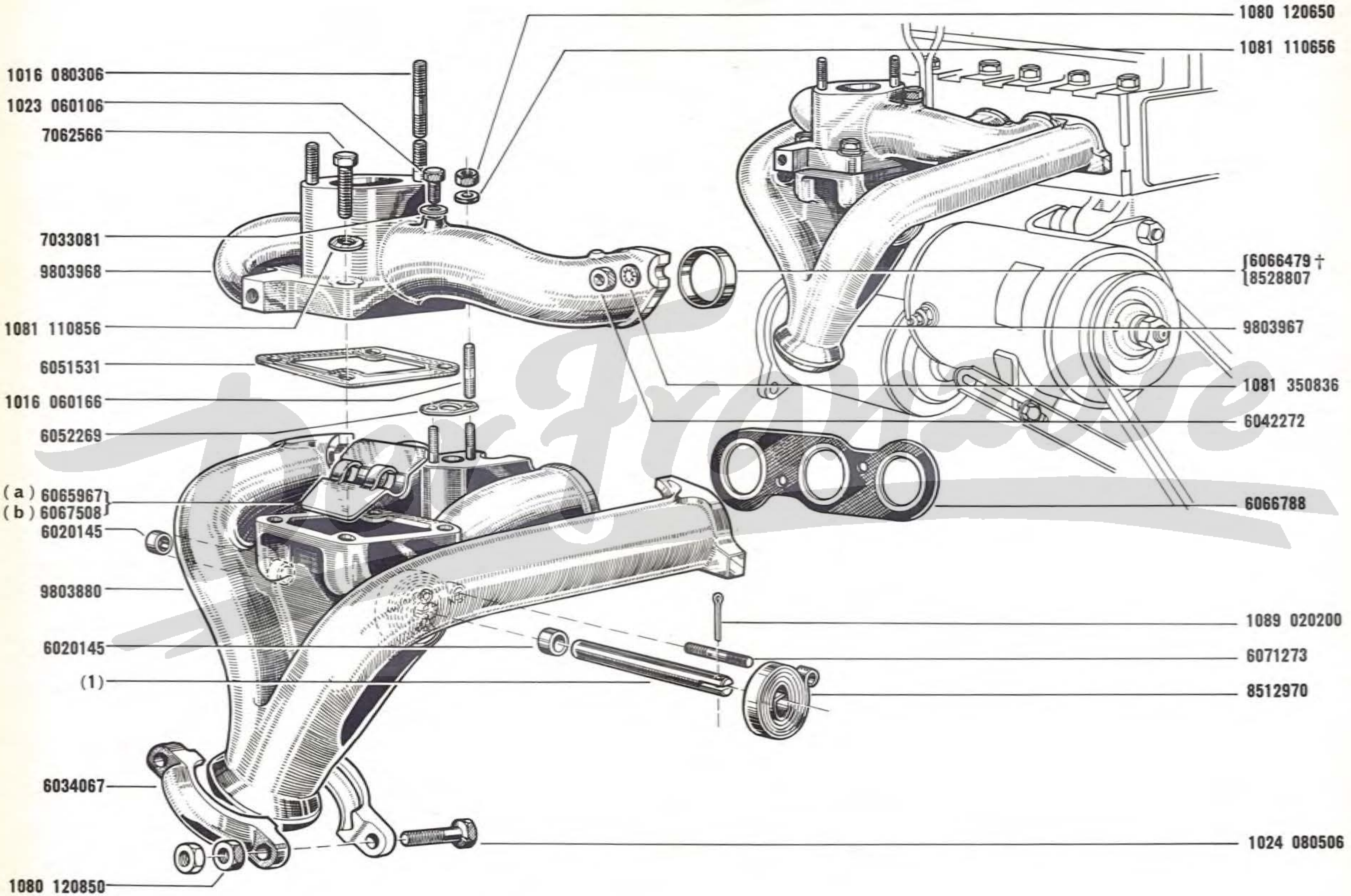

(1)
6067477 LO = 79
6051532 LO = 85

(a) MOT. n° 1 ⇨ MOT. n° .69
(b) MOT. n° 70 ⇨ MOT. n° . . .

(● 15-29)(△ 15-30)

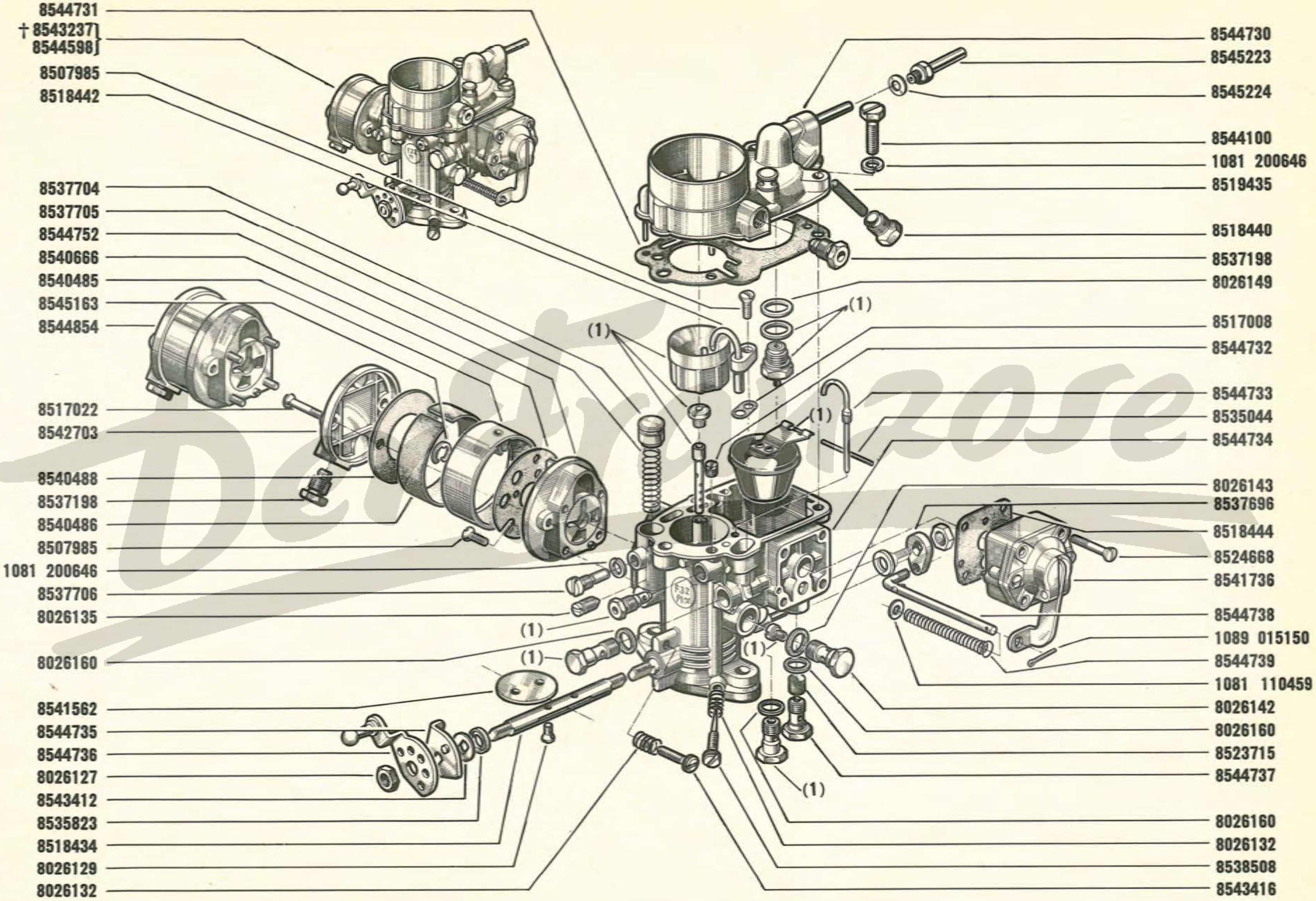

(1) 15-32

15.29
B P.R. 654

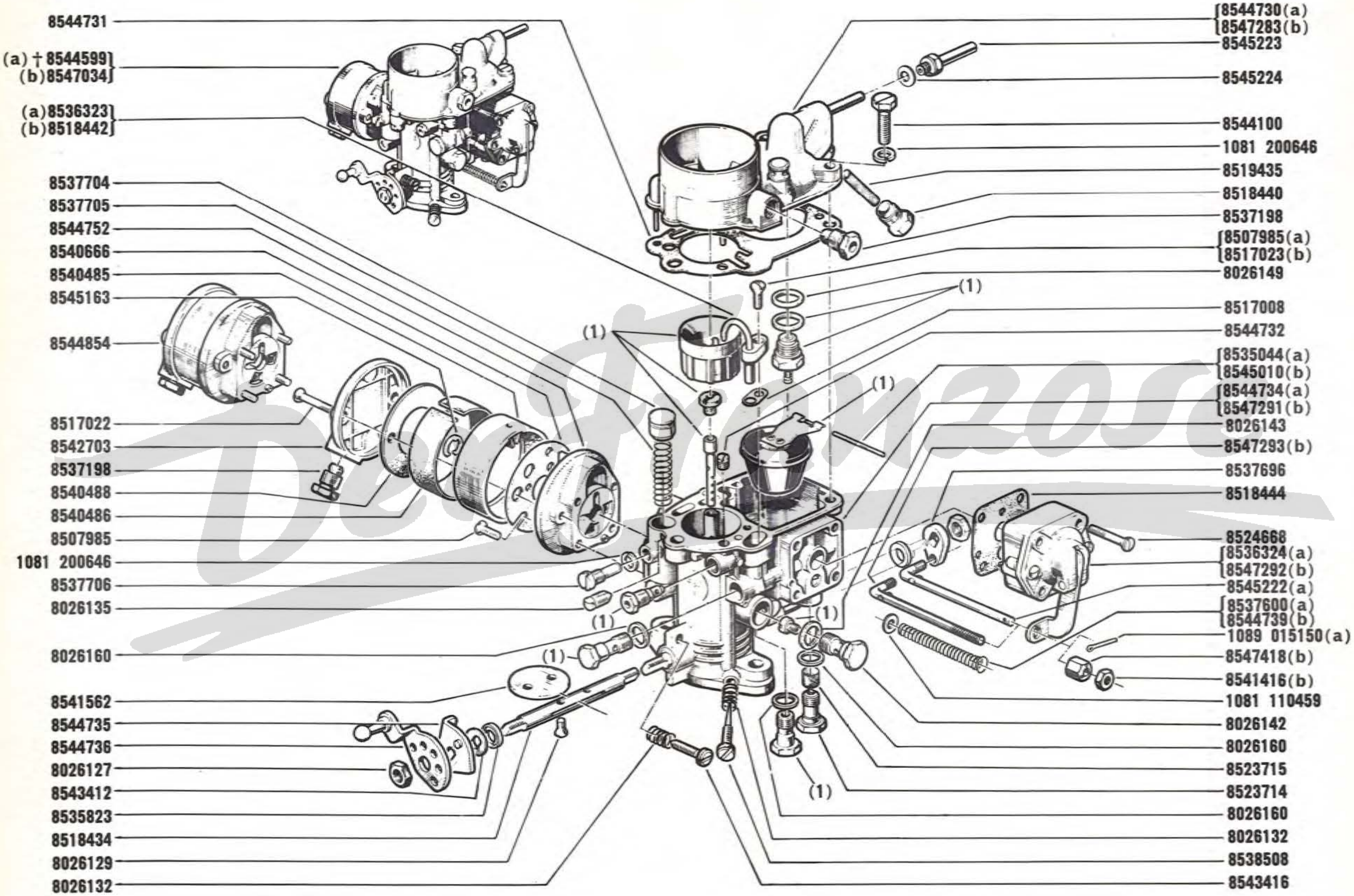

(a) VEH n° 1 ⇨ MOT n° 91959
(b) MOT n° 91960 ⇨ MOT n° ...

(1) 👁 15-32

△

15.30
B P.R. 654

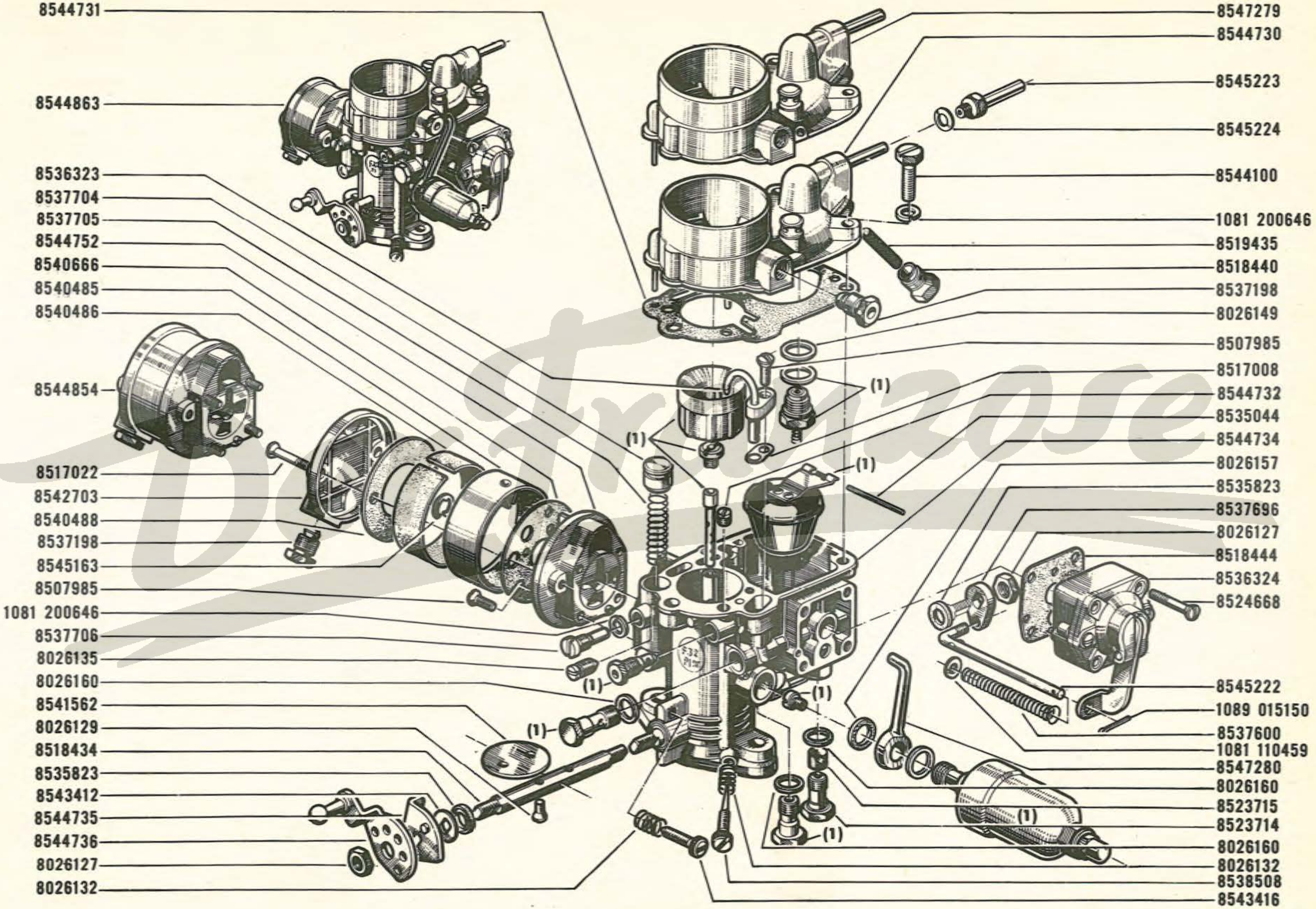

(1) 👁 15-32

15.32
B P.R. 654

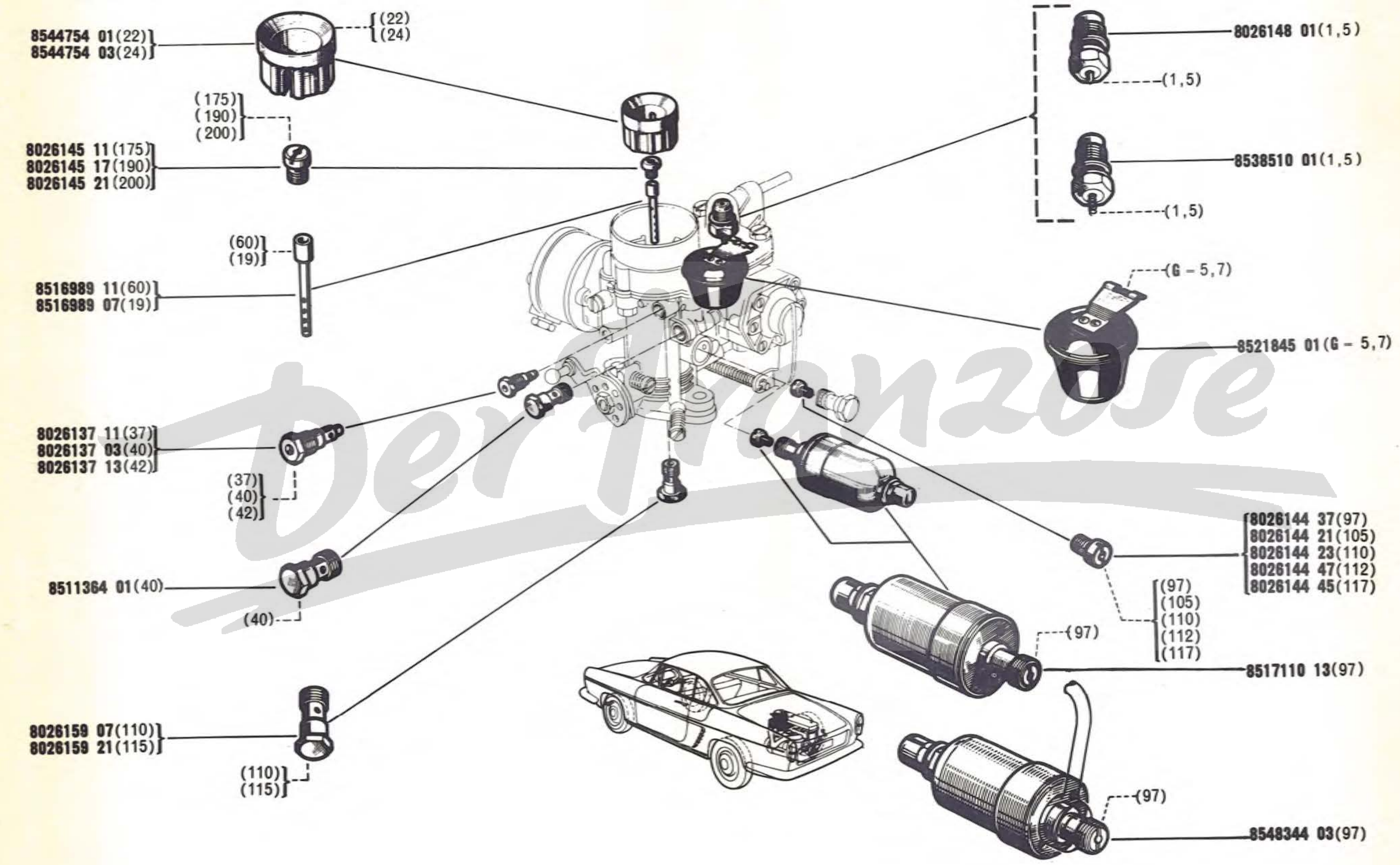
8544754 01(22)
8544754 03(24)
(22)
(24)
(175)
(190)
(200)
8026145 11(175)
8026145 17(190)
8026145 21(200)
(60)
(19)
8516989 11(60)
8516989 07(19)
8026137 11(37)
8026137 03(40)
8026137 13(42)
(37)
(40)
(42)
8511364 01(40)
(40)
8026159 07(110)
8026159 21(115)
(110)
(115)
8026148 01(1,5)
(1,5)
8538510 01(1,5)
(1,5)
(G – 5,7)
8521845 01(G – 5,7)
8026144 37(97)
8026144 21(105)
8026144 23(110)
8026144 47(112)
8026144 45(117)
(97)
(105)
(110)
(112)
(117)
(97)
8517110 13(97)
(97)
8548344 03(97)

15.33
A P.R. 654

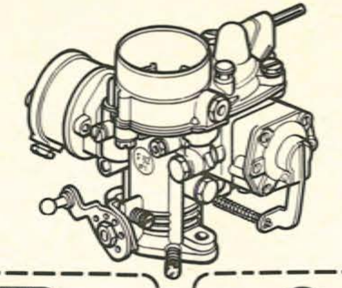

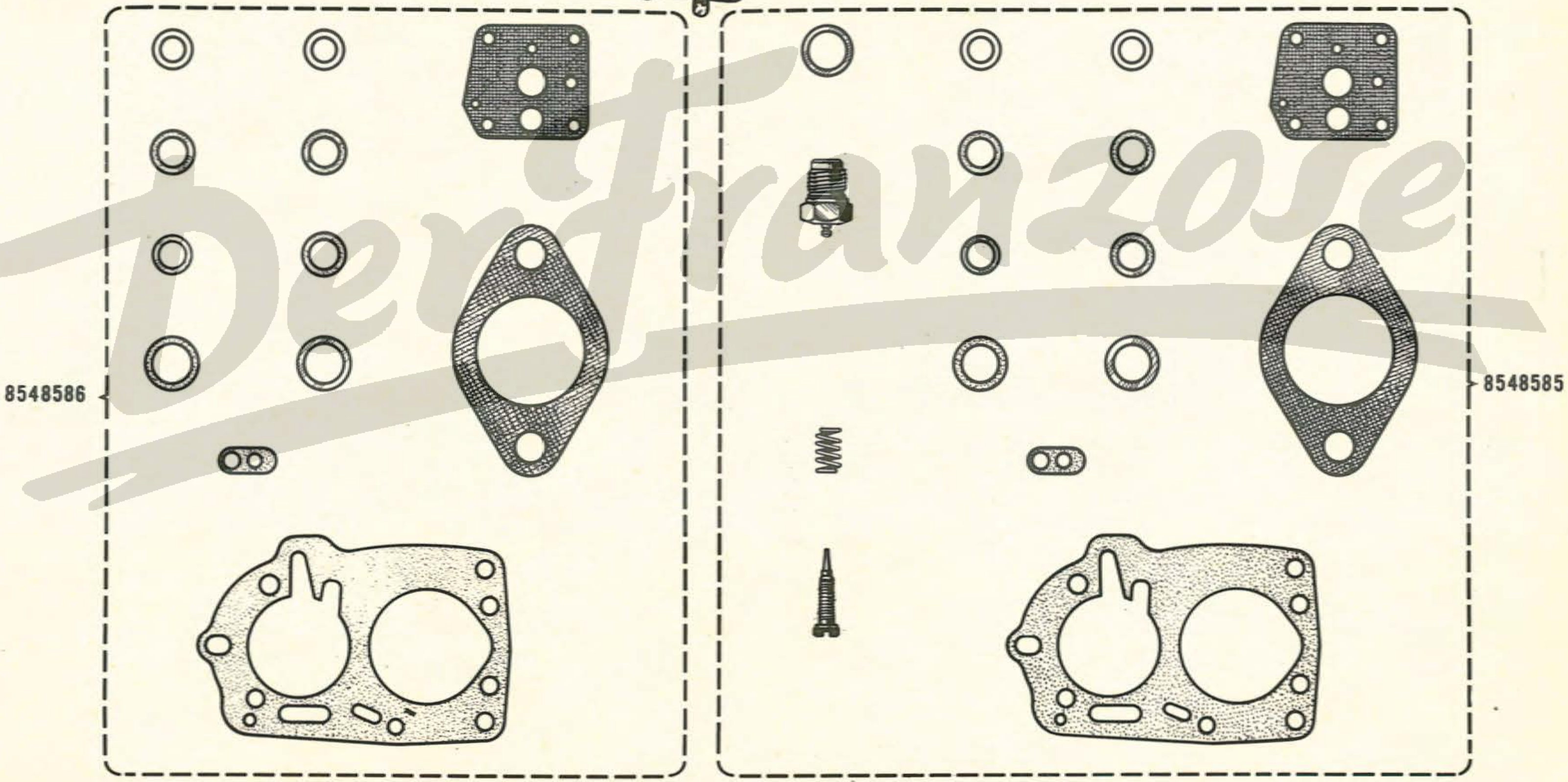

DerFranzose

15.35

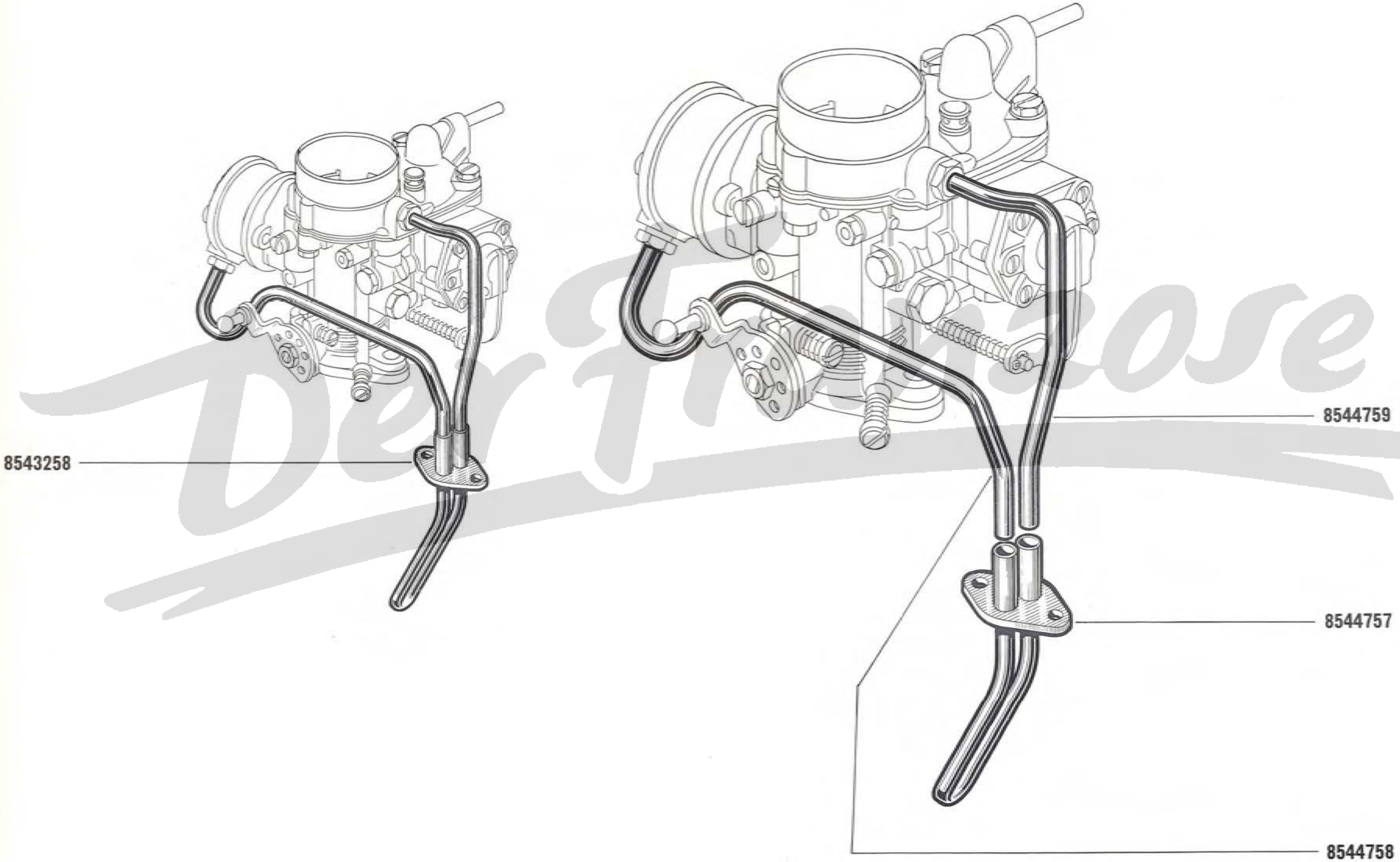

15.40
B P.R. 654

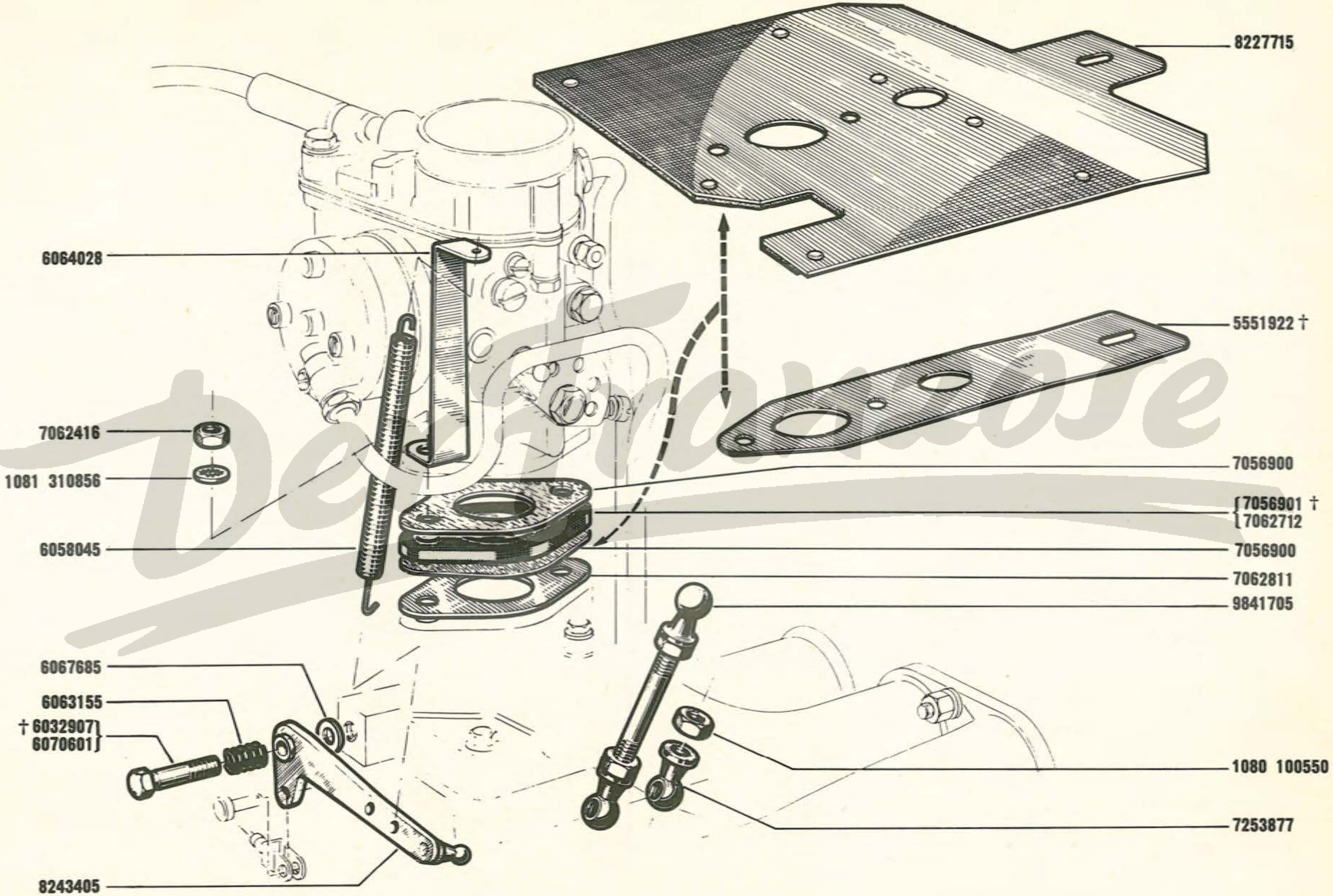
8227715
6064028
5551922 †
7062416
1081 310856
7056900
7056901 †
7062712
6058045
7056900
7062811
9841705
6067685
6063155
† 6032907
6070601
1080 100550
7253877
8243405

15.50
B P.R. 654

(● (15-60)

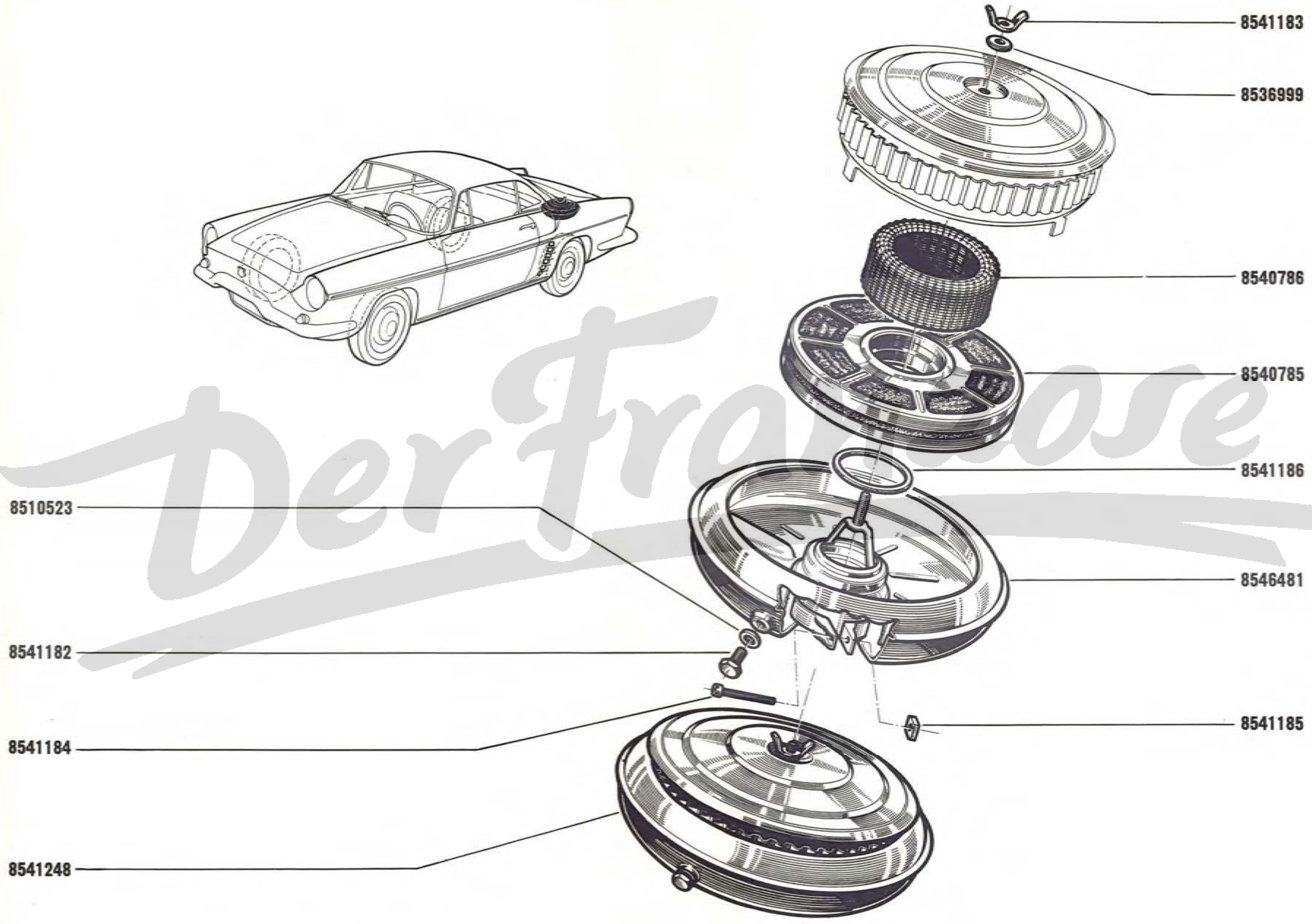

15.60

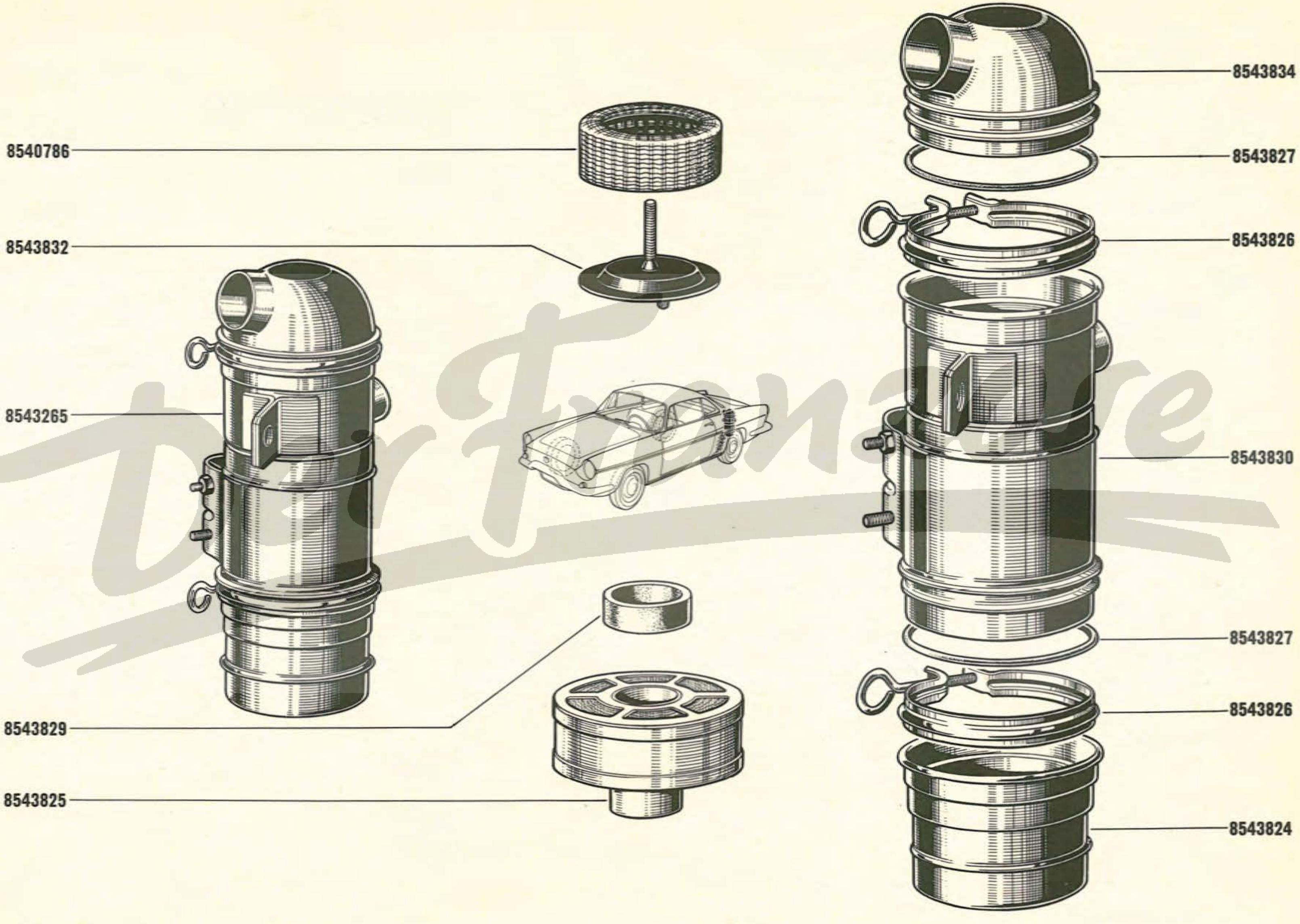
8540786
8543832
8543265
8543829
8543825
8543834
8543827
8543826
8543830
8543827
8543826
8543824

15.70
B P.R. 654

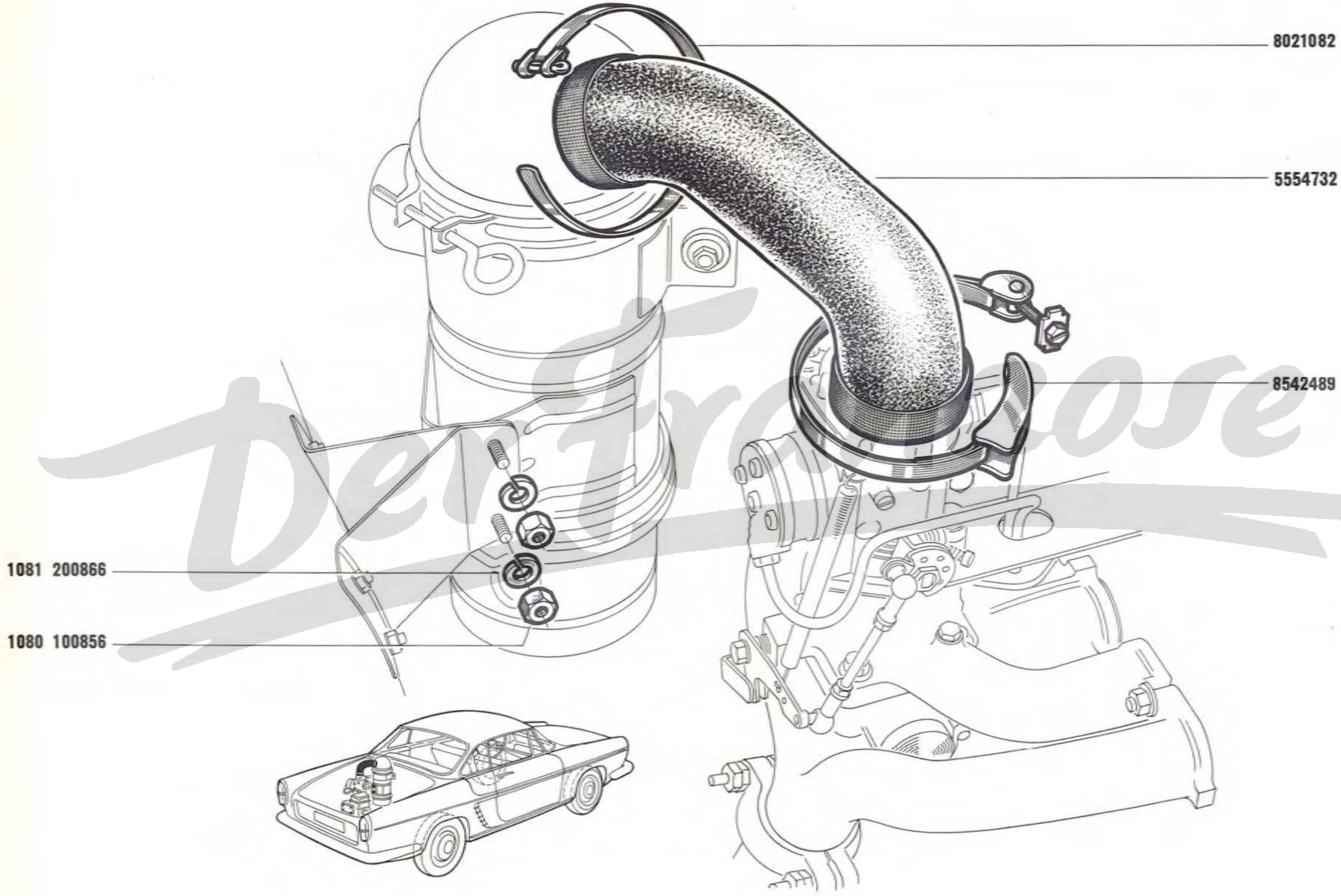

16.01
C P.R. 654

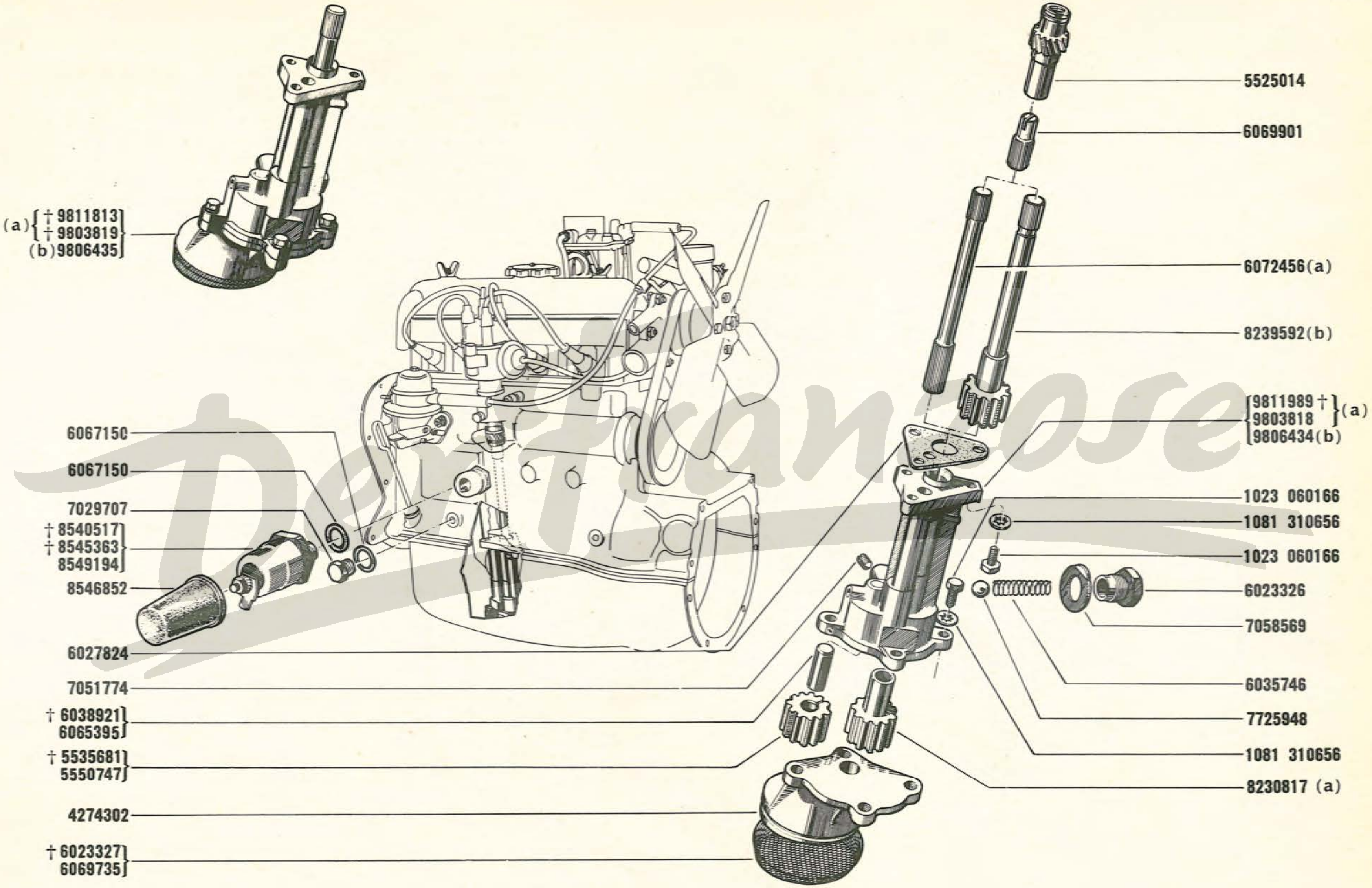

(a) MOT n° 1 ⇨ MOT n° 110291
(b) MOT n° 110292 ⇨ MOT n° ...

FRAM FBM 892

16.40
A P.R. 654

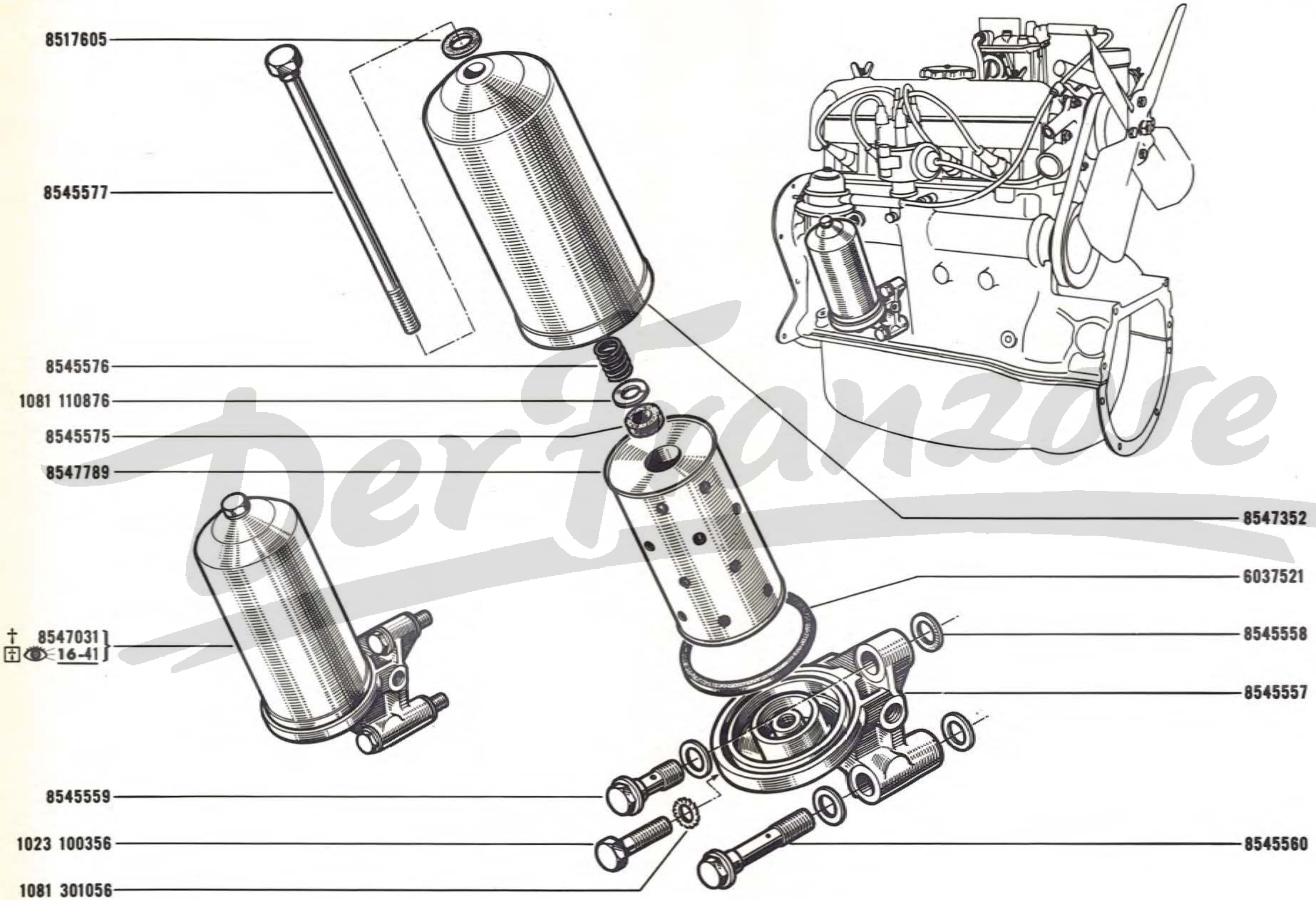

Der Franzose

FRAM 961 PL

16.41
A P.R. 654

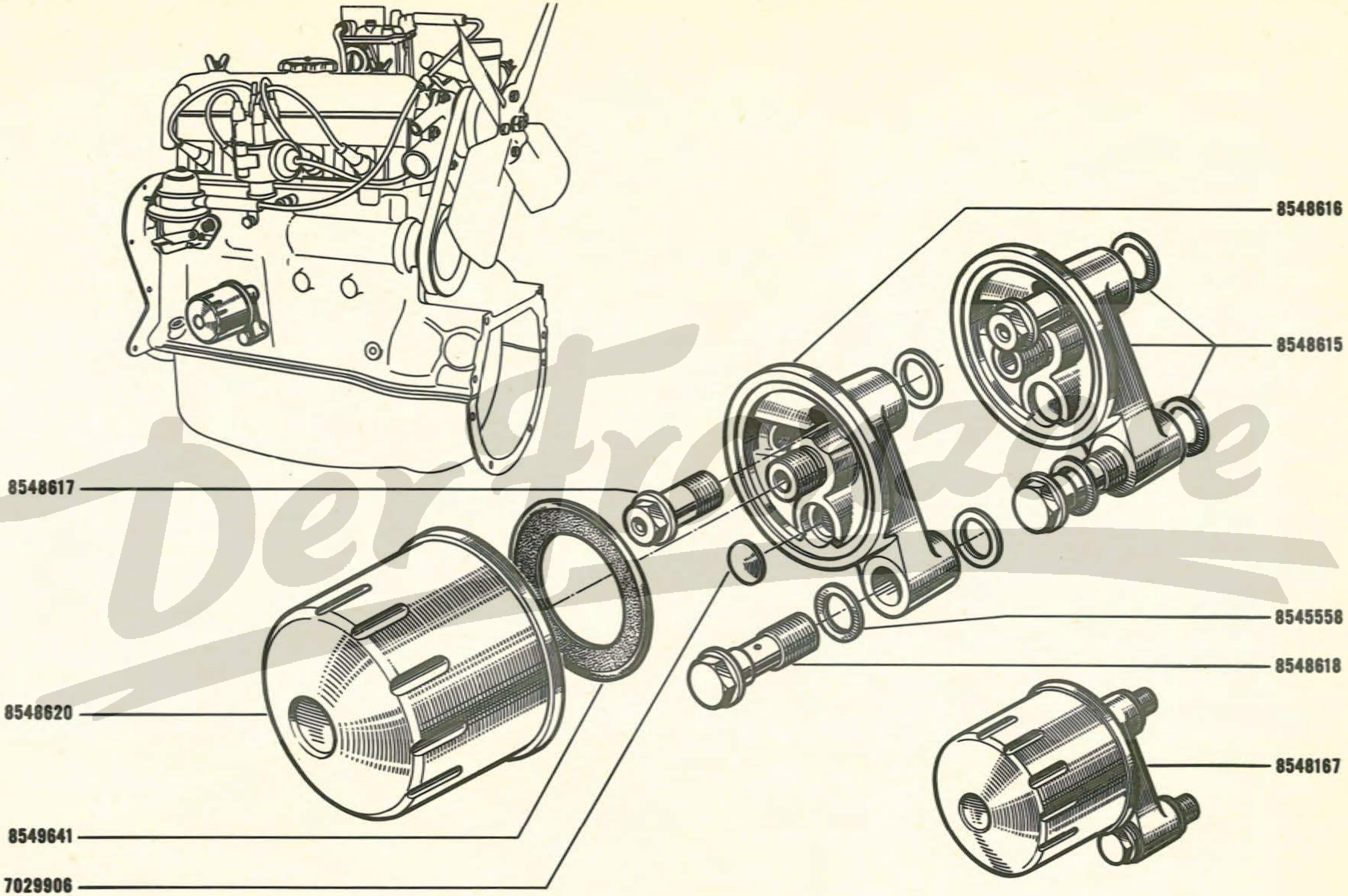

LOCKHEED

16.70
A P.R. 654

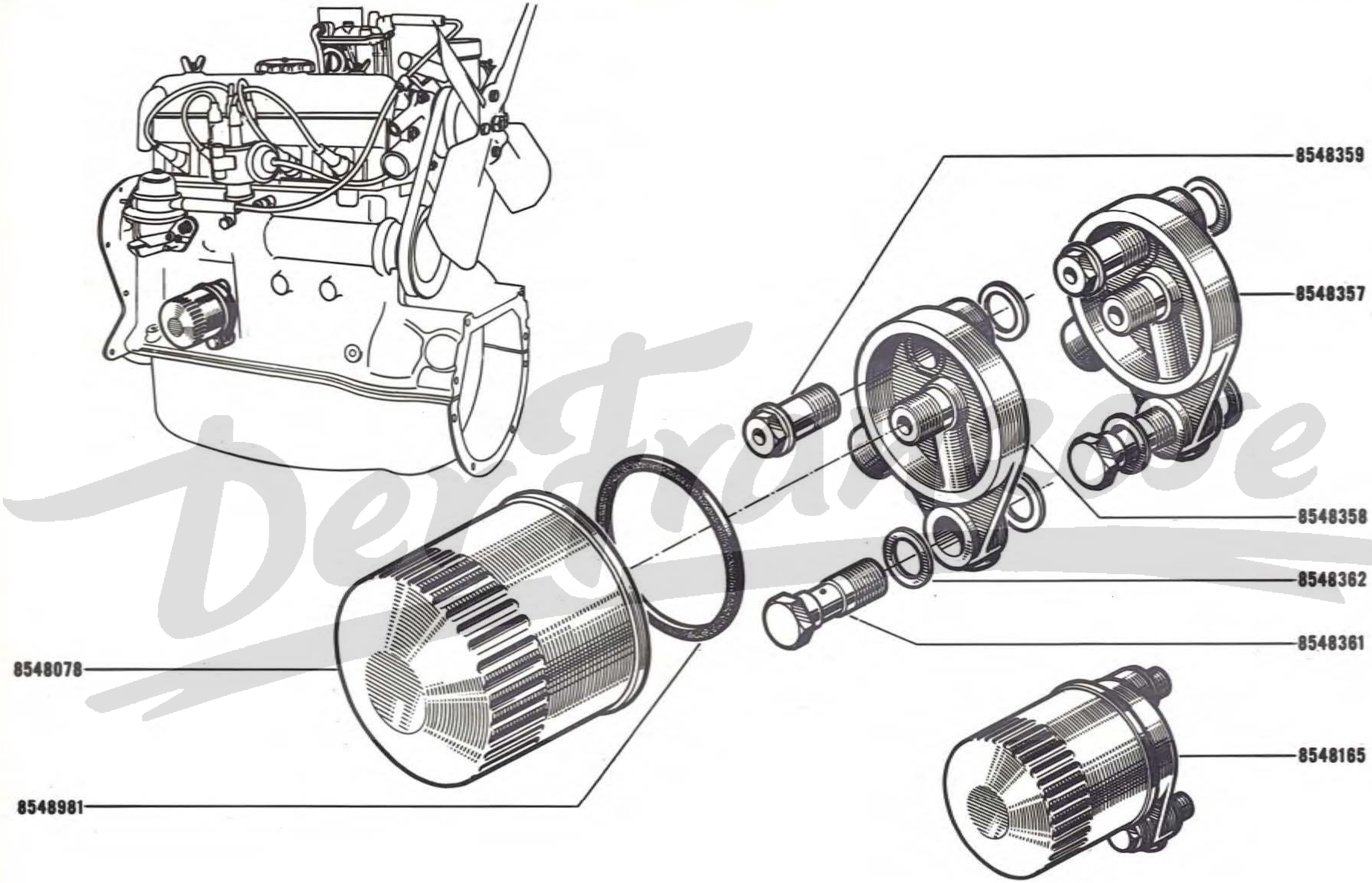

17.01
C P.R. 654

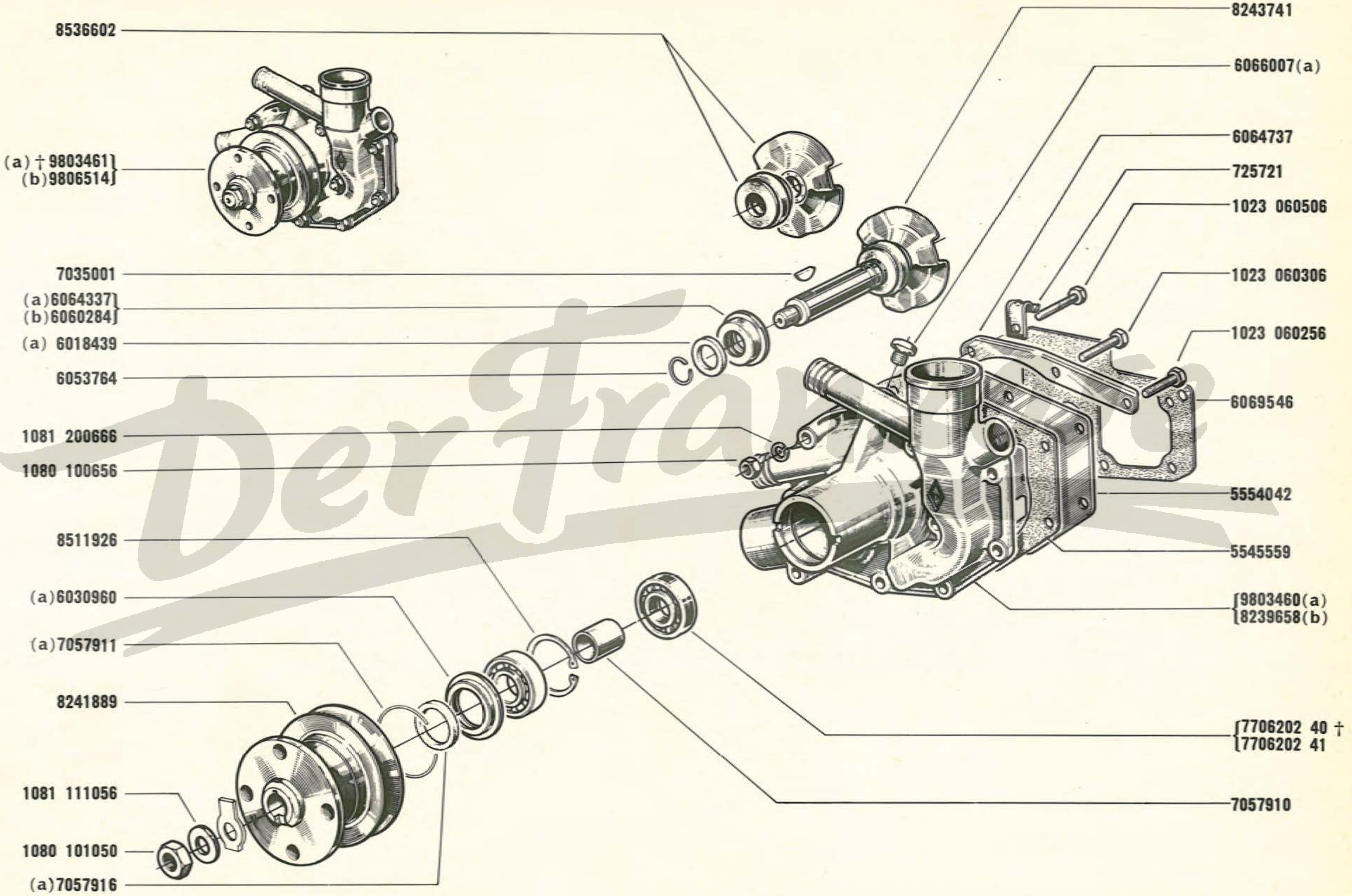

(a) MOT n° 1 ⇨ MOT n° 89 364
(b) MOT n° 89 365 ⇨ MOT n° . . .

17.05
B P.R. 654

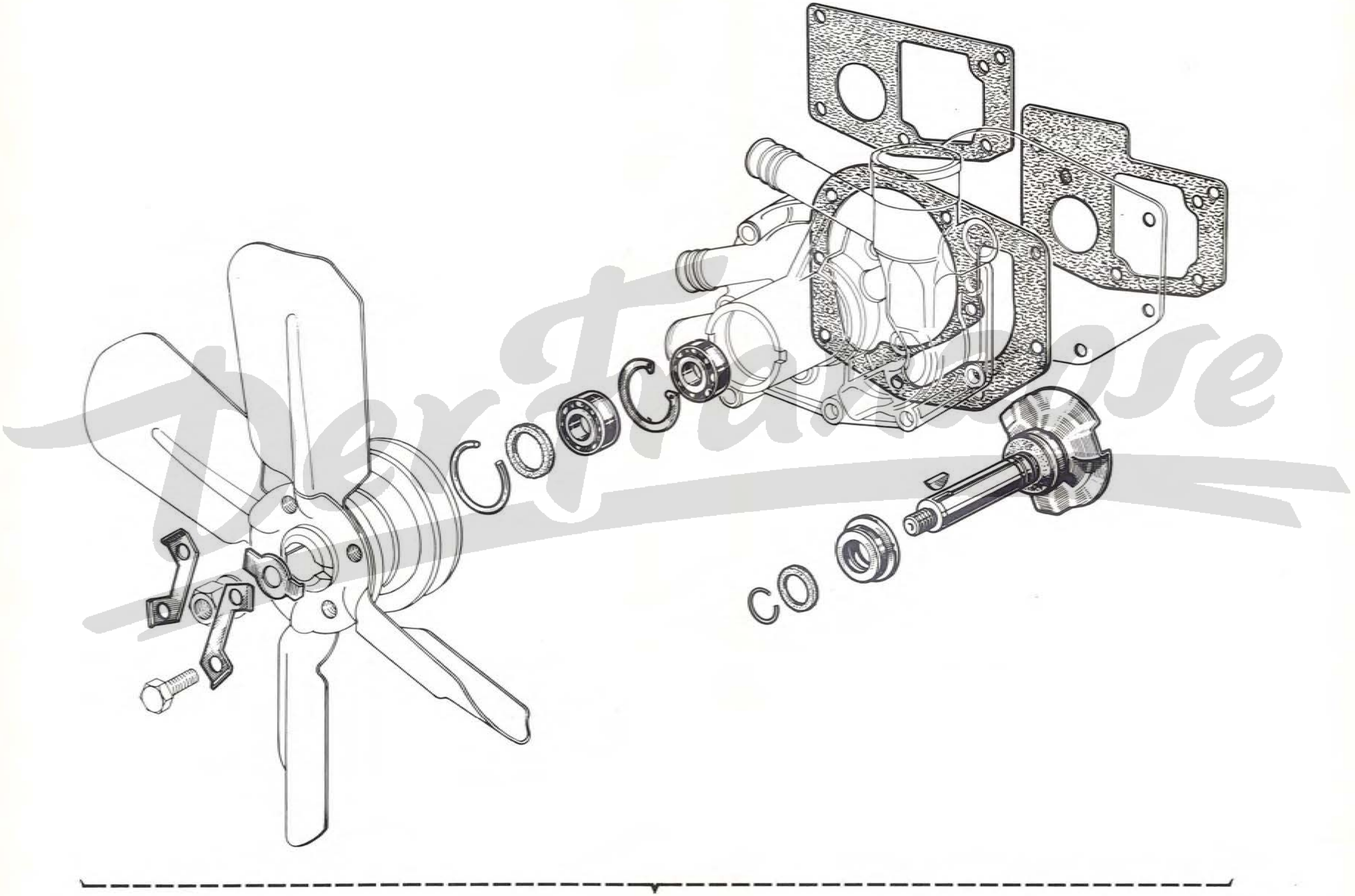

9803861 MOT n° 1 ⇨ MOT n° 89 364

9806517 MOT n° 89 365 ⇨ MOT n° ...

17.10
B P.R. 654

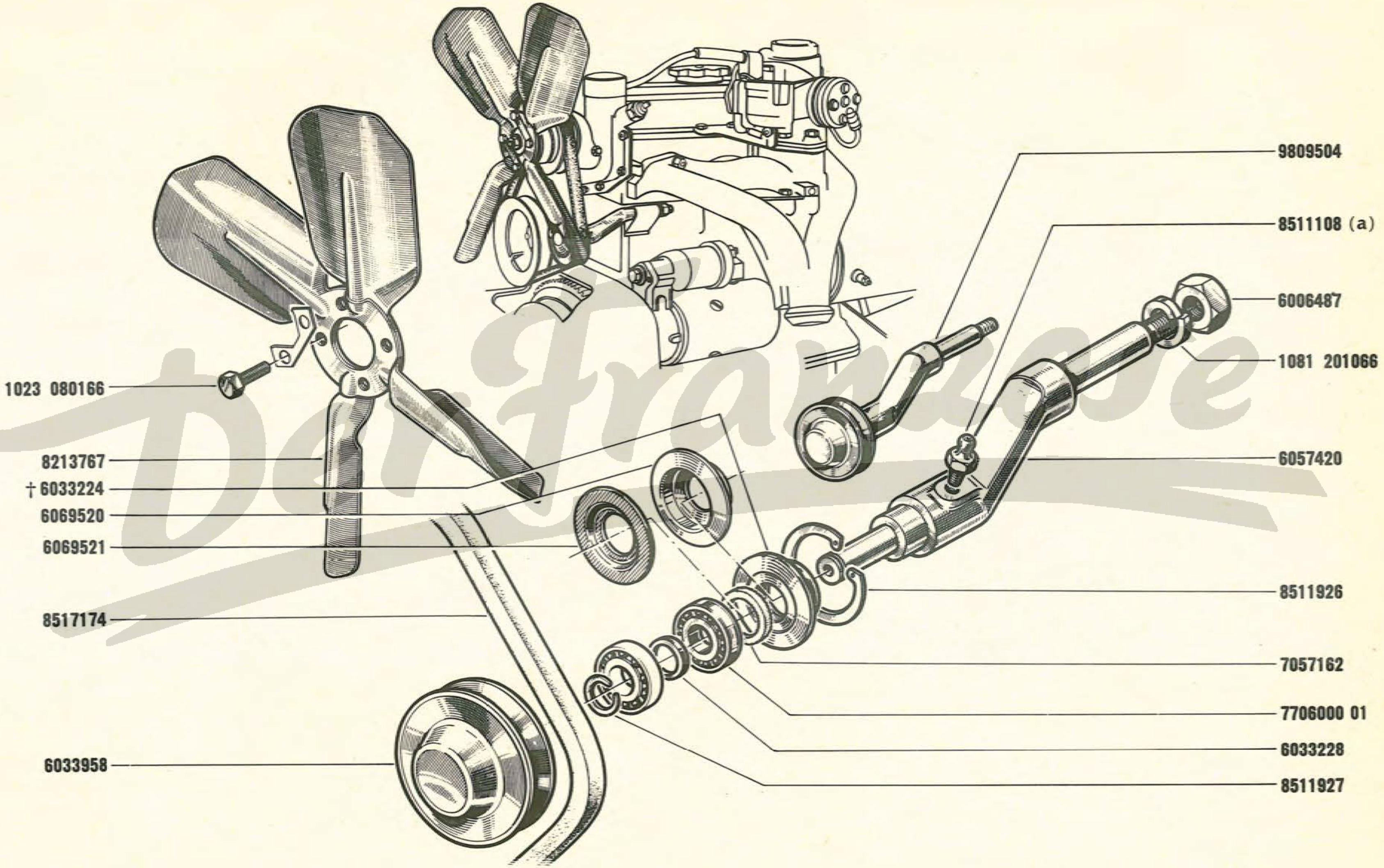

(a) MOT n°1 ⇨ MOT n° 80786

R.B. - DUCELLIER

(R.B. DUCELLIER ● 👁 18-05)

18.01

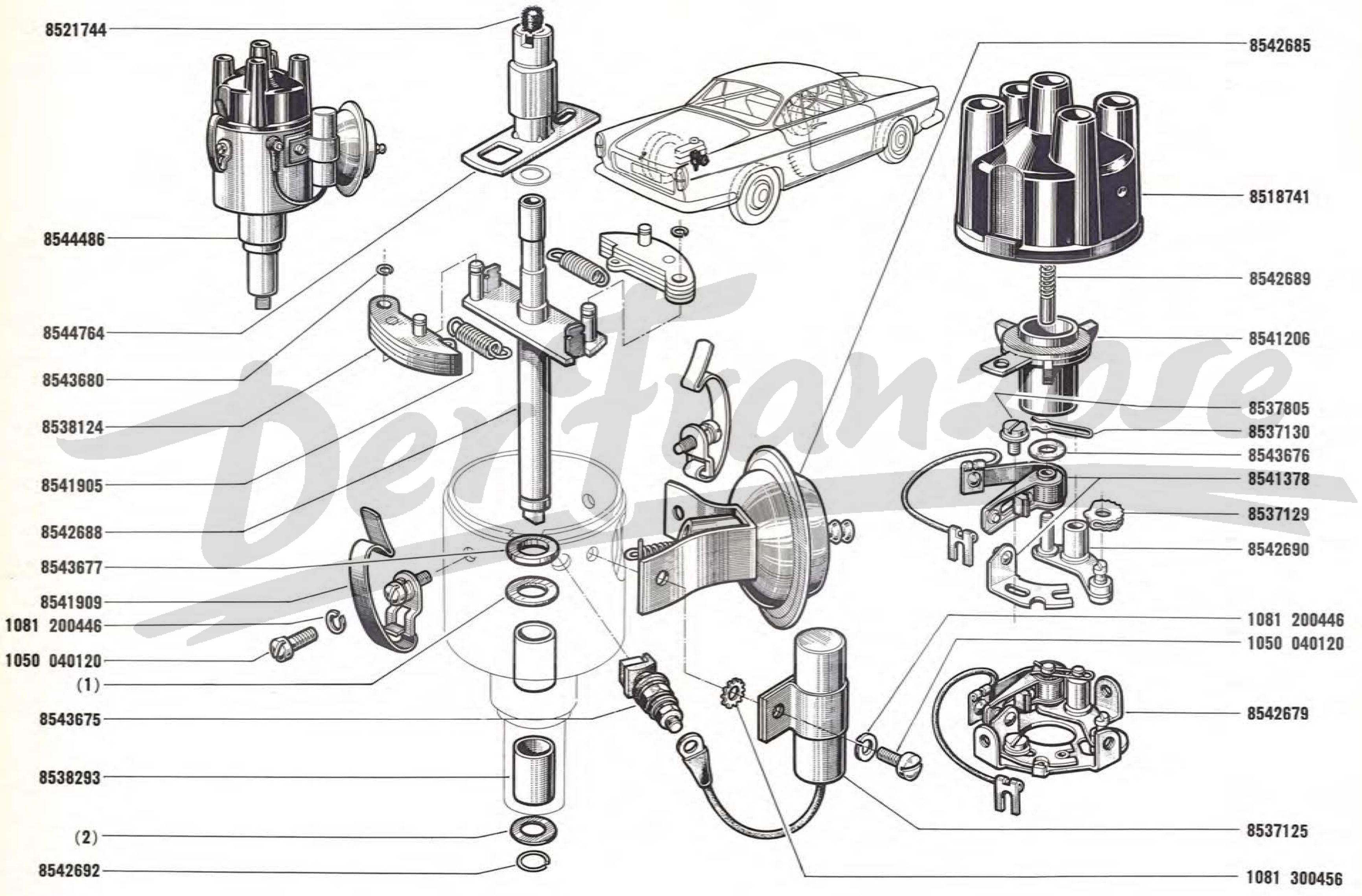

(1)	(2)
8542695 E = 0,2	8542694 E = 0,1
8542693 E = 1	8542696 E = 0,5

R.B. - DUCELLIER ●

18.05

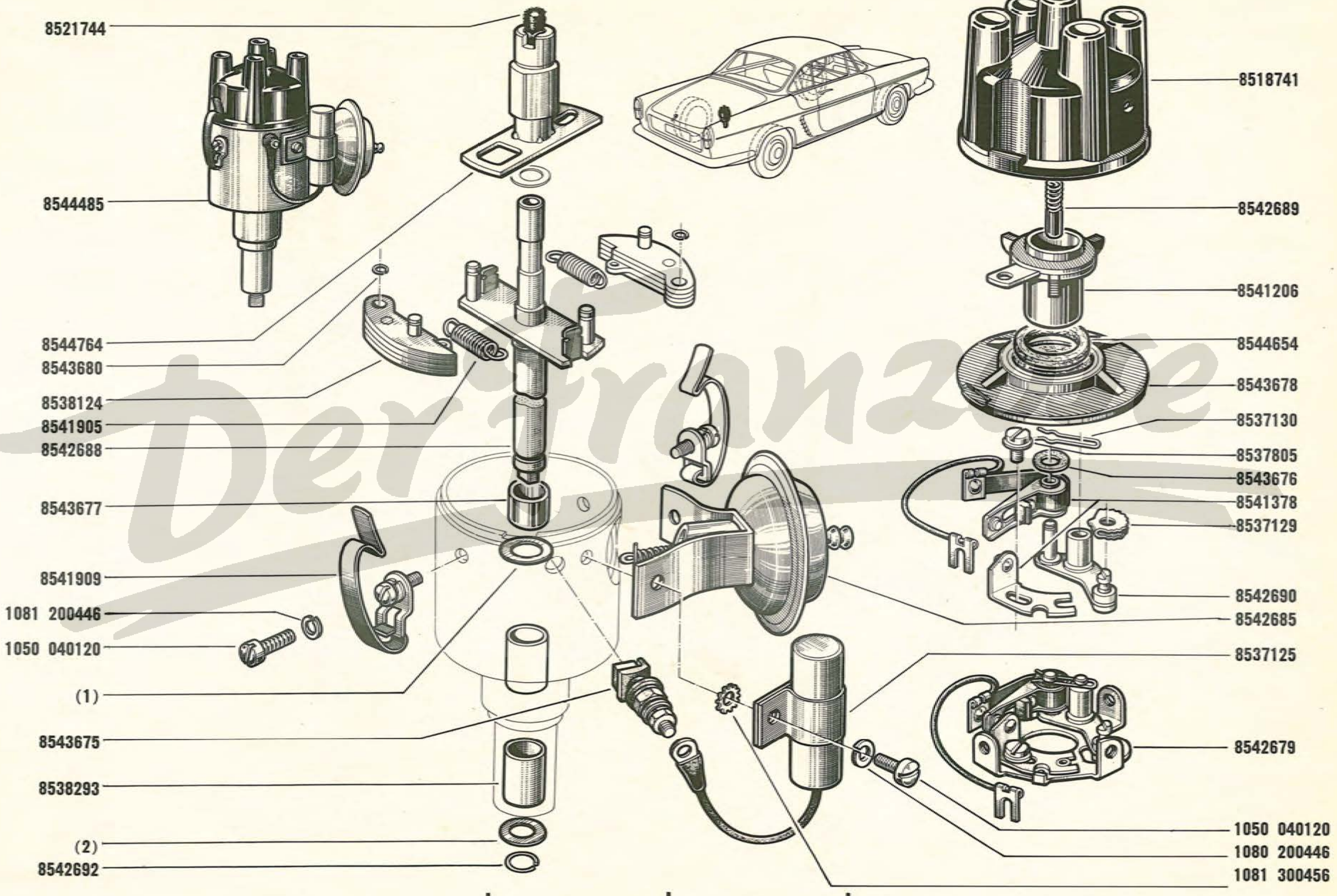

(1)	(2)
8542695 **E** = 0,2	8542694 **E** = 0,1
8542693 **E** = 1	8542696 **E** = 0,5

S.E.V.

(S.E.V. ● 👁 18-20)

18.10

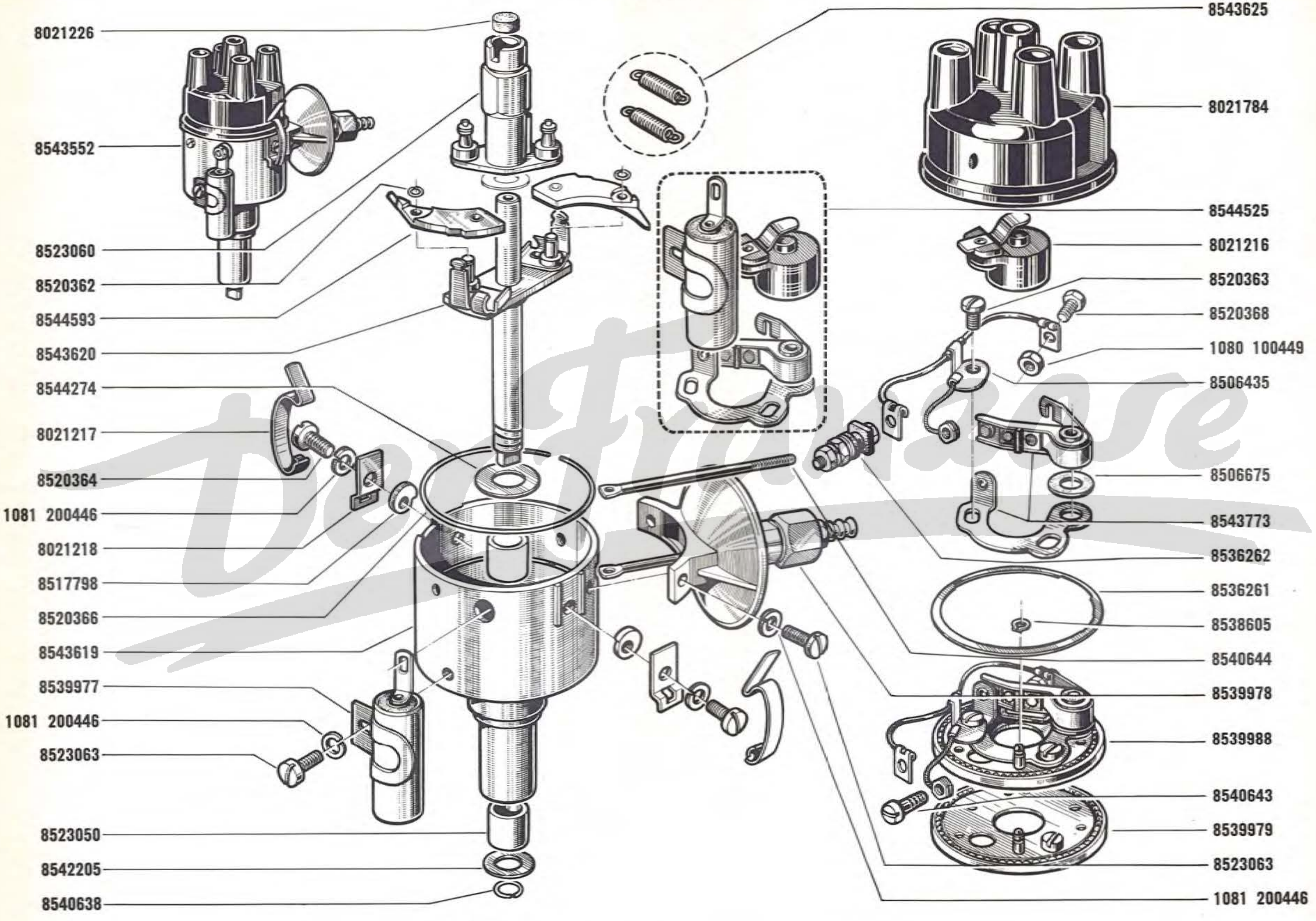

S.E.V.●

18.20
B P.R. 654

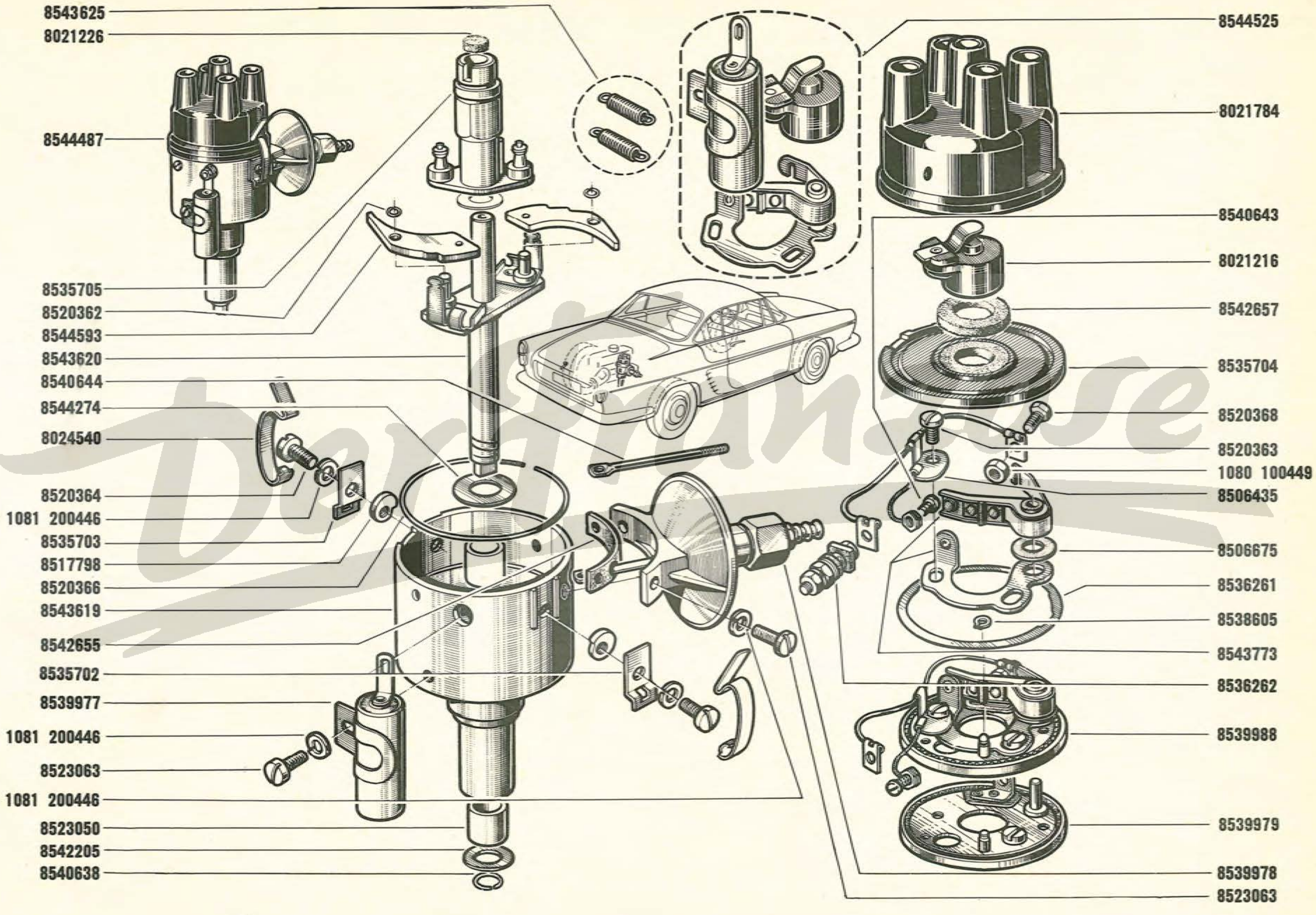

18.30
B P.R. 654

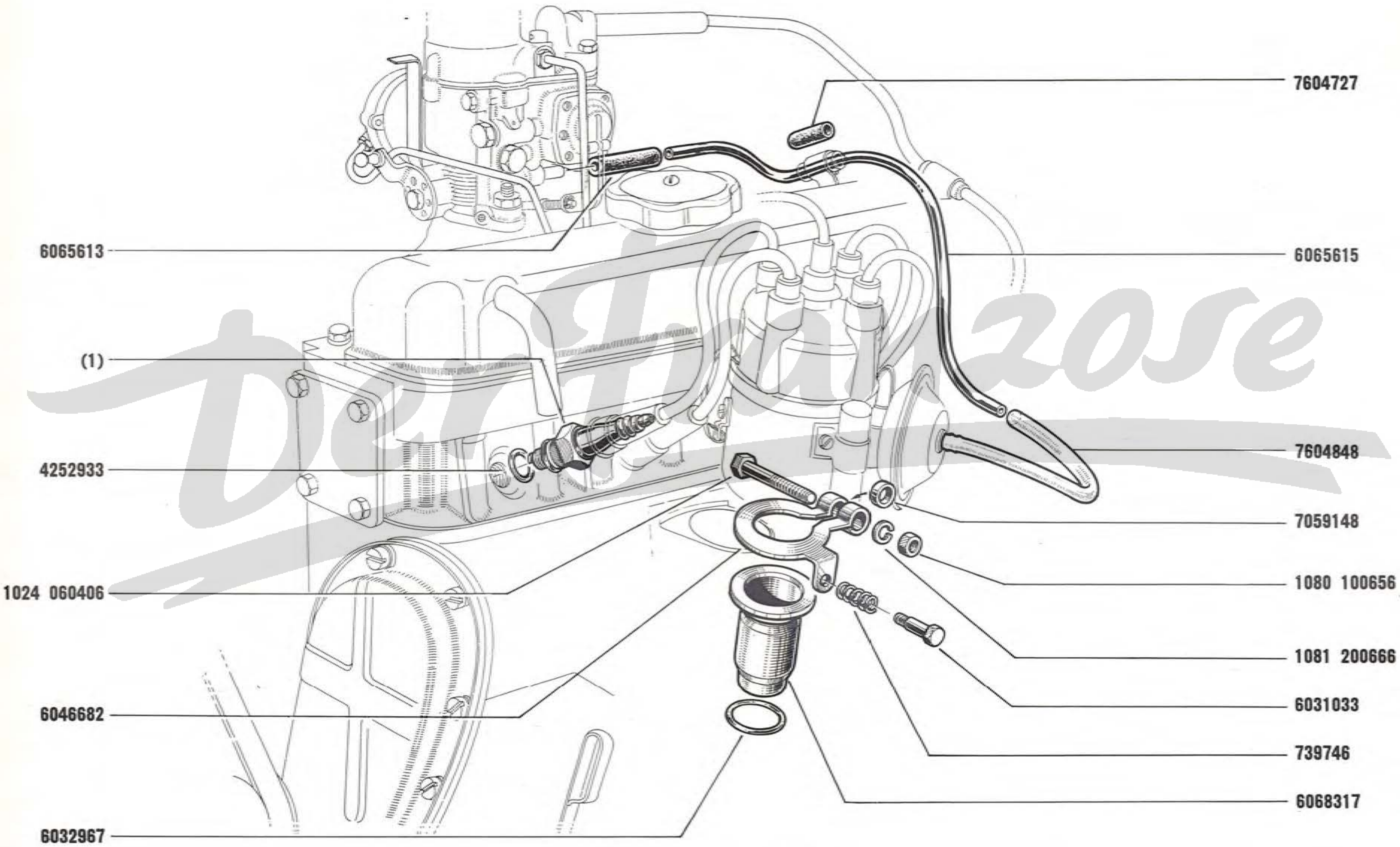

(1)
8544071 **A.C.**
8510377 **MARCHAL**

DUCELLIER 6 V

(DUCELLIER 6 V ● 👁 18-50)

18.40
B P.R. 654

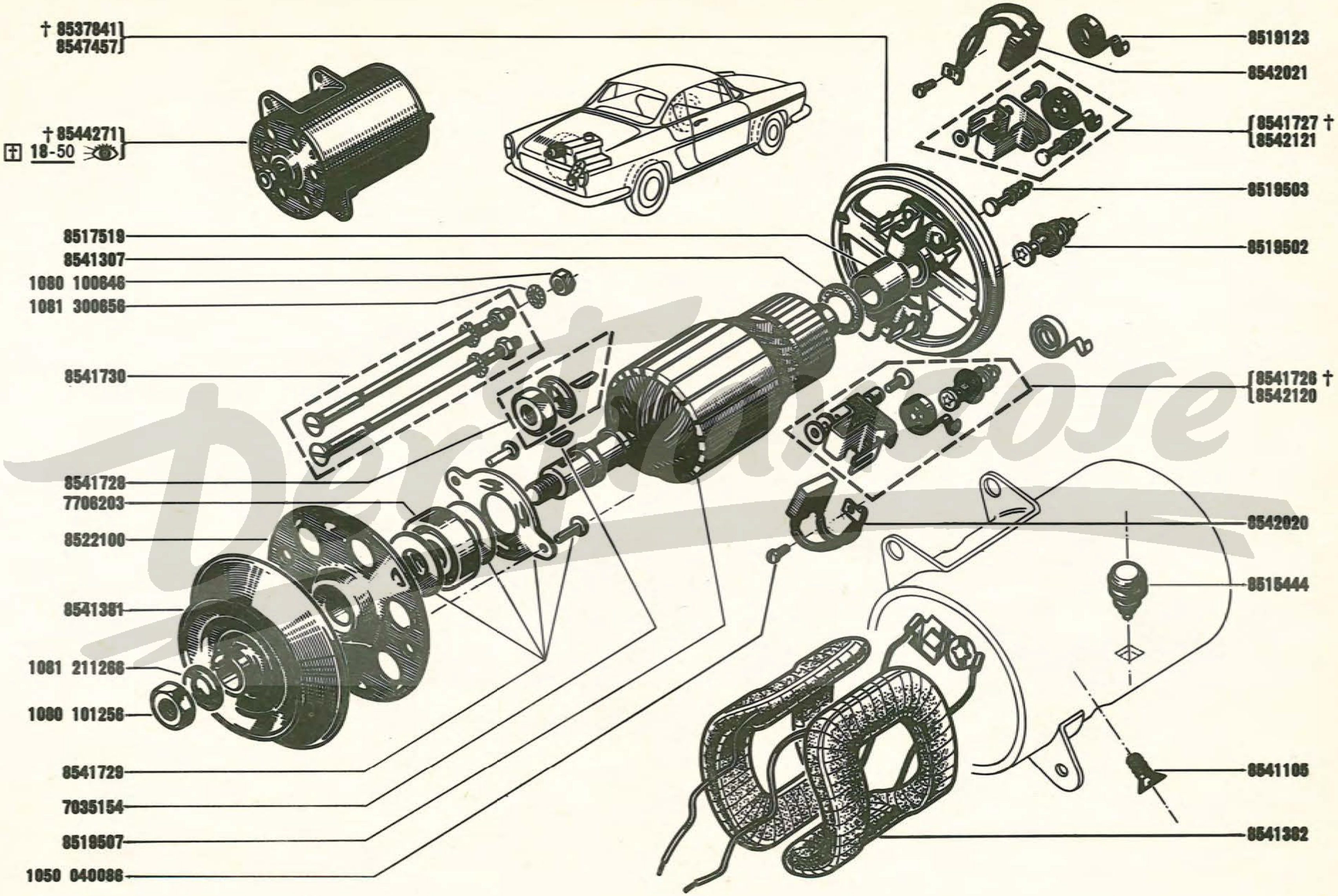

DUCELLIER 6 V ●

18.50
B P.R. 654

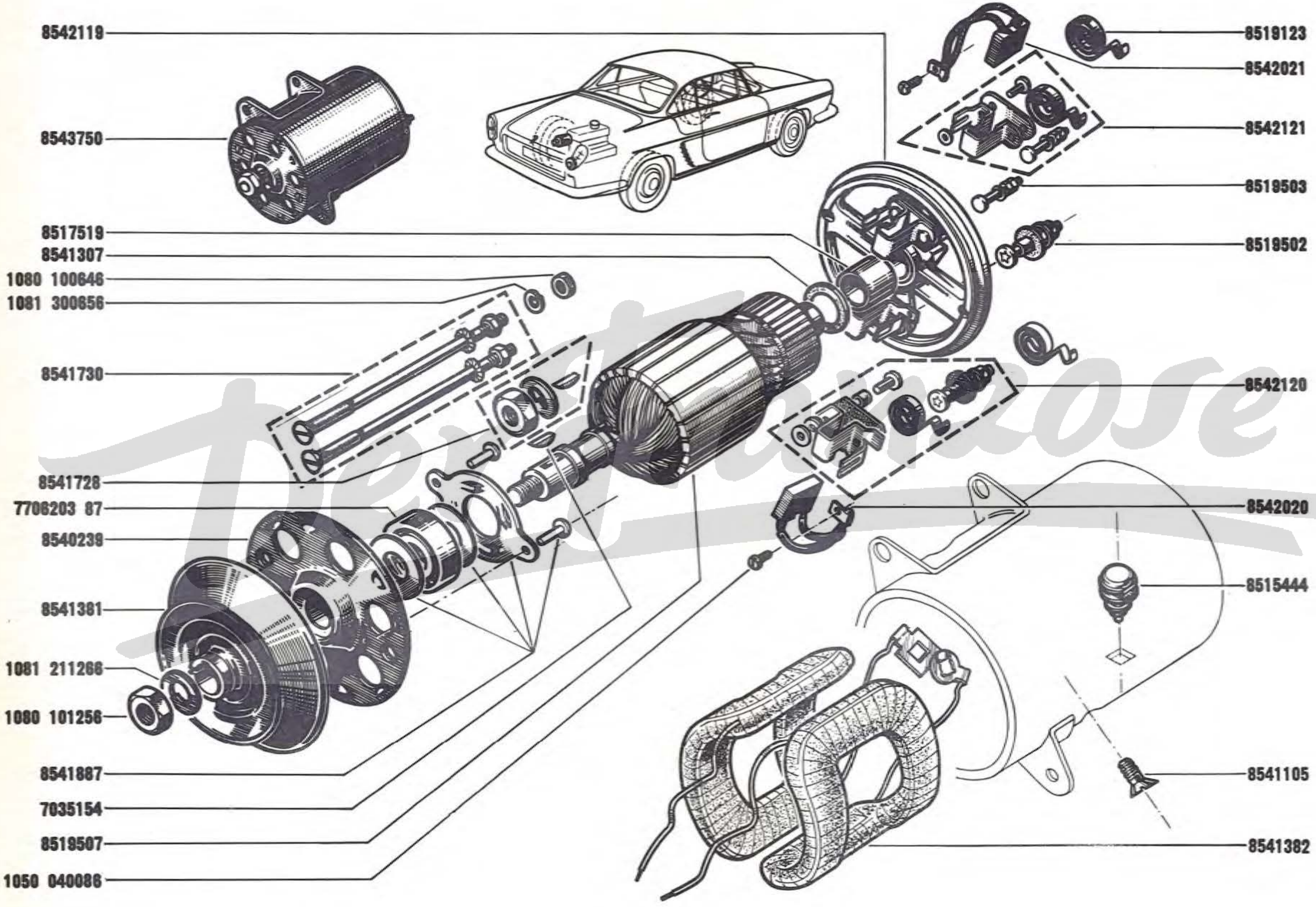

12 V BOSCH 28 06.00

18.54
A P.R. 654

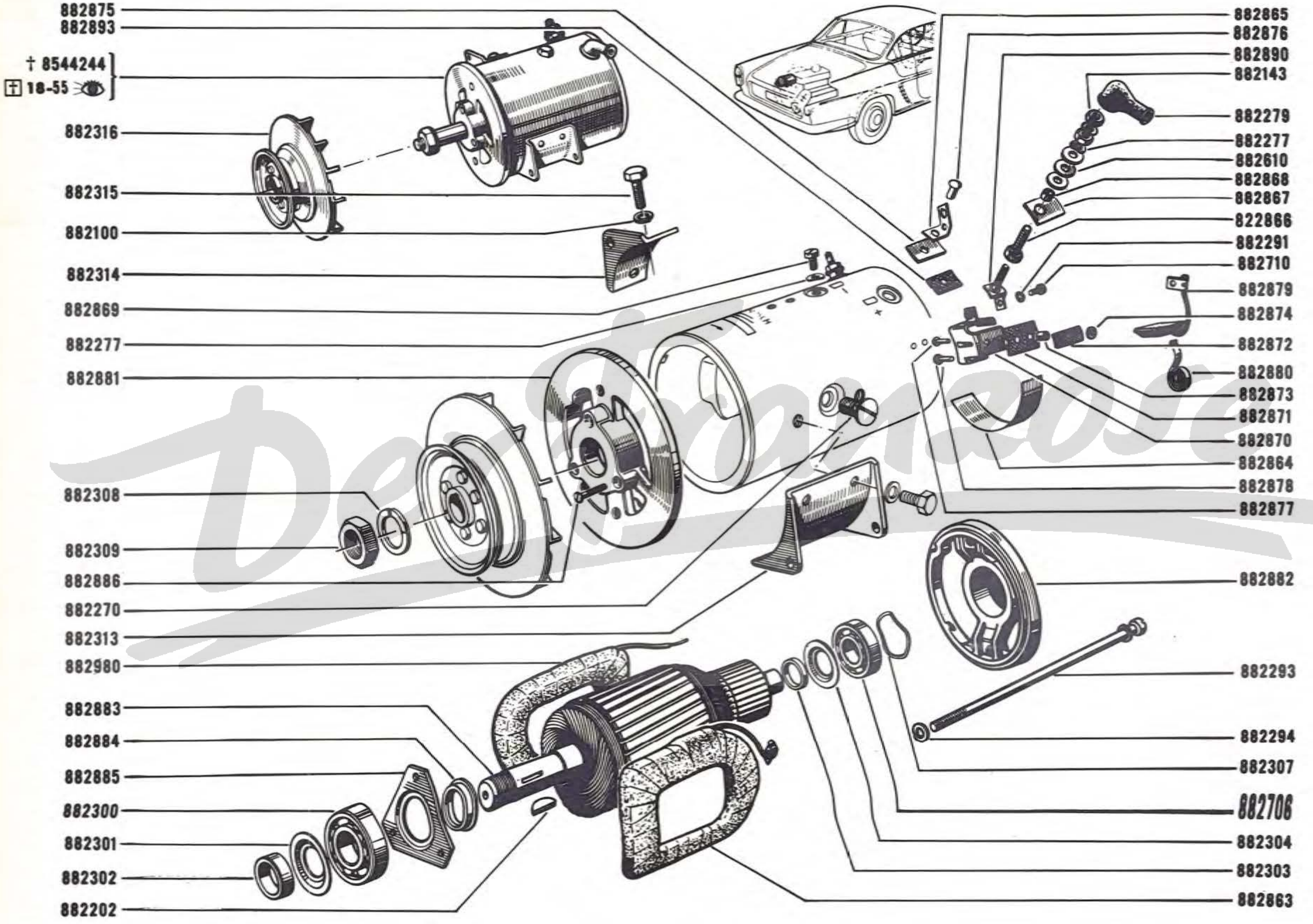

18.54
A P.R. 654

882100	NMS 412 1 X
882143	NMU 42 2 X
882202	NKE 5 2 X
882270	NSR 5576 22 X
882277	NMS 727 7 X
882279	WNK 500 4 X
882291	NMS 440 3 X
882293	WSR 30 L 26 X
882294	NMS 440 5 X
882300	NKL 20 17 Z
882301	LJMS 7 L 11 X
882302	WMR 618 L 70 X
882303	WMR 22 L 4 X
882304	LJMS 7 L 5 X
882307	WMR 51 L 1 X
882308	NMS 440 10 X
882309	WMU 10 L 11 X
882313	LJBE 25 L 1 X
882314	LJBE 25 L 2 X
882315	NSR 5377 34 X
882316	LJRJ 8 L 9 Z
882610	NNS 101 7 X
882706	NKL 37 15 Z
882710	NSR 5262 13 X
882863	LJWC 16 L 8 Z
882864	WNT 11 L 85 X
882865	LJEA 22 L 1 X
882866	WSR 75 L 23 X
882867	LJPT 7 L 10 X
882868	NNB 42 2 X
882869	NSR 5459 13 X
882870	LJSA 7 L 3 X
882871	LJPT 2 L 4 X
882872	WPT 80 L 18 X
882873	WNB 13 L 22 X
882874	NMS 716 8 X
882875	LJPT 18 L 5 X
882876	NNJ 829 20 X
882877	NNJ 965 18 X
882878	NNJ 965 20 X
882879	WSK 40 L 4 Z
882880	LJSF 3 L 1 X
882881	LJLG 30 L 9 X
882882	LJLG 38 L 5 X
882883	LJAN 20 L 95 Z
882884	DMS 114 L 2 X
882885	WMS 737 3 X
882886	NSR 5272 27 X
882890	LJEA 22 L 1 Z
882893	WPT 30 L 10 X
882980	LJWC 16 L 7 Z

12 V BOSCH 28 06-00

18.55
C P.R. 654

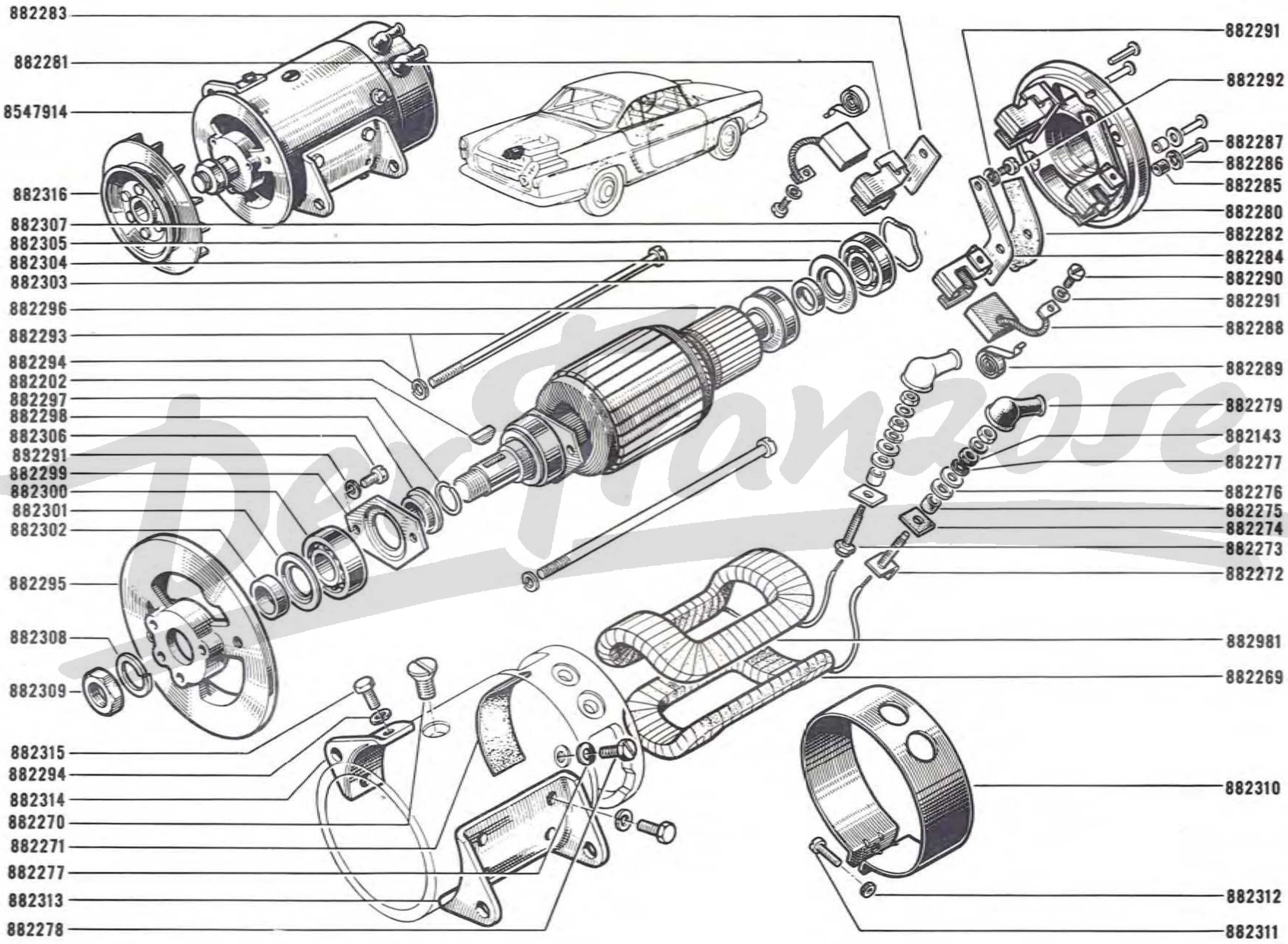

Der Franzose

18.55
C P.R. 654

882143	NMU 42 2 X
882202	NKE 5 2 X
882269	LJWC 16 L 11 Z
882270	NSR 5576 22 X
882271	WBA 504 388 X
882272	LJEA 19 L 9 Z
882273	WSR 75 L 30 X
882274	LJPT 7 L 7 X
882275	WNB 410 3 X
882276	NNS 27 15 X
882277	NMS 727 7 X
882278	NSR 5450 13 X
882279	WNK 500 4 X
882280	LJLG 41 L 5 Z
882281	LJSA 8 L 1 X
882282	LJPT 19 L 9 X
882283	LJPT 18 L 13 X
882284	LJPT 18 L 12 X
882285	WNB 578 106 X
882286	NNS 101 4 X
882287	WNJ 18 L 4 X
882288	WSK 43 L 1 Z
882289	WSF 40 L 4 X
882290	NSR 5596 7 X
882291	NMS 440 3 X
882292	NSR 5596 9 X
882293	WSR 30 L 26 X
882294	NMS 440 5 X
882295	LJLG 42 L 5 X
882296	LJAN 21 L 99 Z
882297	WMR 61 L 21 X
882298	LJMS 4 L 7 X
882299	LJPT 24 L 1 X
882300	NKL 20 17 Z
882301	LJMS 7 L 11 X
882302	WMR 618 L 70 X
882303	WMR 22 L 4 X
882304	LJMS 7 L 5 X
882305	NKL 20 15 Z
882306	NSR 5262 17 X
882307	WMR 51 L 1 X
882308	NMS 440 10 X
882309	WMU 10 L 11 X
882310	LJVU 3 L 5 X
882311	NSR 5252 22 X
882312	NMU 2221 4 X
882313	LJBE 25 L 1 X
882314	LJBE 25 L 2 X
882315	NSR 5377 34 X
882316	LJRJ 8 L 9 Z
882981	LJWC 16 L 12 Z

18.58
A P.R. 654

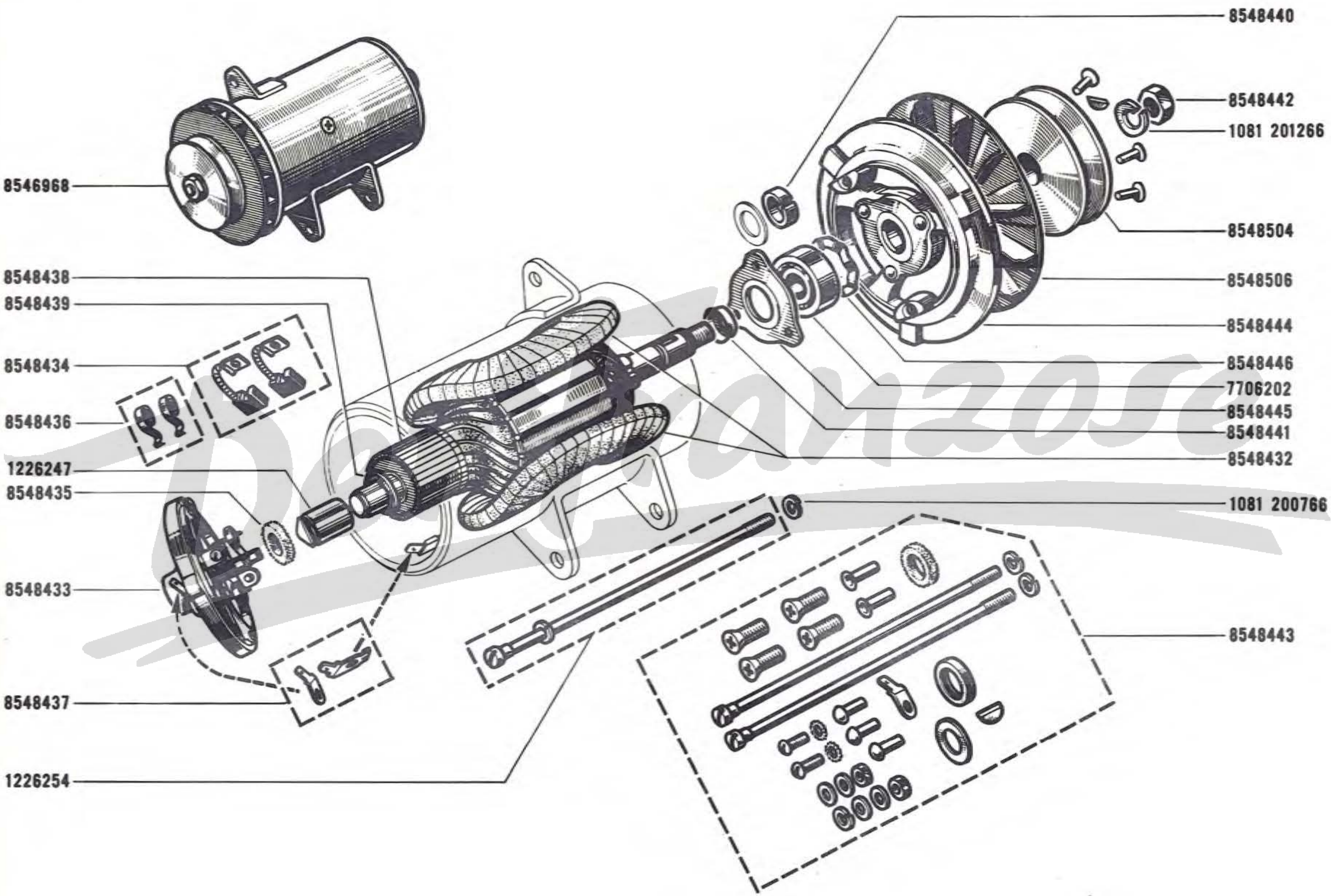
8548440
8548442
1081 201266
8546968
8548504
8548438
8548506
8548439
8548444
8548434
8548446
7706202
8548445
8548436
8548441
8548432
1226247
8548435
1081 200766
8548433
8548443
8548437
1226254

18.60

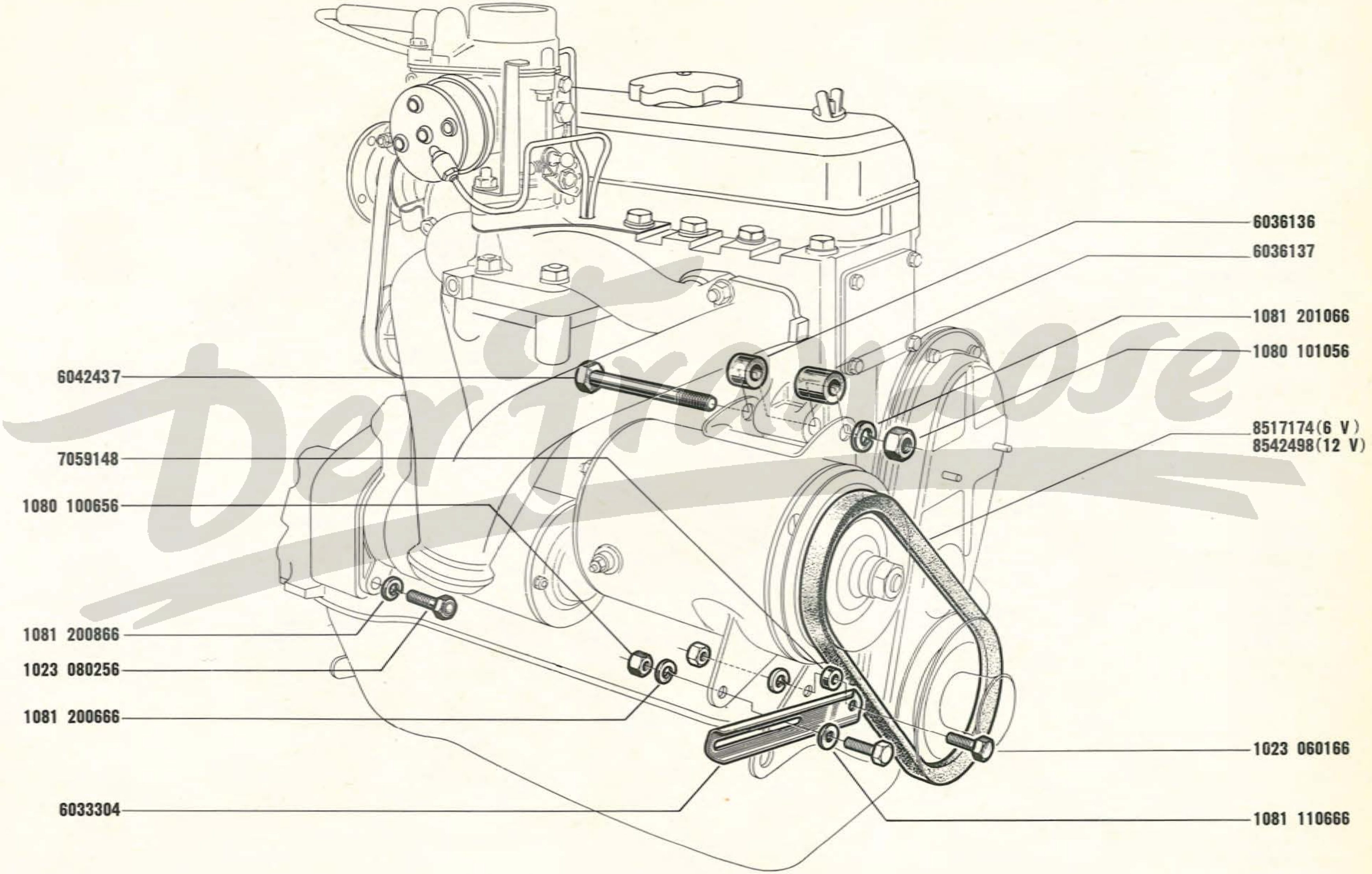

6036136
6036137
1081 201066
1080 101056
8517174(6 V)
8542498(12 V)
6042437
7059148
1080 100656
1081 200866
1023 080256
1081 200666
6033304
1023 060166
1081 110666
DerTopolino

DUCELLIER 6 V

18.70
B P.R. 654

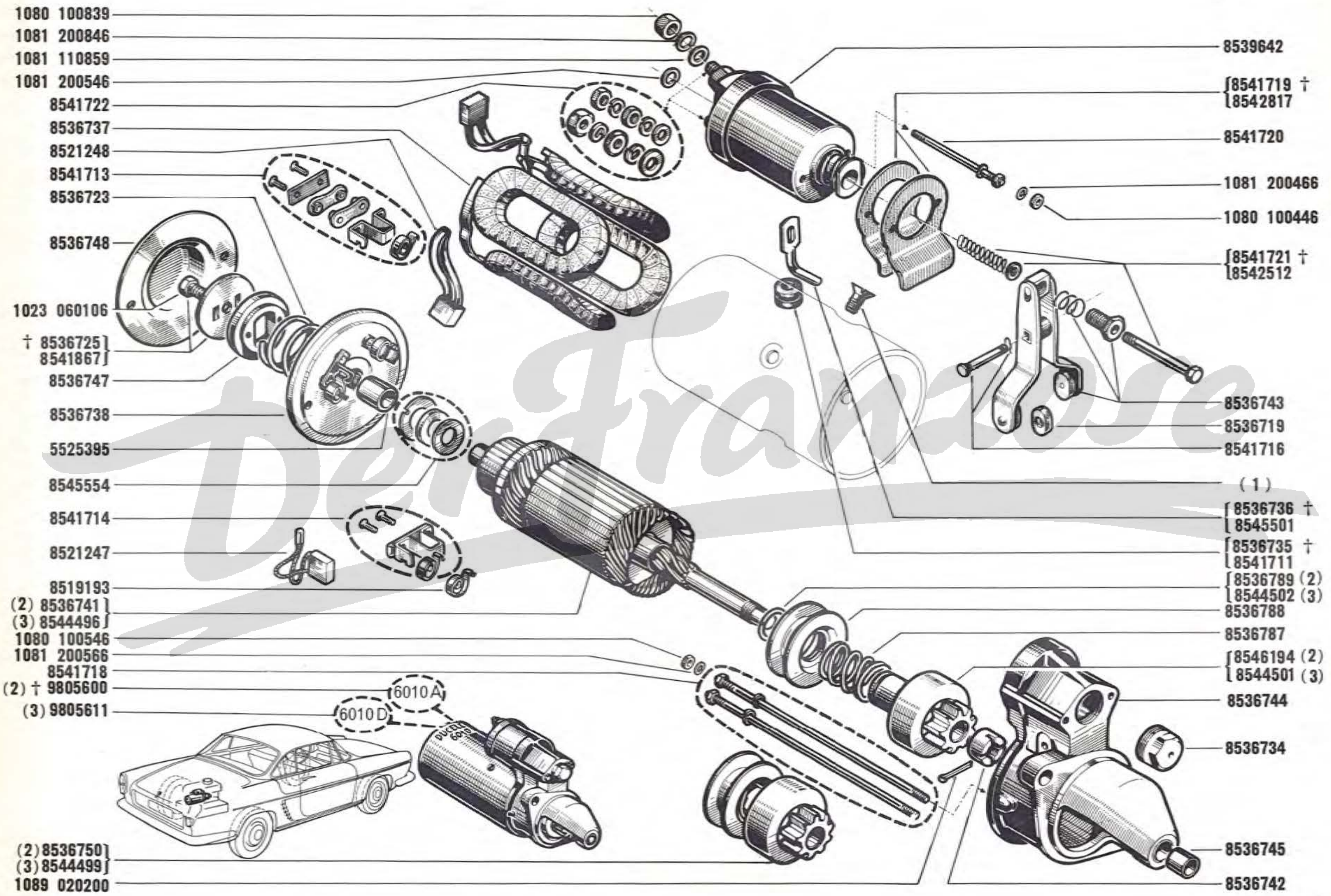

(1)	
8515445 **LO**=15	(2) = 6010 A
8541712 **LO**=13	(3) = 6010 D

DUCELLIER 12 V

18.75
B P.R. 654

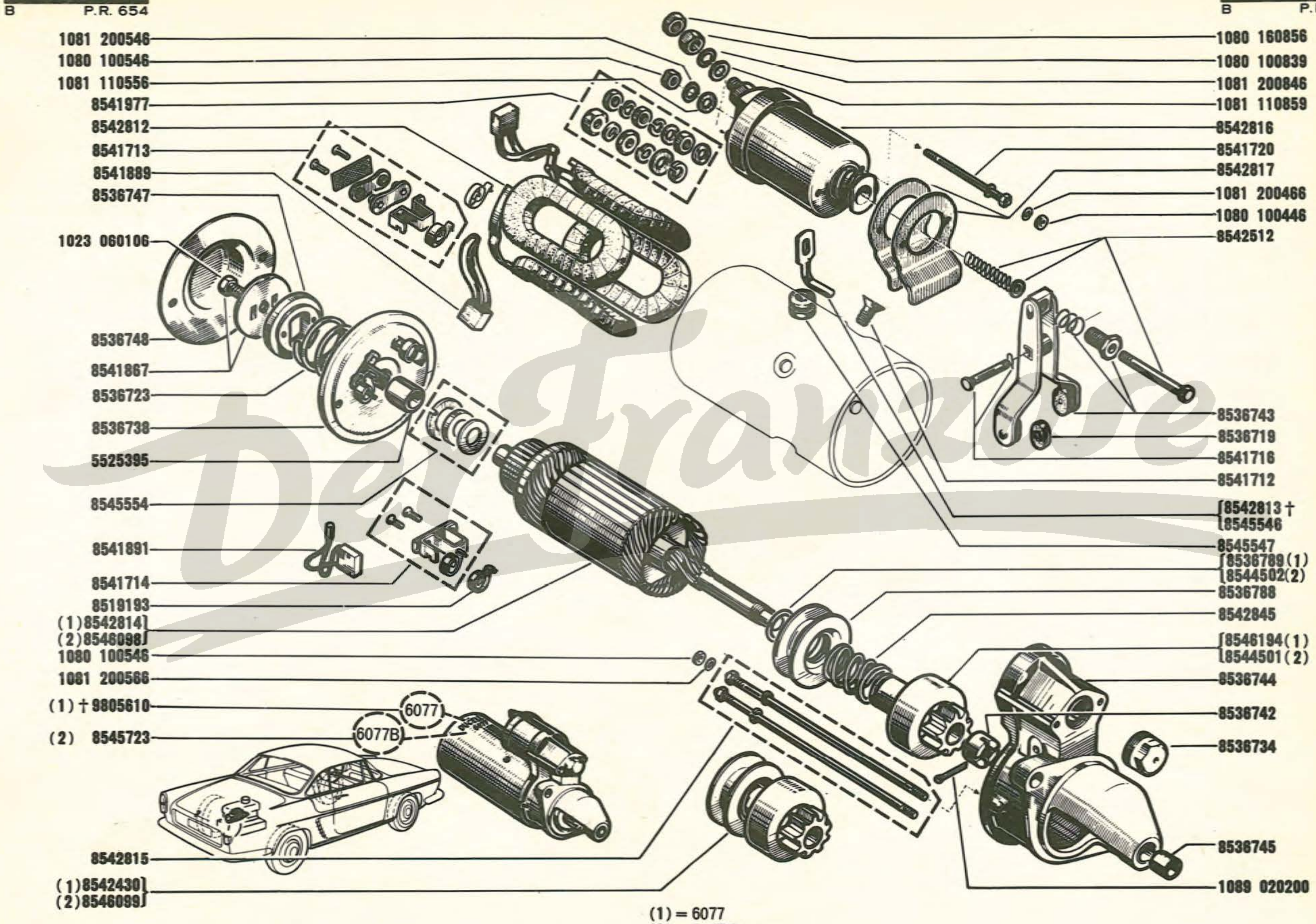

(1) = 6077
(2) = 6077 B

EQ. LUCAS

18.85
A P.R. 654

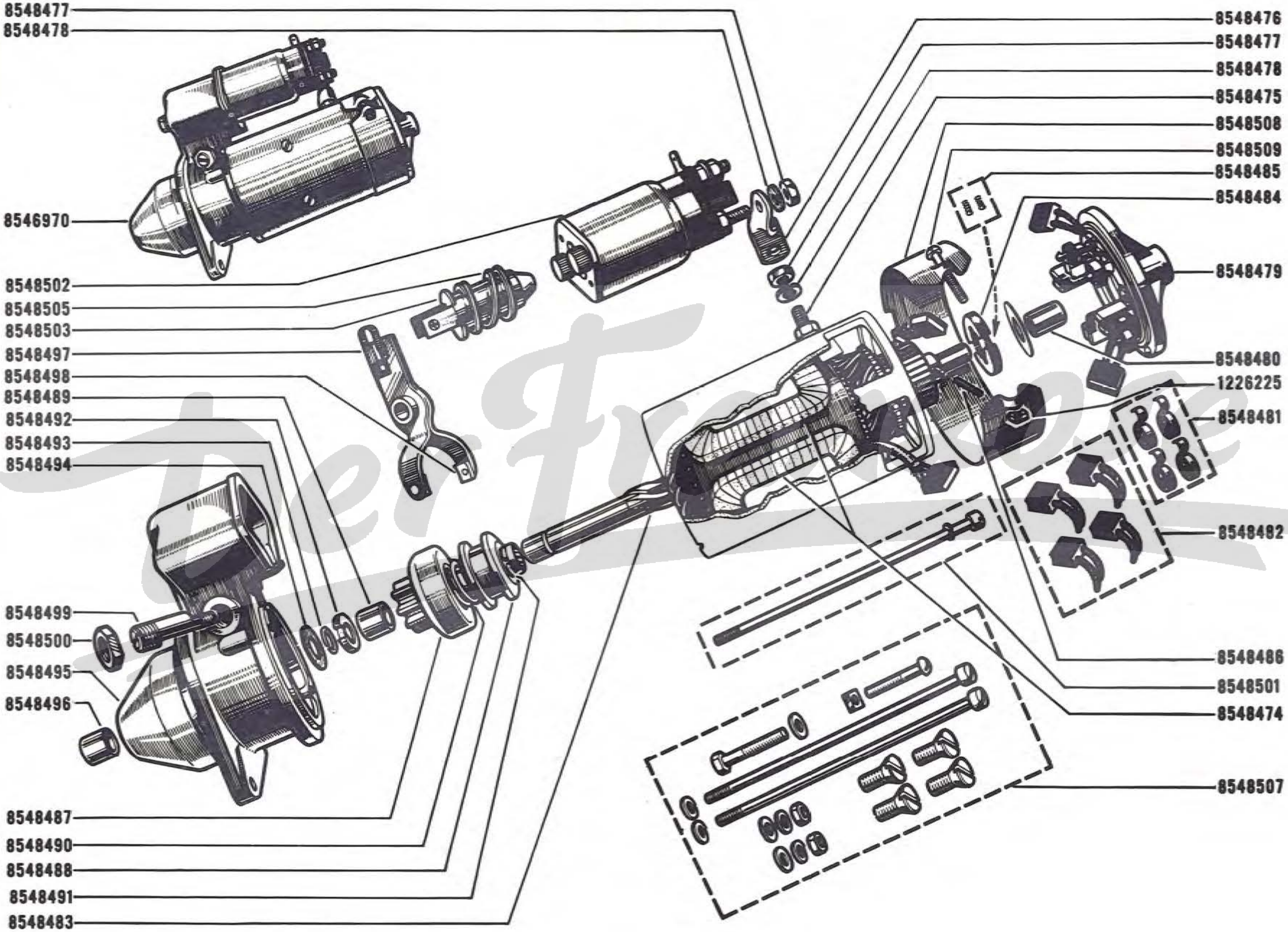

SEV

19.01
B P.R. 654

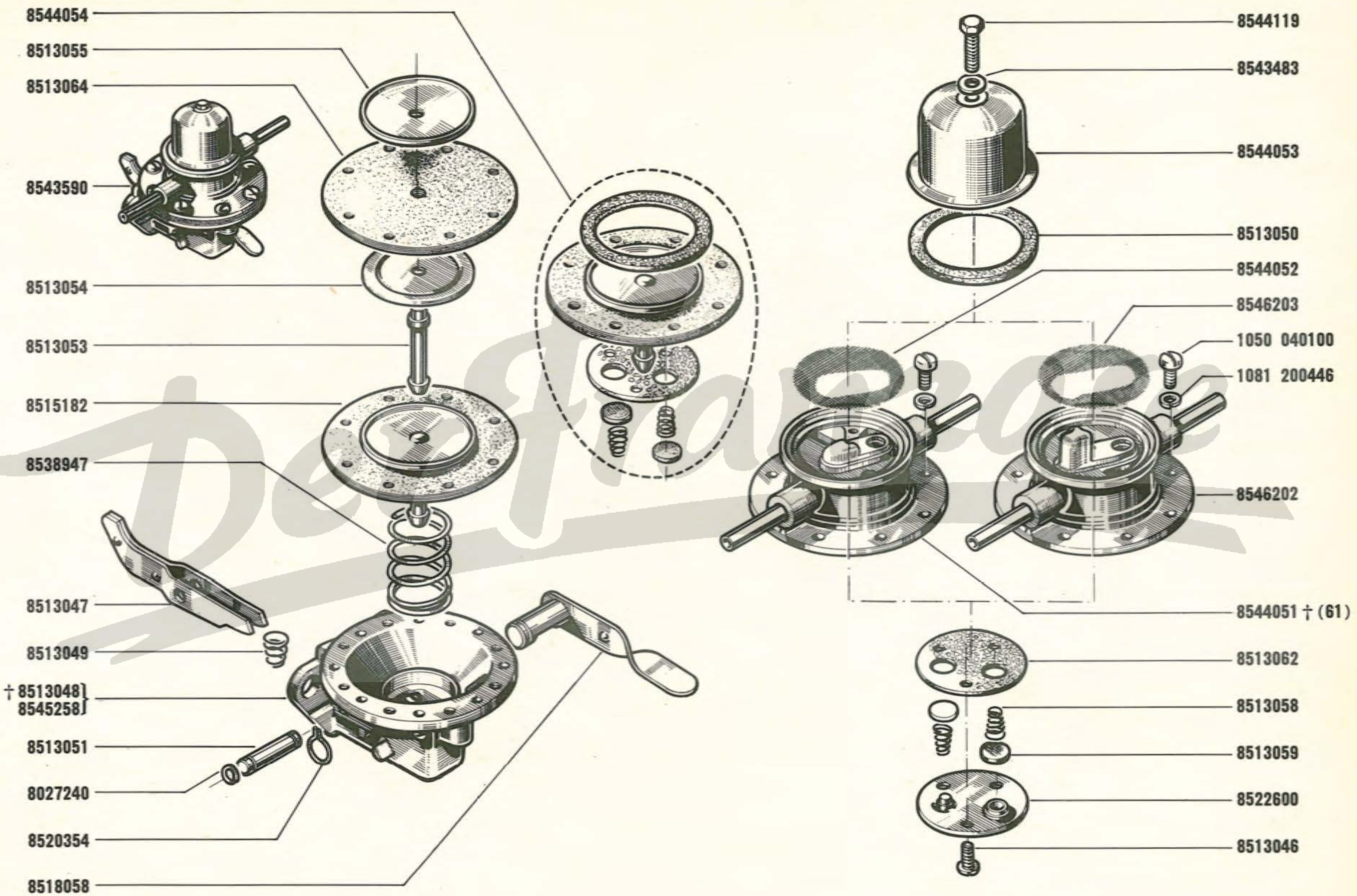

61	†	8546202 -1- 8546203 -1-

19.20
B P.R. 654

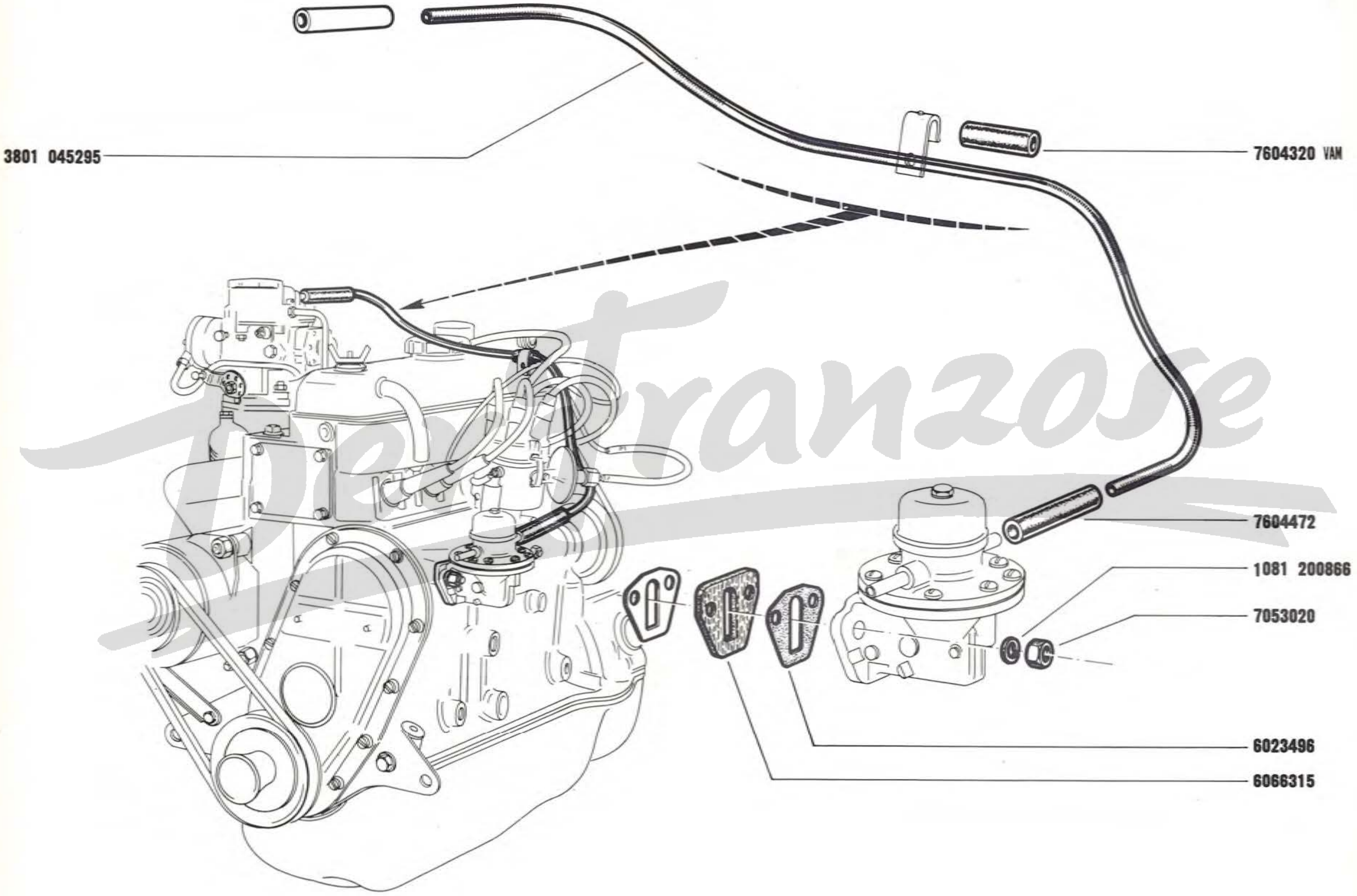
3801 045295
7604320 VAM
7604472
1081 200866
7053020
6023496
6066315

30.01

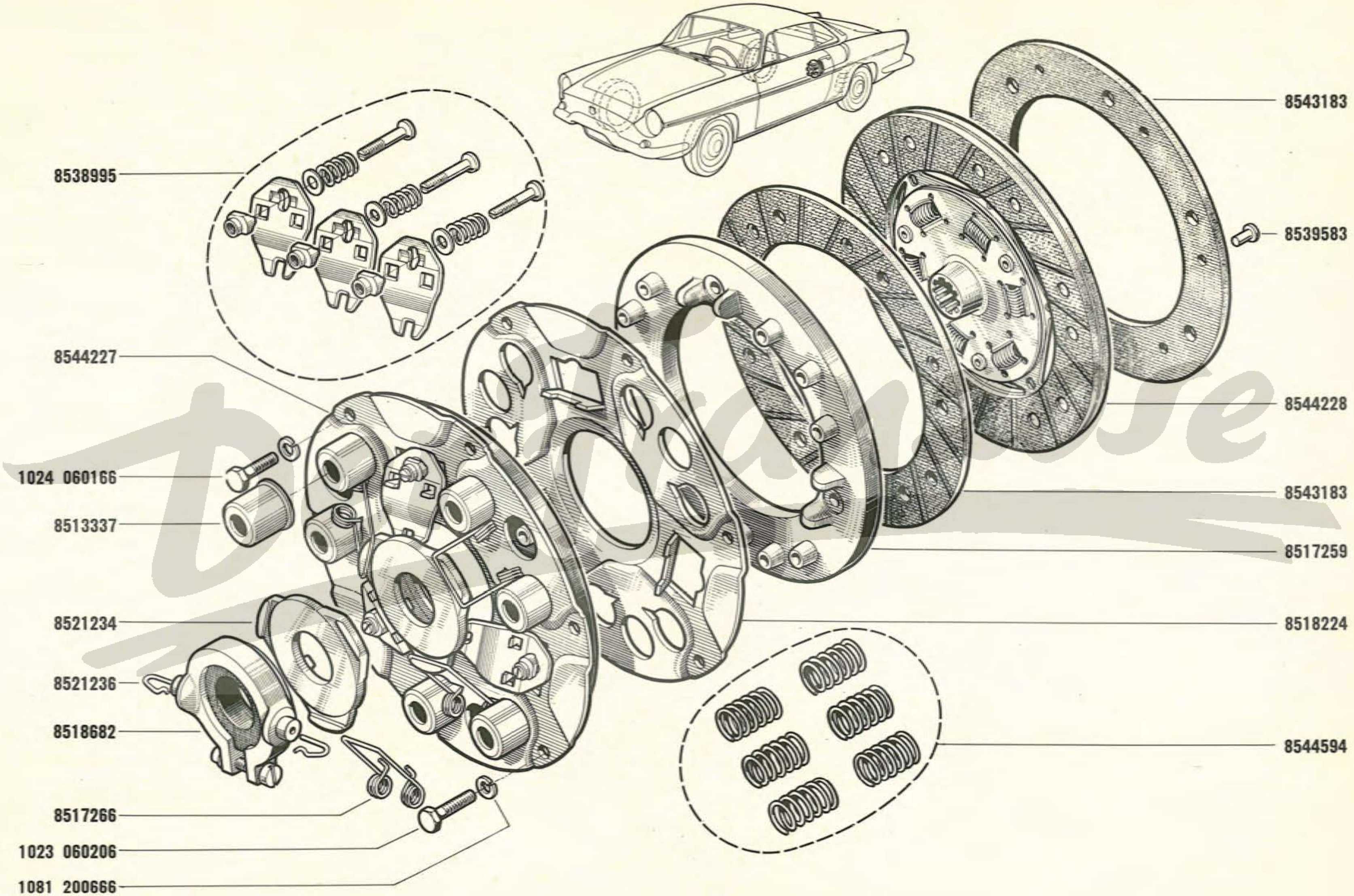
8543183
8539583
8544228
8543183
8517259
8518224
8544594
8538995
8544227
1024 060166
8513337
8521234
8521236
8518682
8517266
1023 060206
1081 200666

B.P. type 314

31.01
C P.R. 654

VEH. n° 1 ⇨ VEH. n° 14773

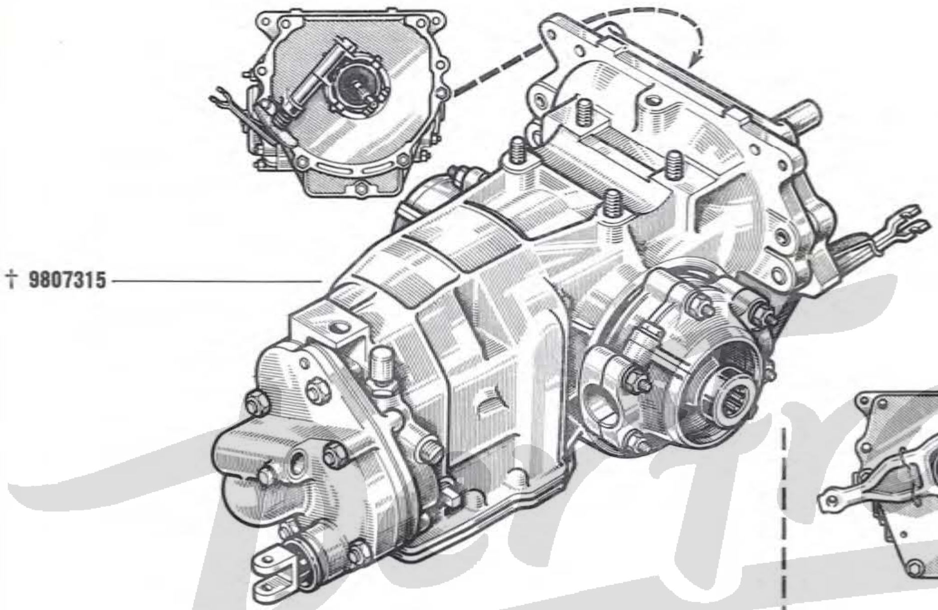

VEH. n° 14774 ⇨ VEH. n° 50279

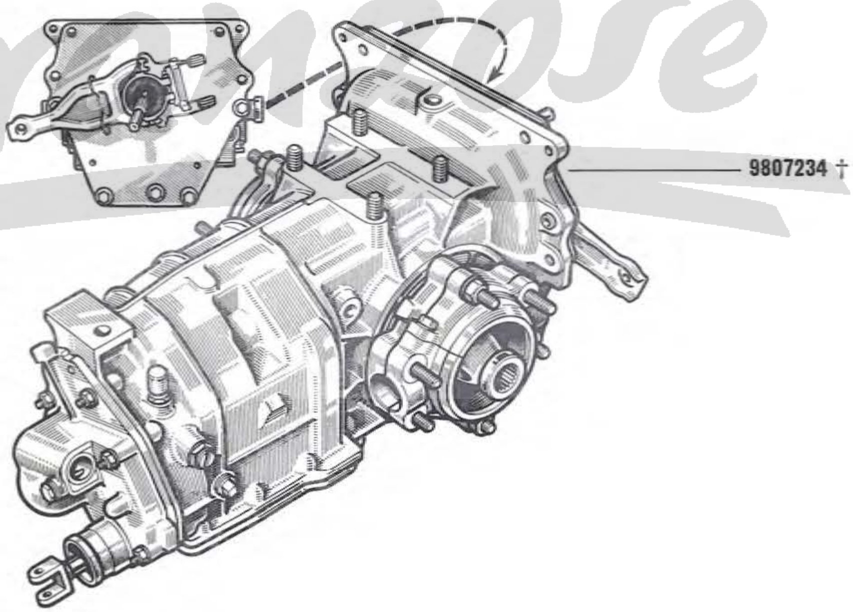

† 31-03

BP type 325 VEH n° 50280 ⇨ VEH n° ...

31.03
A P.R. 654

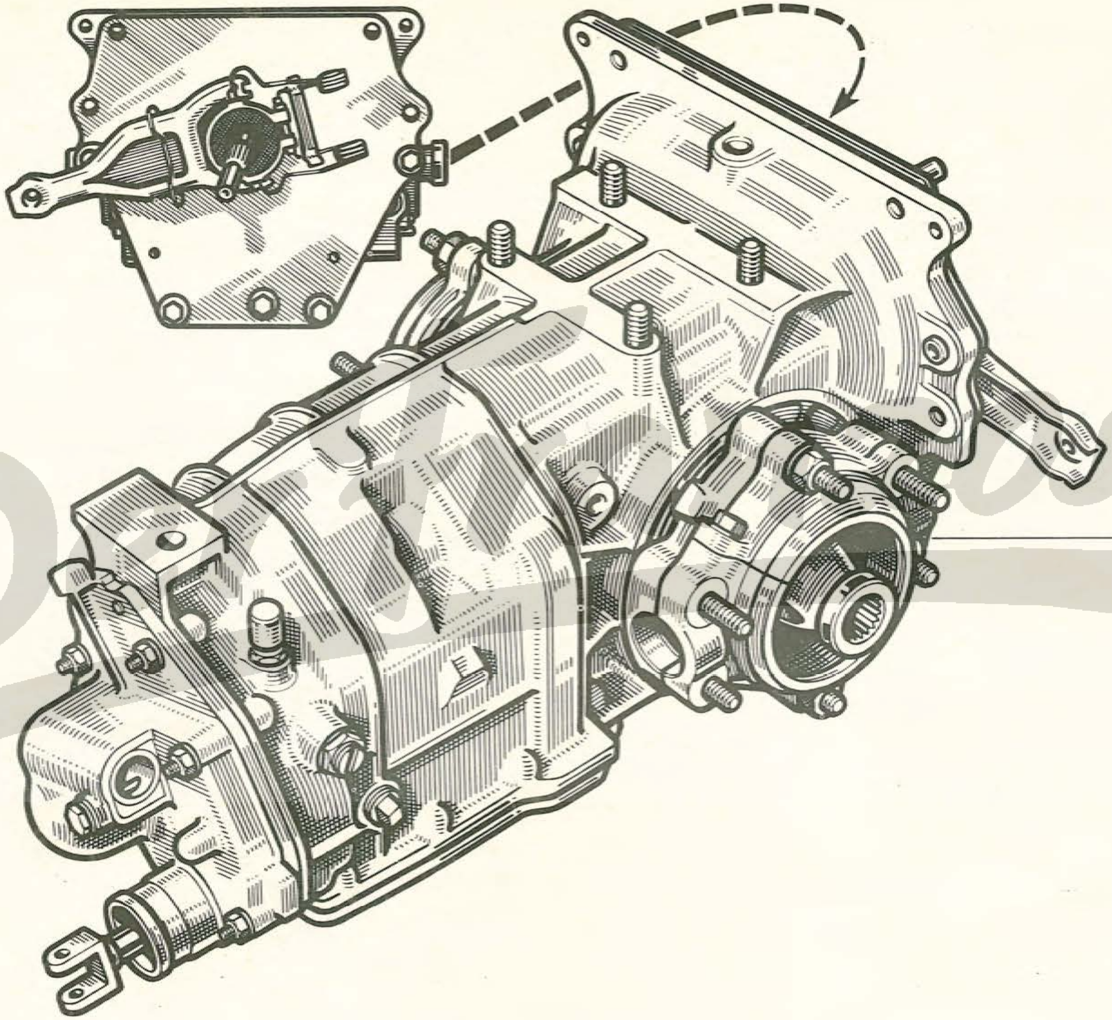

{9807403 †
{9807435 (75)

75	VEH n° 1 ⇨ VEH n° 14773 8237592 -1- 8243517 -2- 6059760 -1- 7062706 -2- 6068523 -2-

B.P. type 318

31.05
C P.R. 654

(a) † 9807294
(b) † 9807368

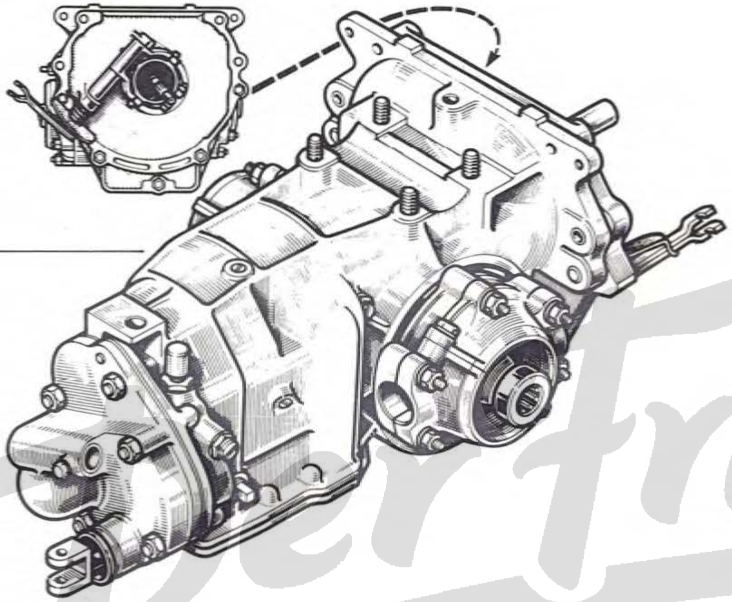

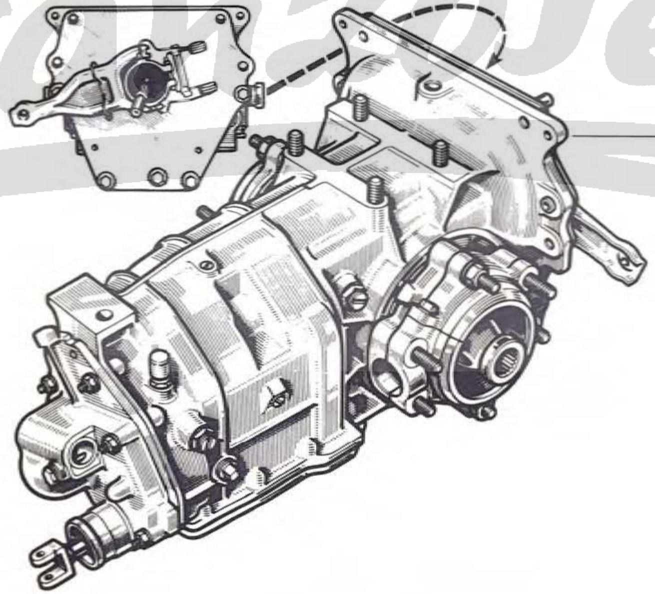

9807339 † (c)
9807436 (76)

Der Franzose

(a) VEH n° 1 ⇨ VEH n° 6507
(b) VEH n° 6508 ⇨ VEH n° 13176
(c) VEH n° 13177 ⇨ VEH n° ...

76	VEH n°1 ⇨ VEH n° 13176
	8237592 -1- 8243517 -2- 6059760 -1- 7062706 -2- 6068523 -2-

31.10

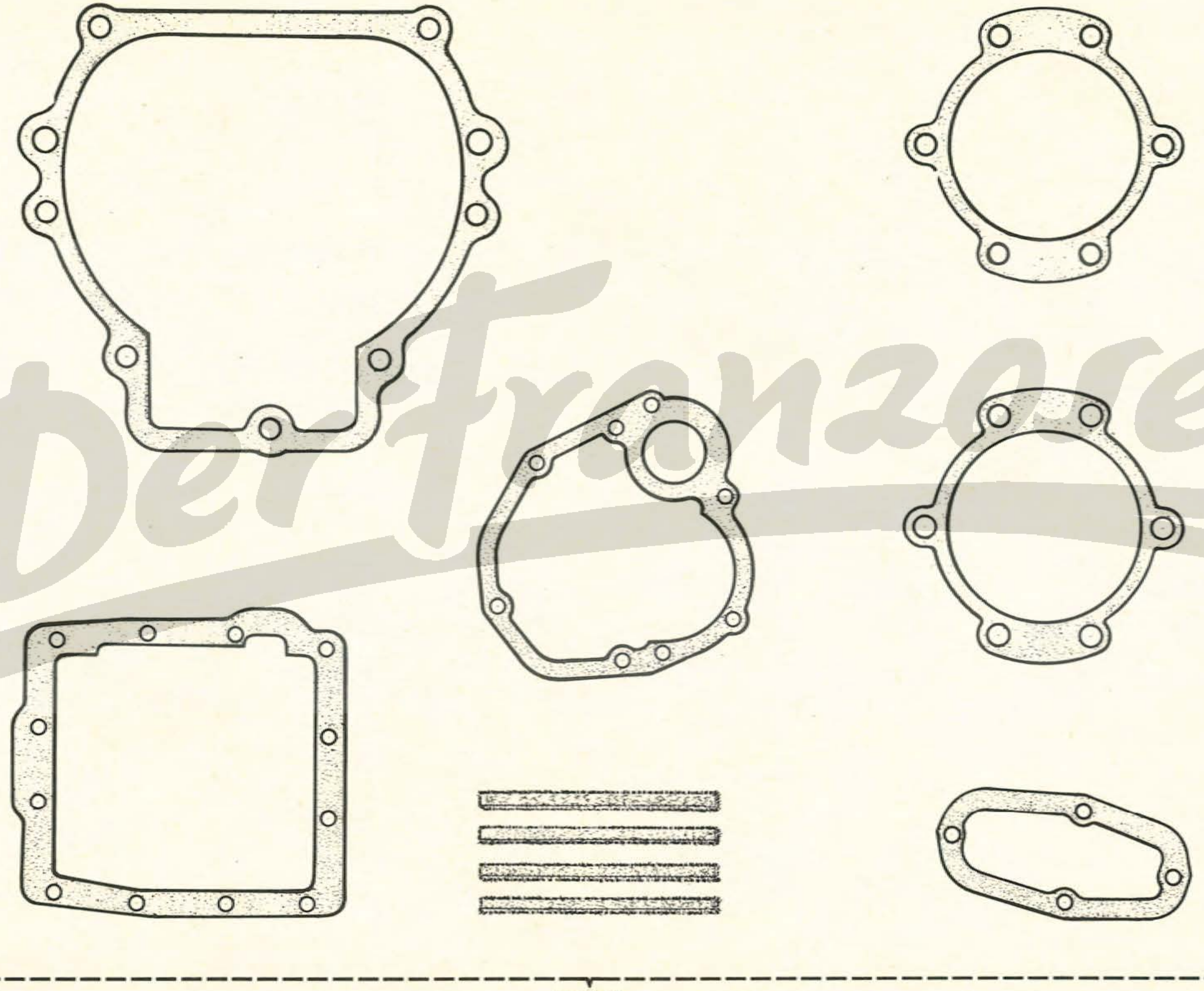

9807295 VEH n° 1 ⇨ VEH n° 13176
9807394 VEH n° 13177 ⇨ VEH n° . . .

31.15
C P.R. 654

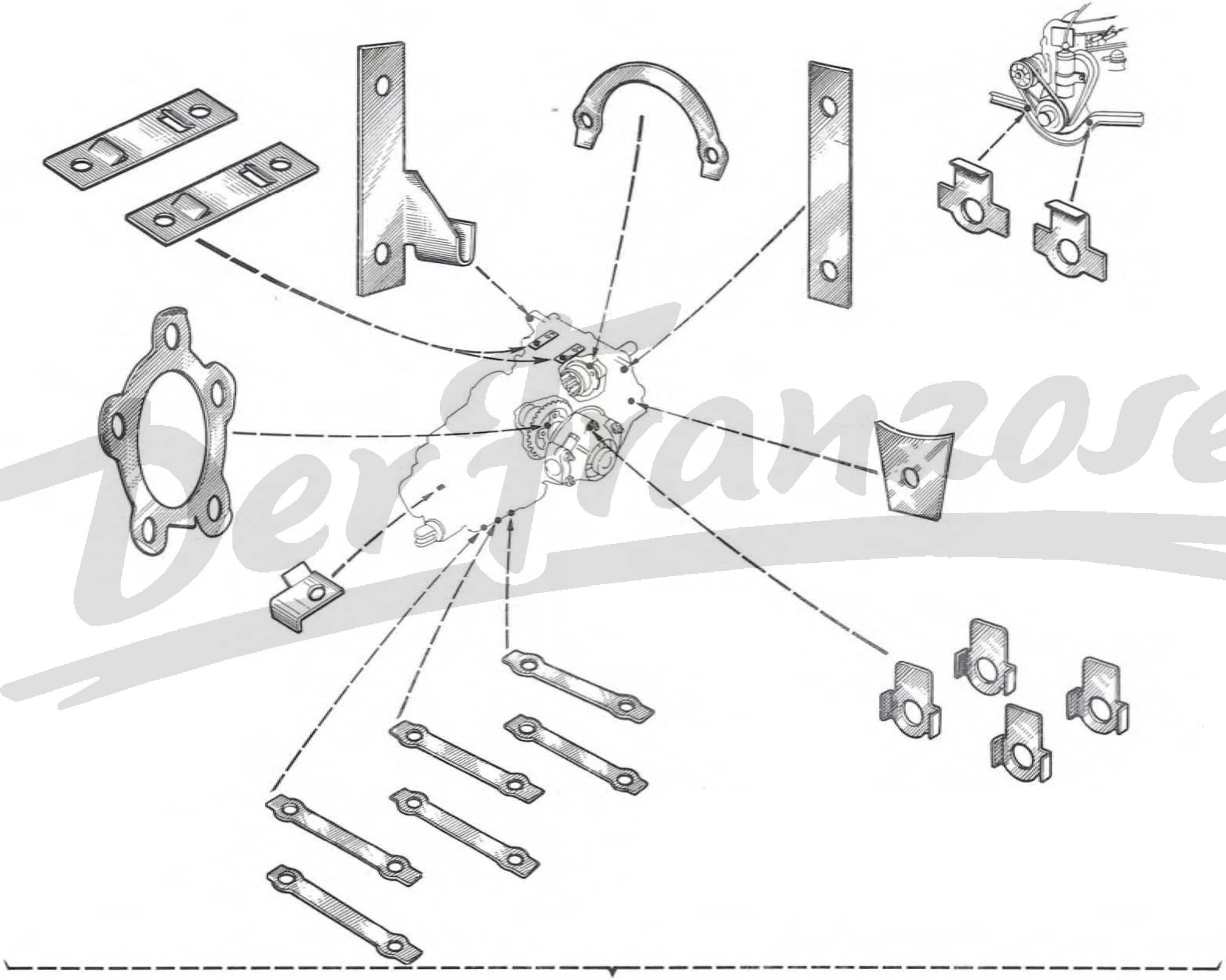

9807283 VEH. n° 1 ⇨ VEH. n°13176
9807395 VEH. n°13177⇨ VEH. n° . . .

BP type 325 VEH nº 50280 ⇨ VEH nº ...

31.03
A P.R. 654

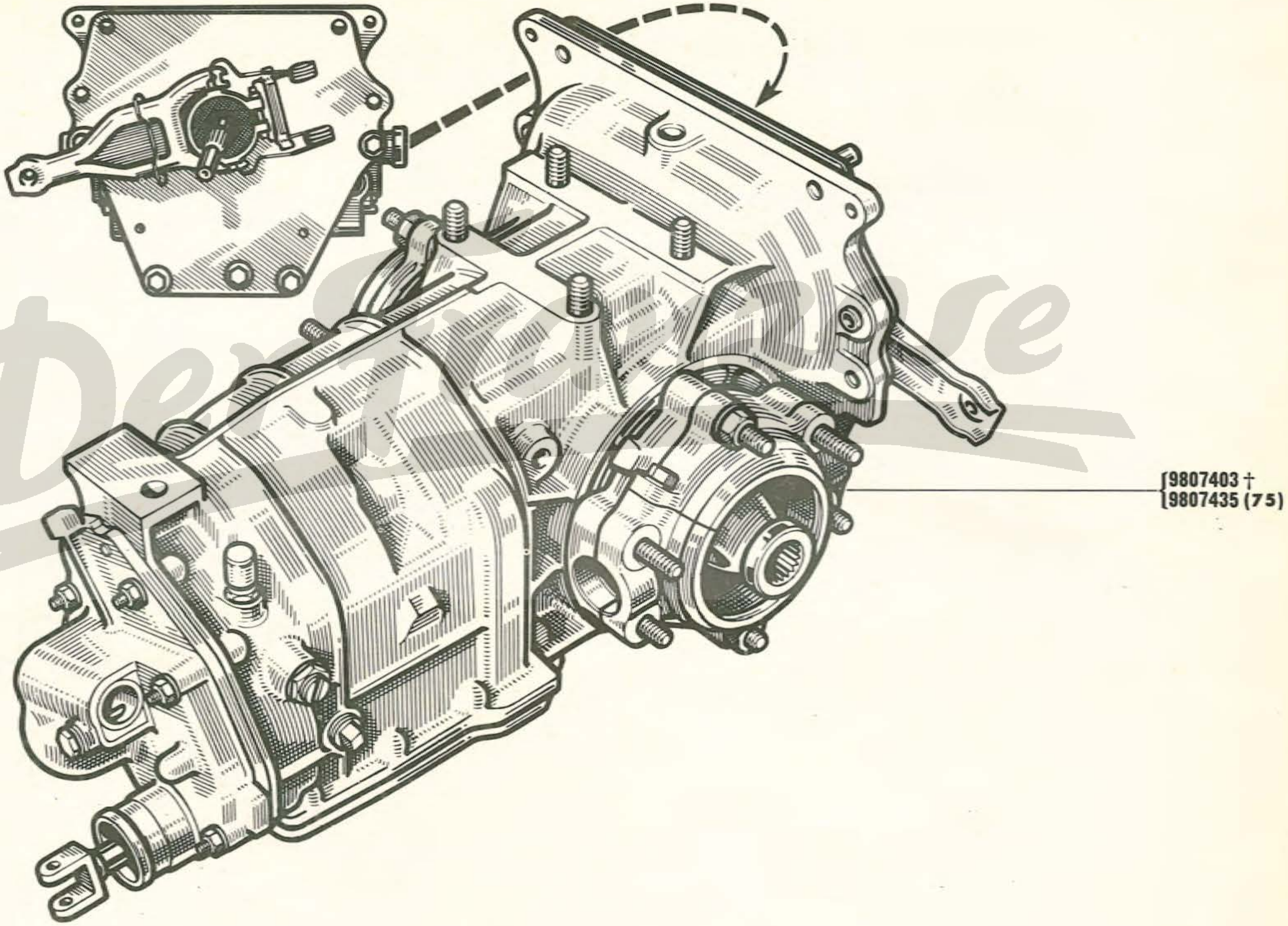

75	VEH n° 1 ⇨ VEH n° 14773

B.P. type 318

31.05
C P.R. 654

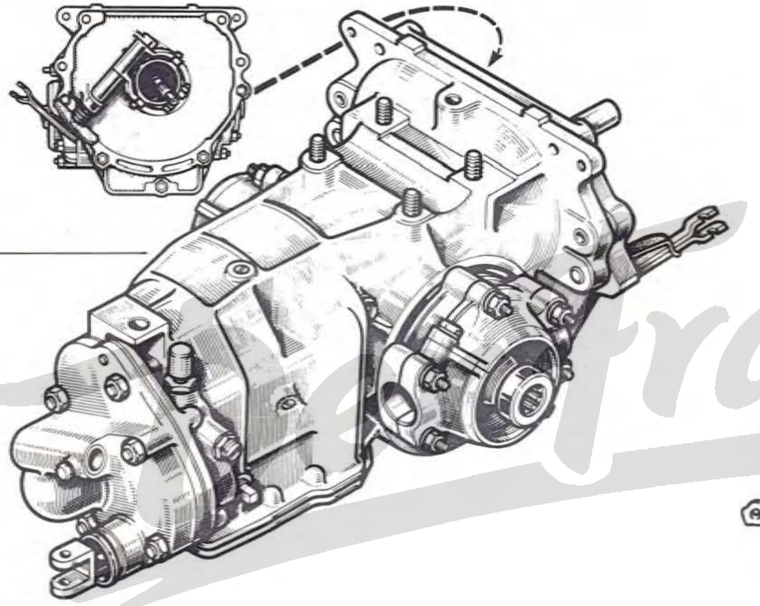

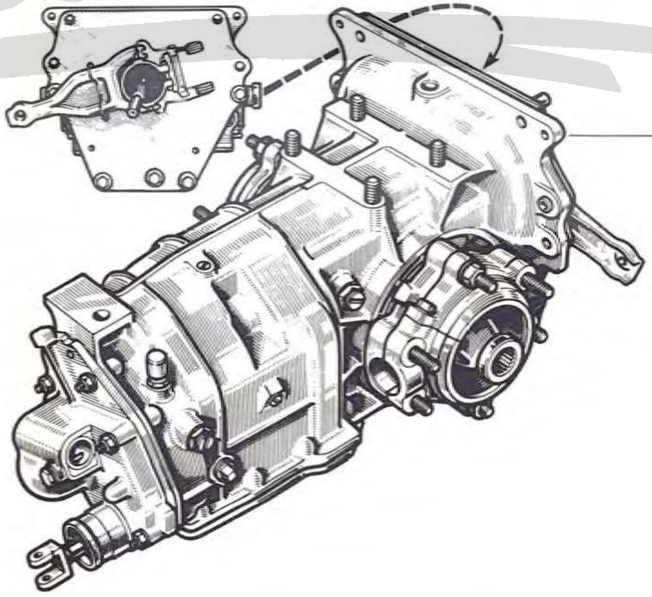

76	VEH n°1 ⇨ VEH n° 13176

31.10

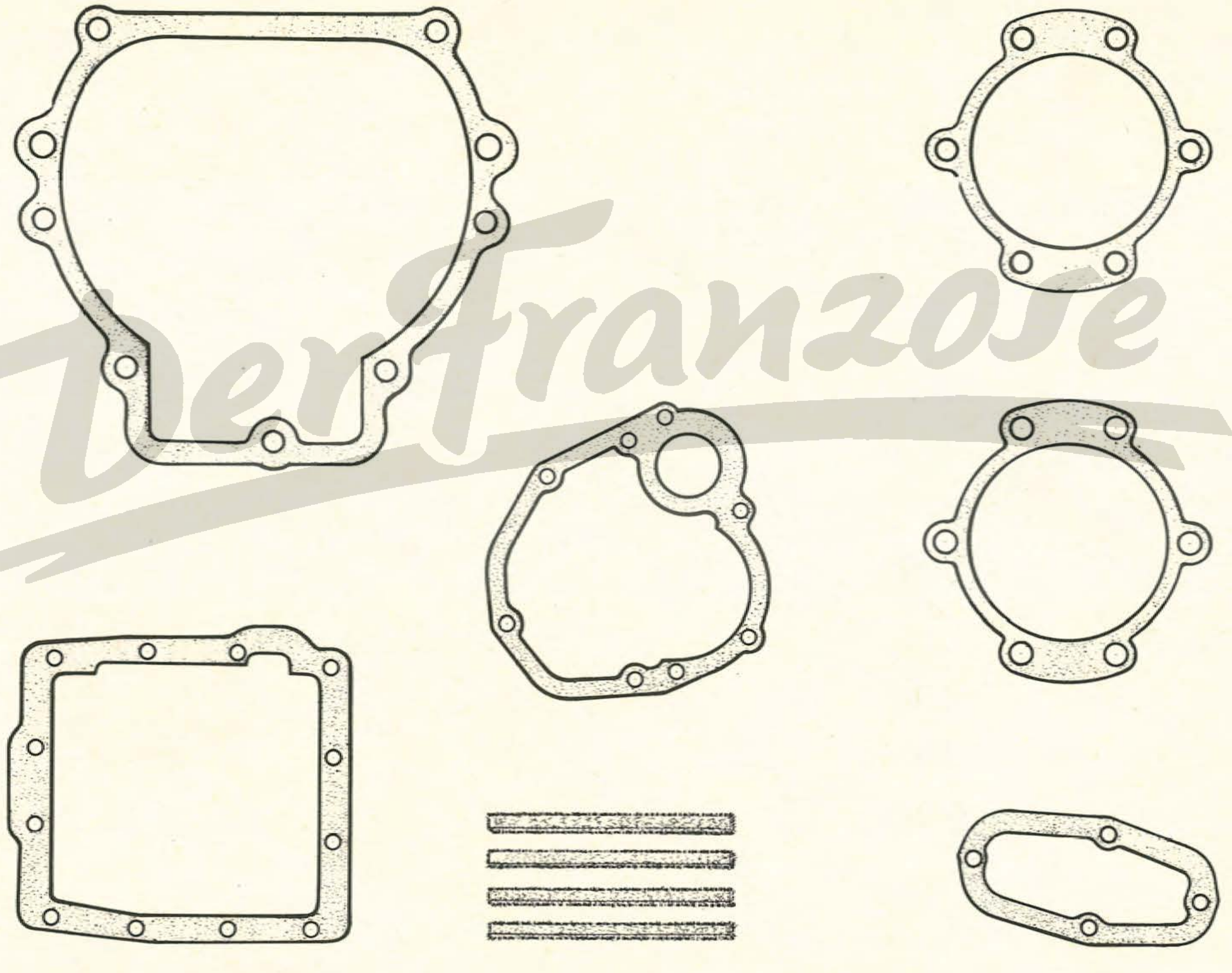

Der Franzose

31.15
C P.R. 654

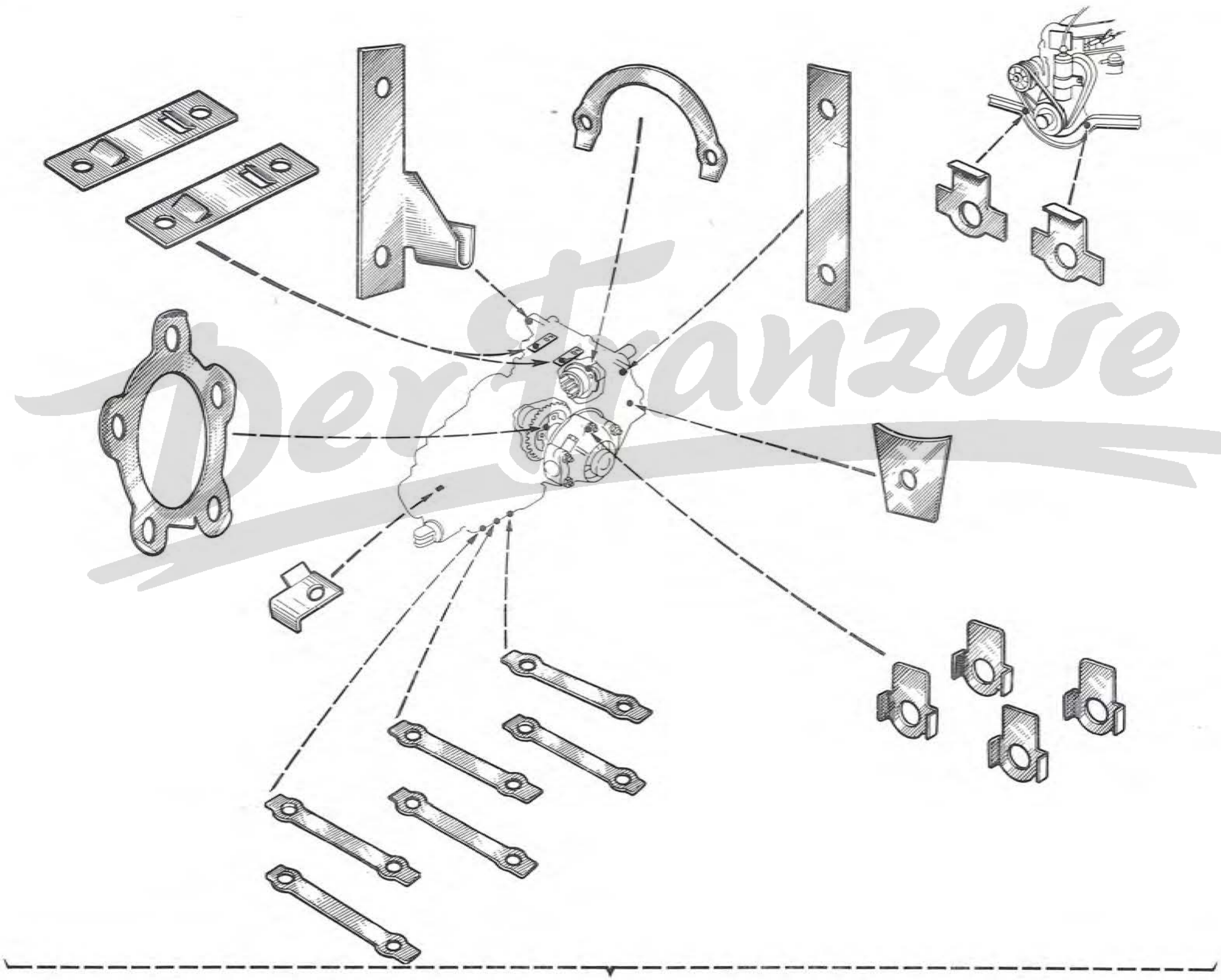

Der Franzose

B. P. type 314 VEH. n° 1 ⇨ VEH. n° 14773

31.20
C P.R. 654

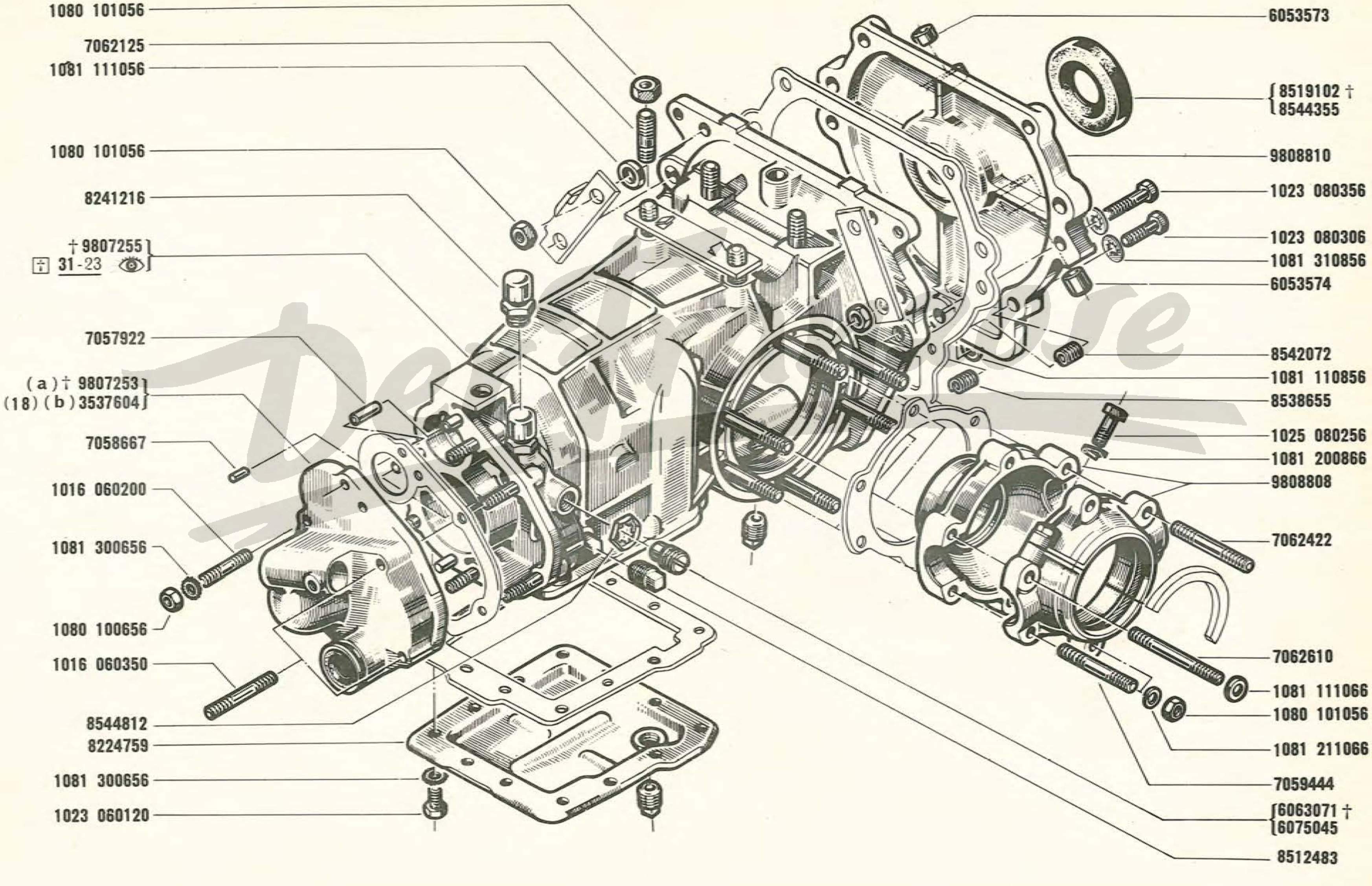

B.P. Type 314 VEH. n° 14774 ⇨ VEH. n° 50279

31.22
B P.R. 654

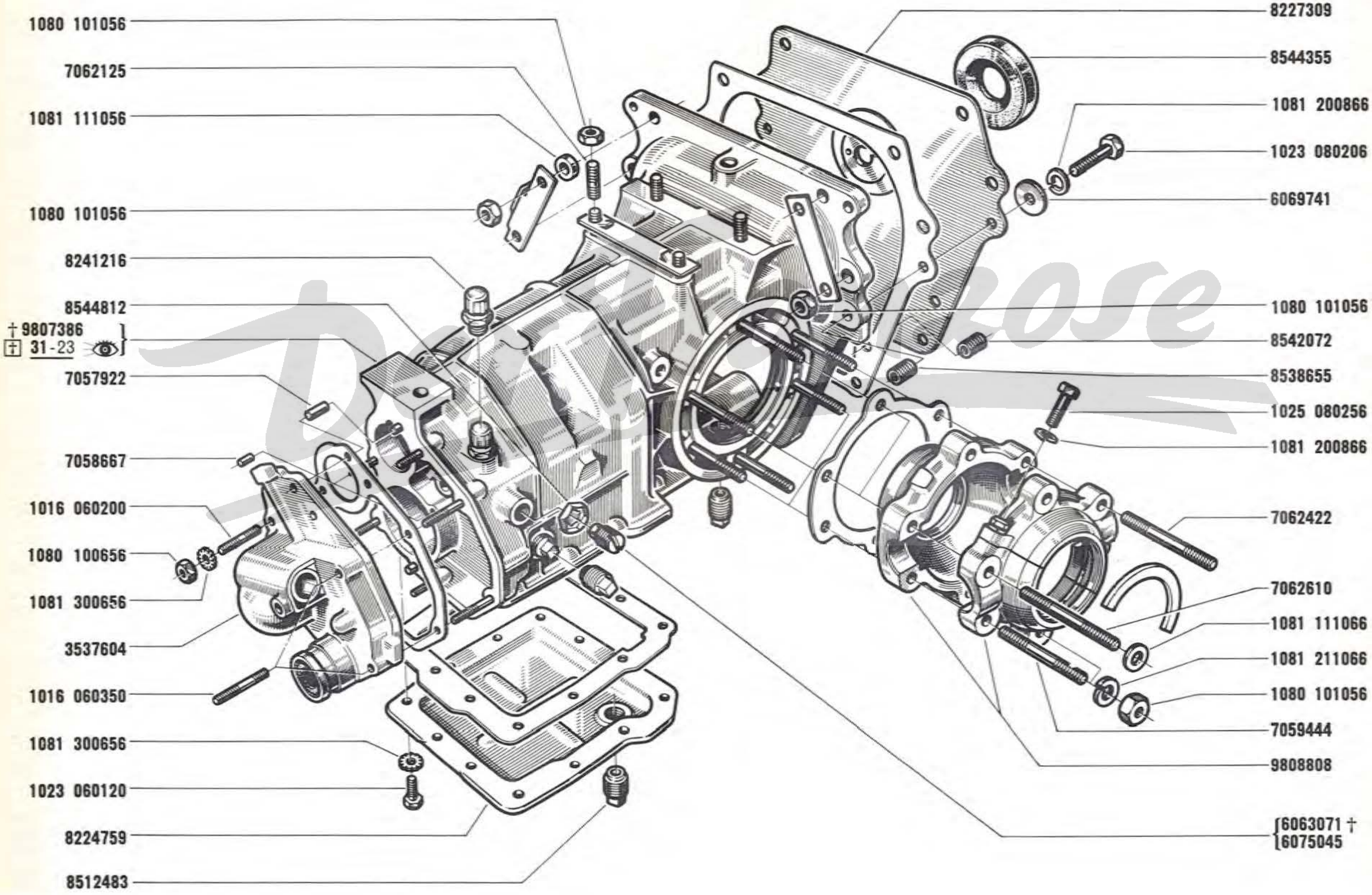

BP type 325 VEH n° 50280 ⇨ VEH n° ...

31.23
A P.R. 654

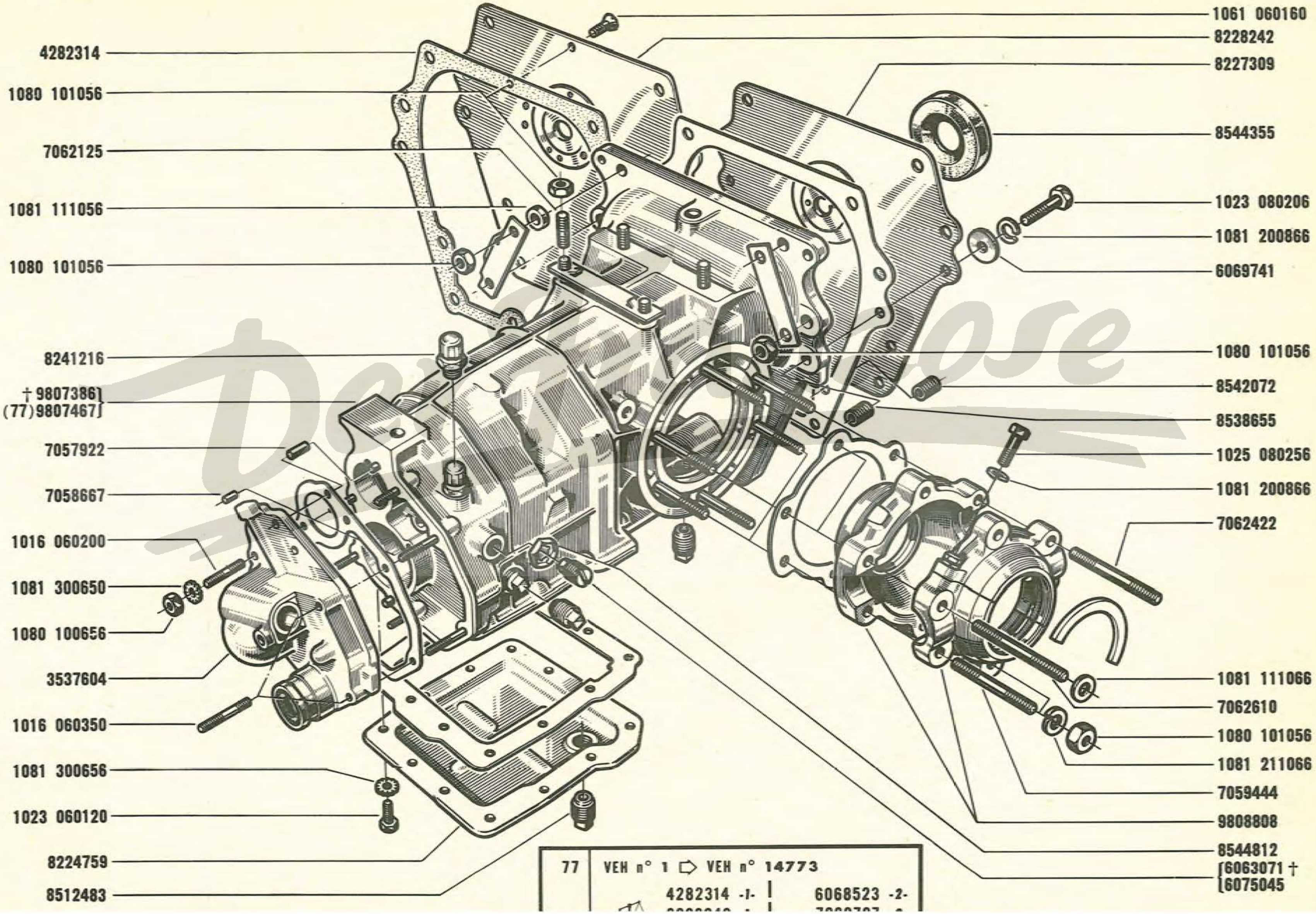

77	VEH n° 1 ⇨ VEH n° 14773	
	4282314 -1-	6068523 -2-

B. P. Type 318 ⌘ VEH. n° 1 ⇨ VEH. n° 13176

31.25
D P.R. 654

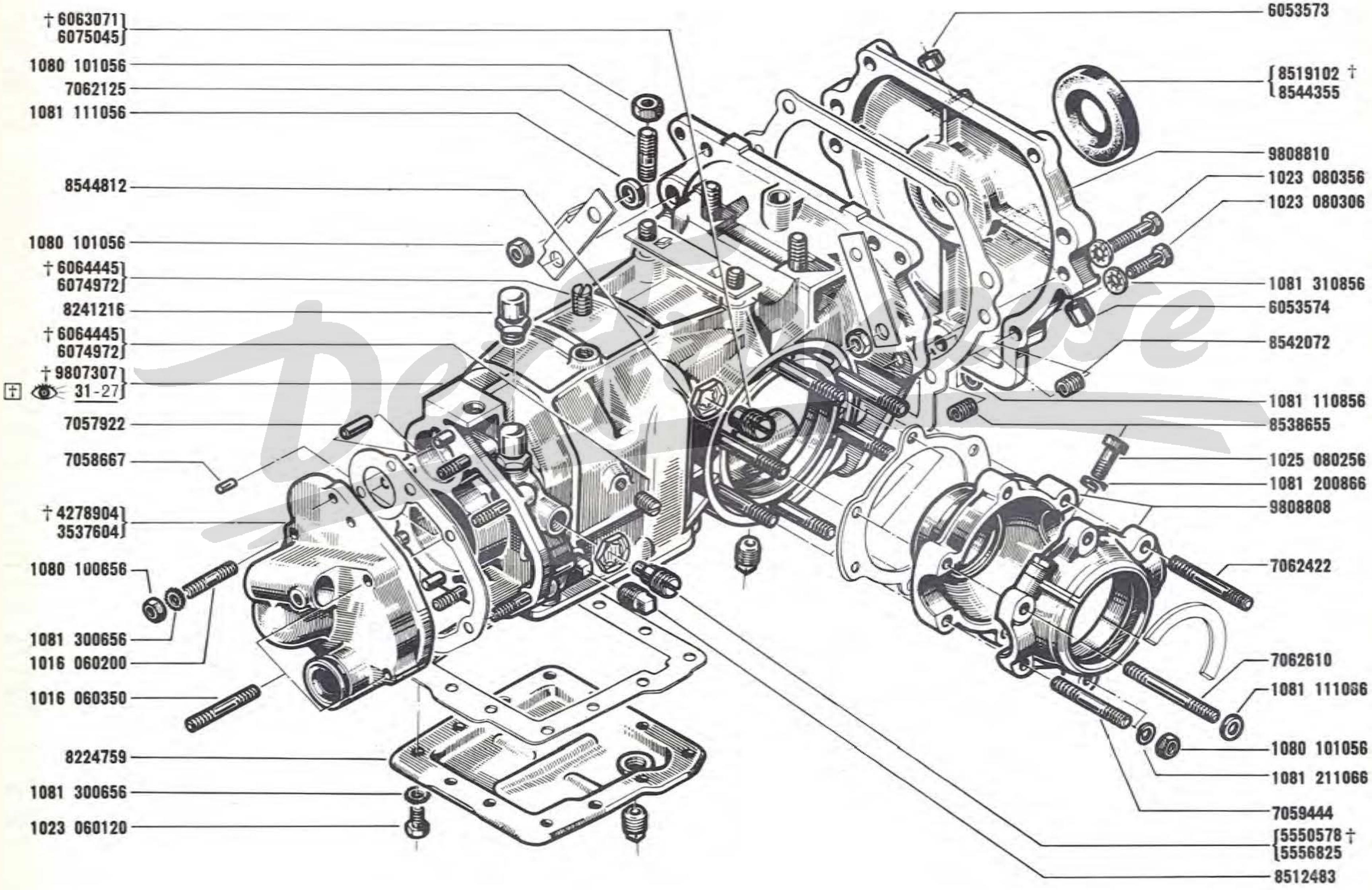

B.P. Type 318 ⌘ VEH. n° 13177 ⇨ VEH. n° ...

31.27 C P.R. 654

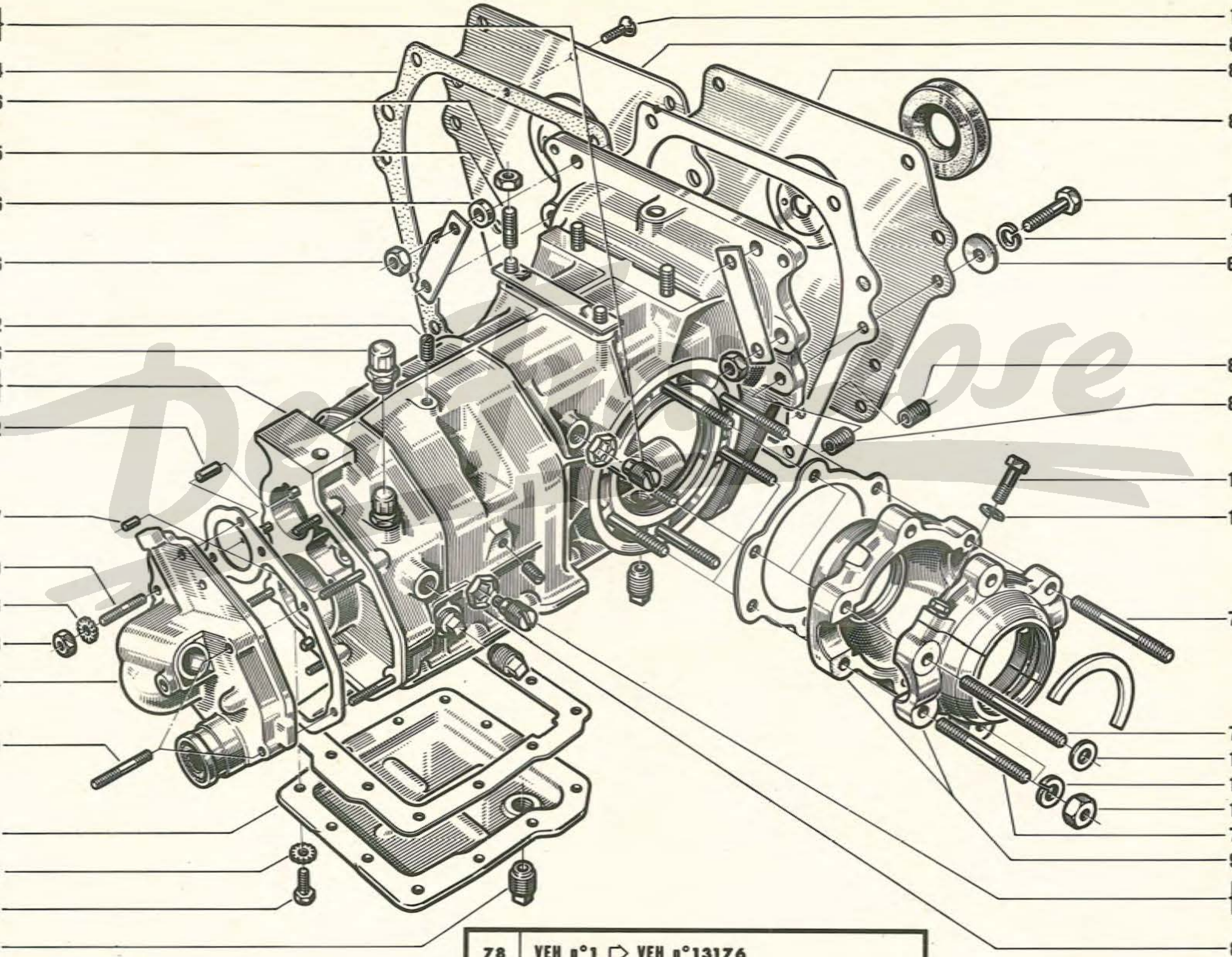

78	VEH n°1 ⇨ VEH n°13176	
	4282314 -1-	6068523 -2-

Dellorose

BP Type 314 VEH nº 1 ⇨ VEH nº 50279

31.30
C P.R. 654

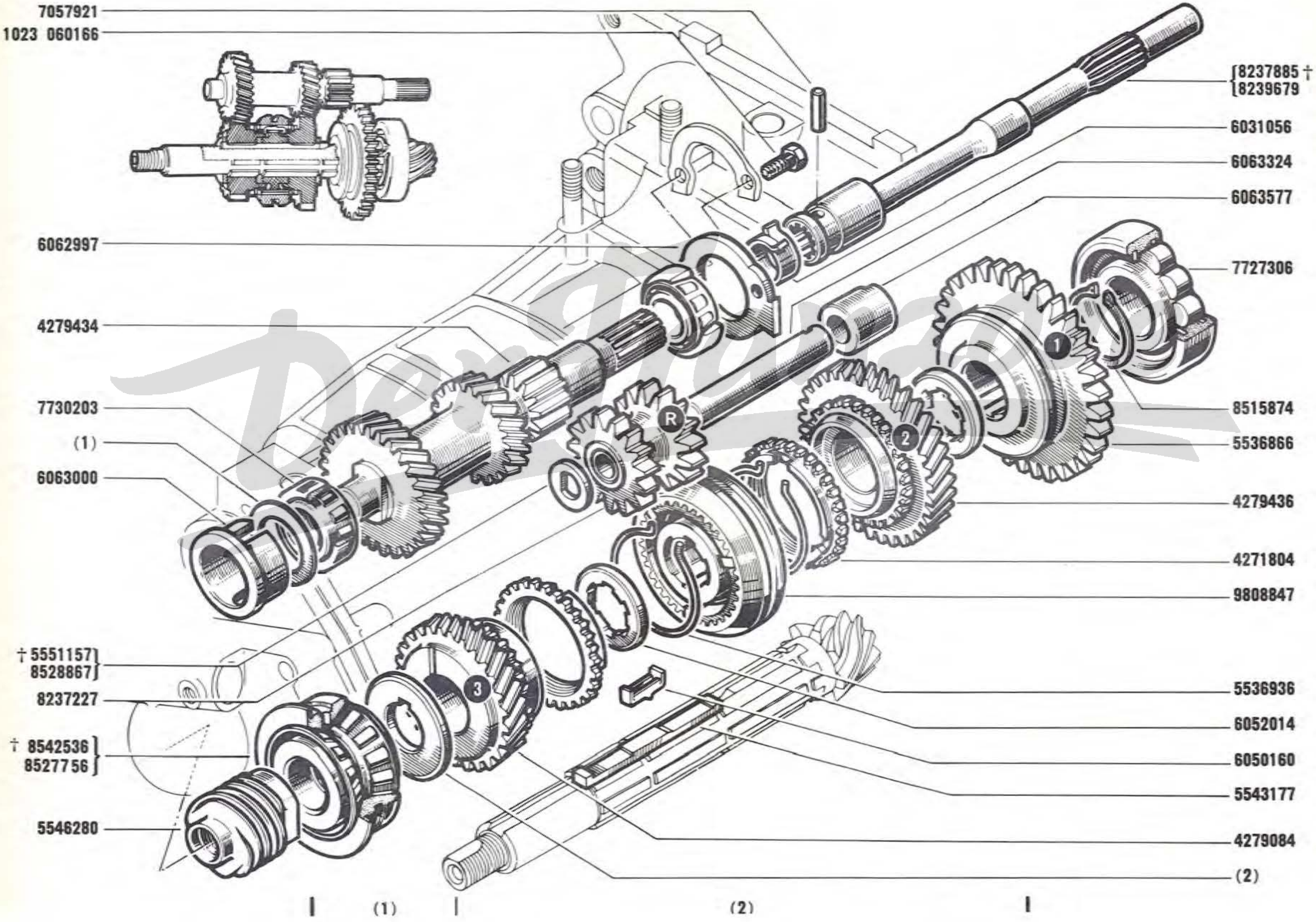

BP type 325 VEH nº 50280 ⇨ VEH nº ...

31.32
A P.R. 654

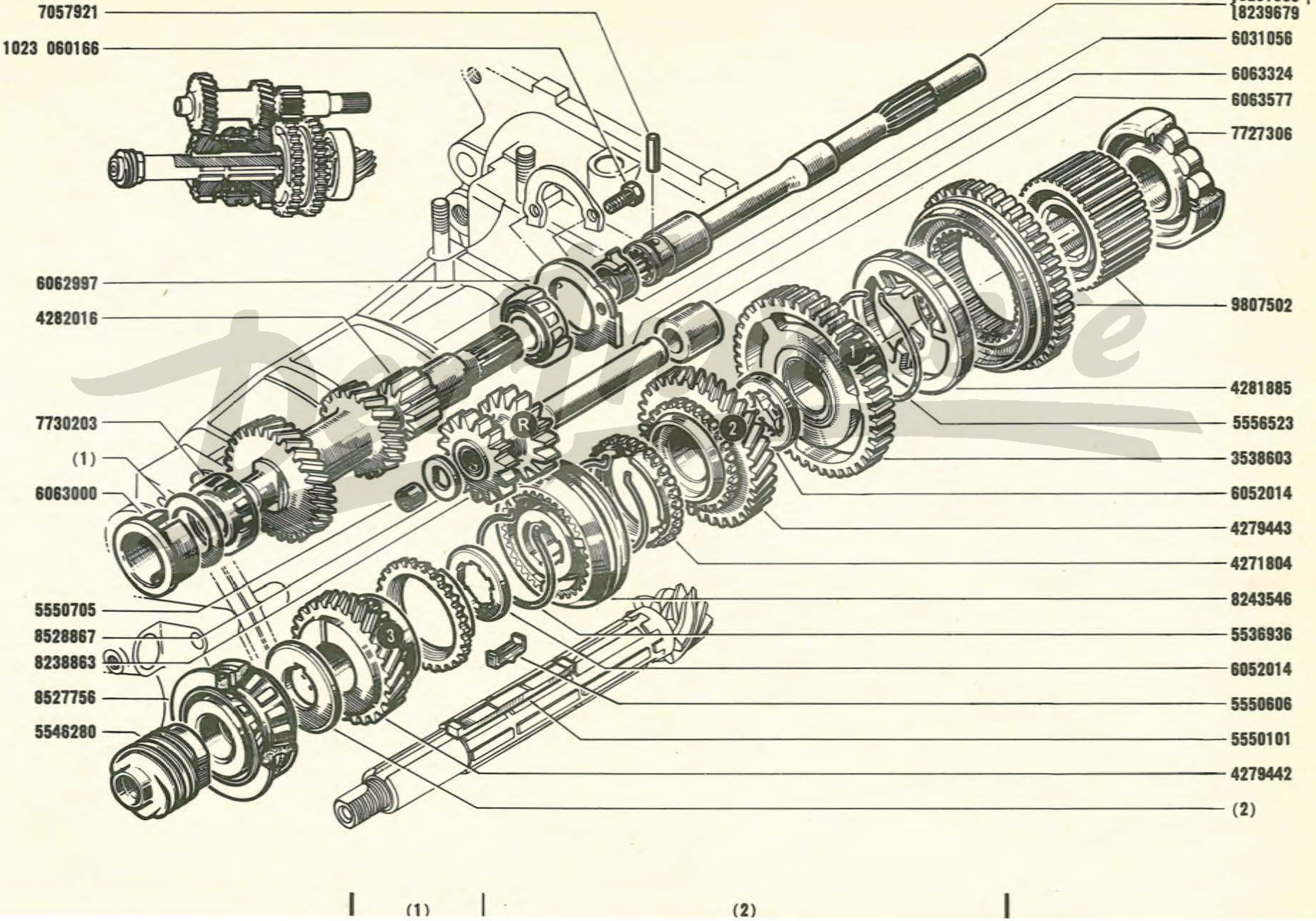

B. P. type 318

31.35
C P.R. 654

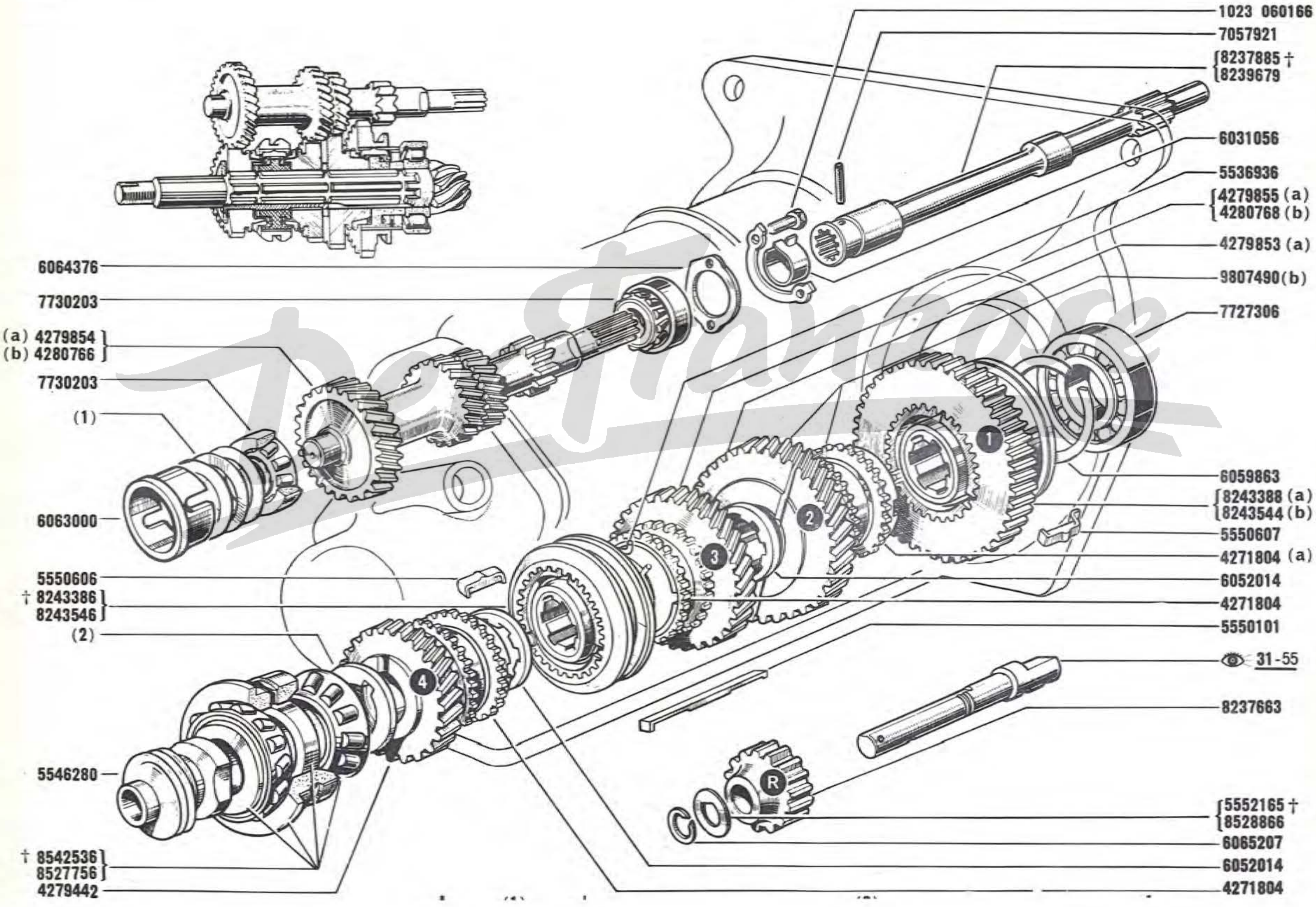

31.40
C P.R. 654

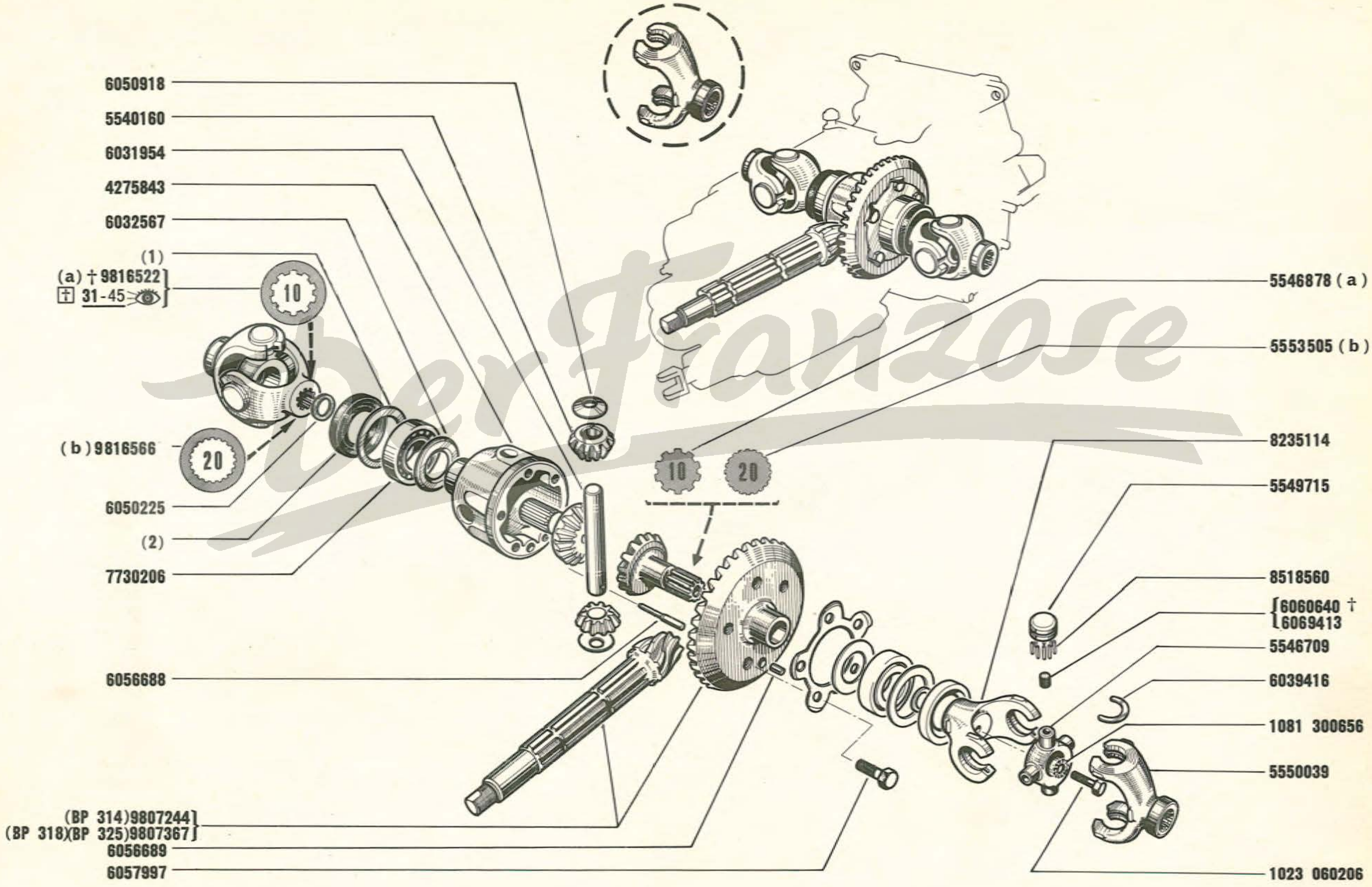

Der Franzose

31.45
C P.R. 654

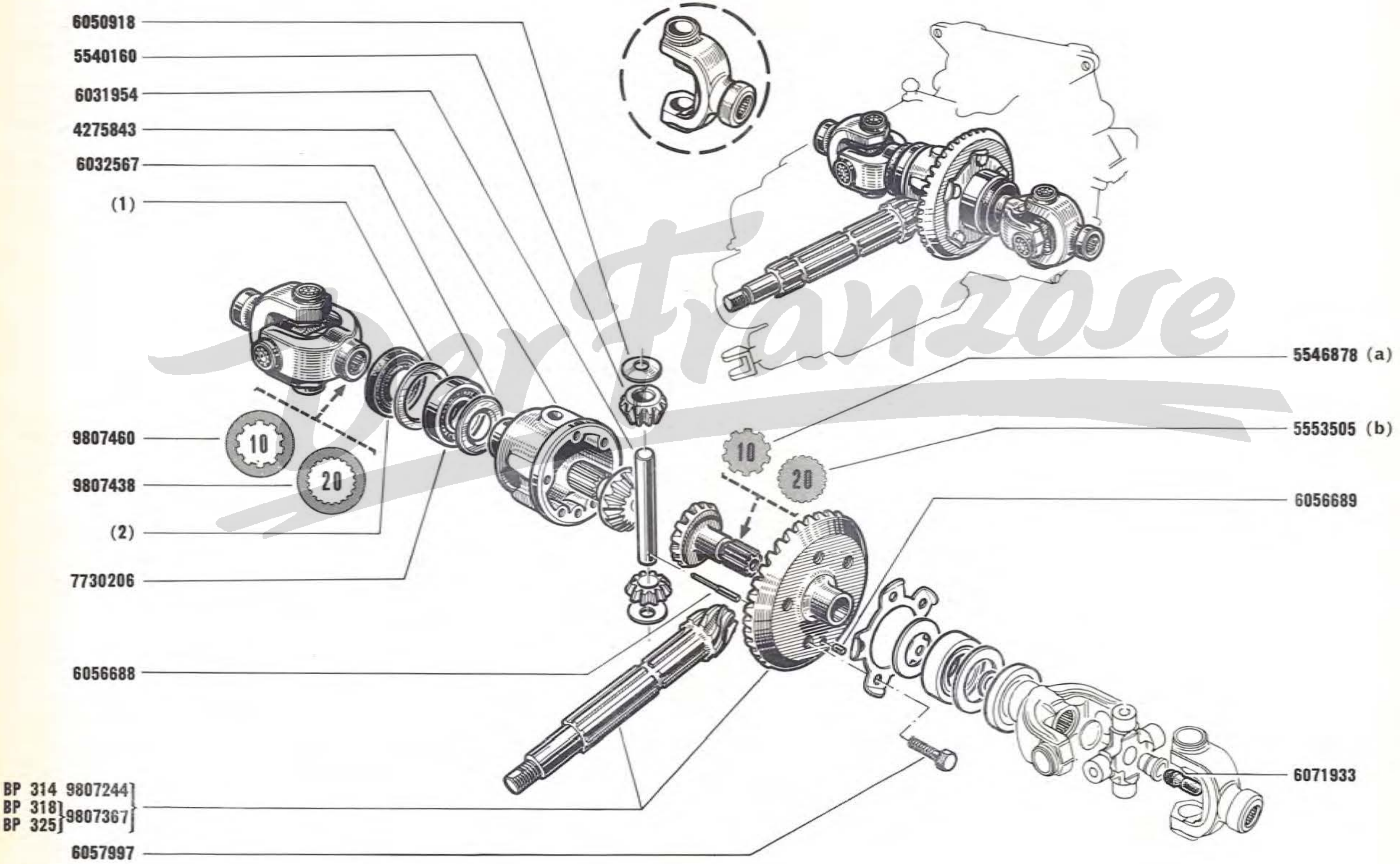

Der Franzose

BP type 314 VEH nº 1 ⇨ VEH nº 50279

31.50
C P.R. 654

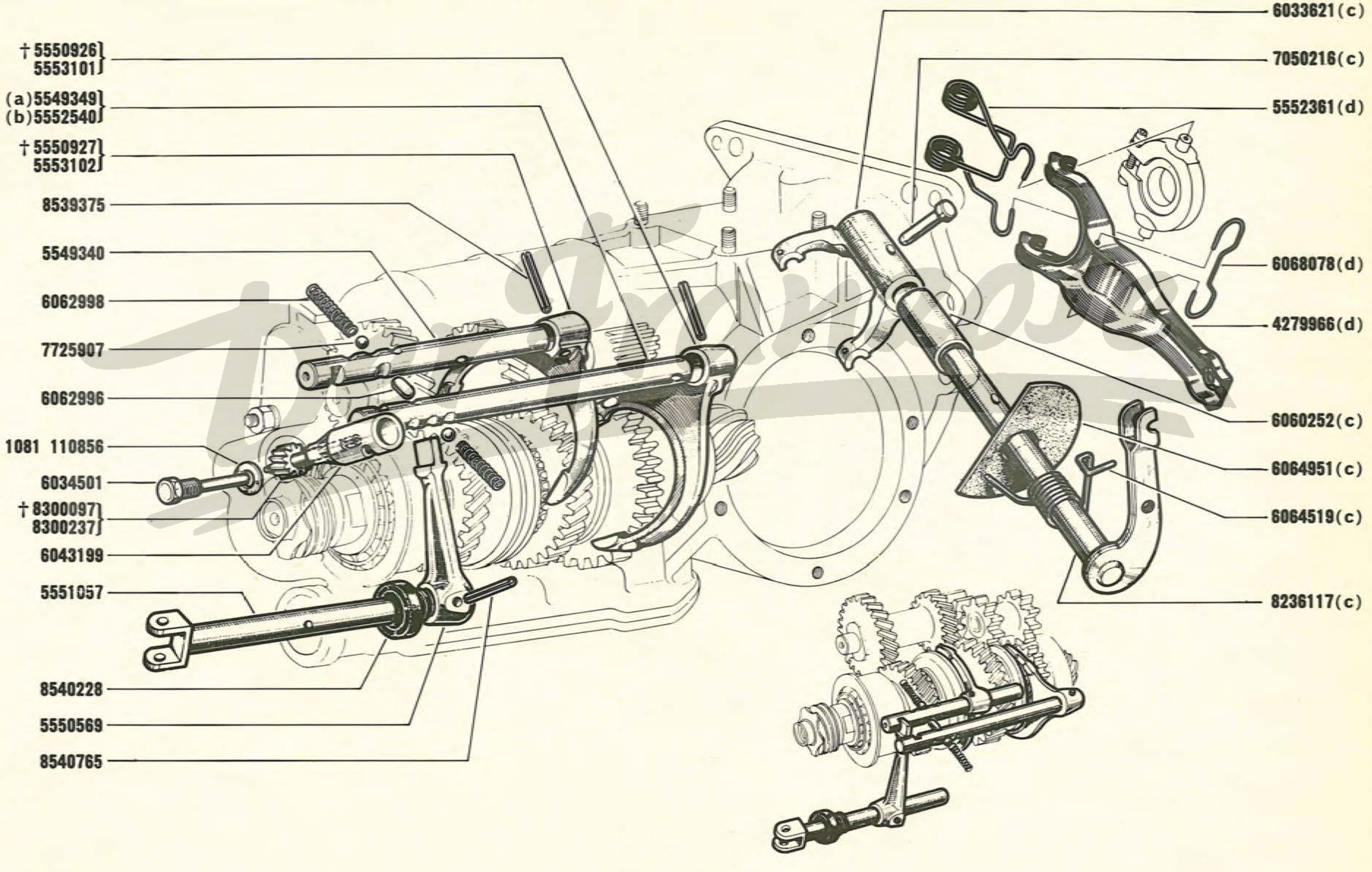

BP type 325 VEH nº **50280** ⇨ VEH nº ...

31.52
A P.R. 654

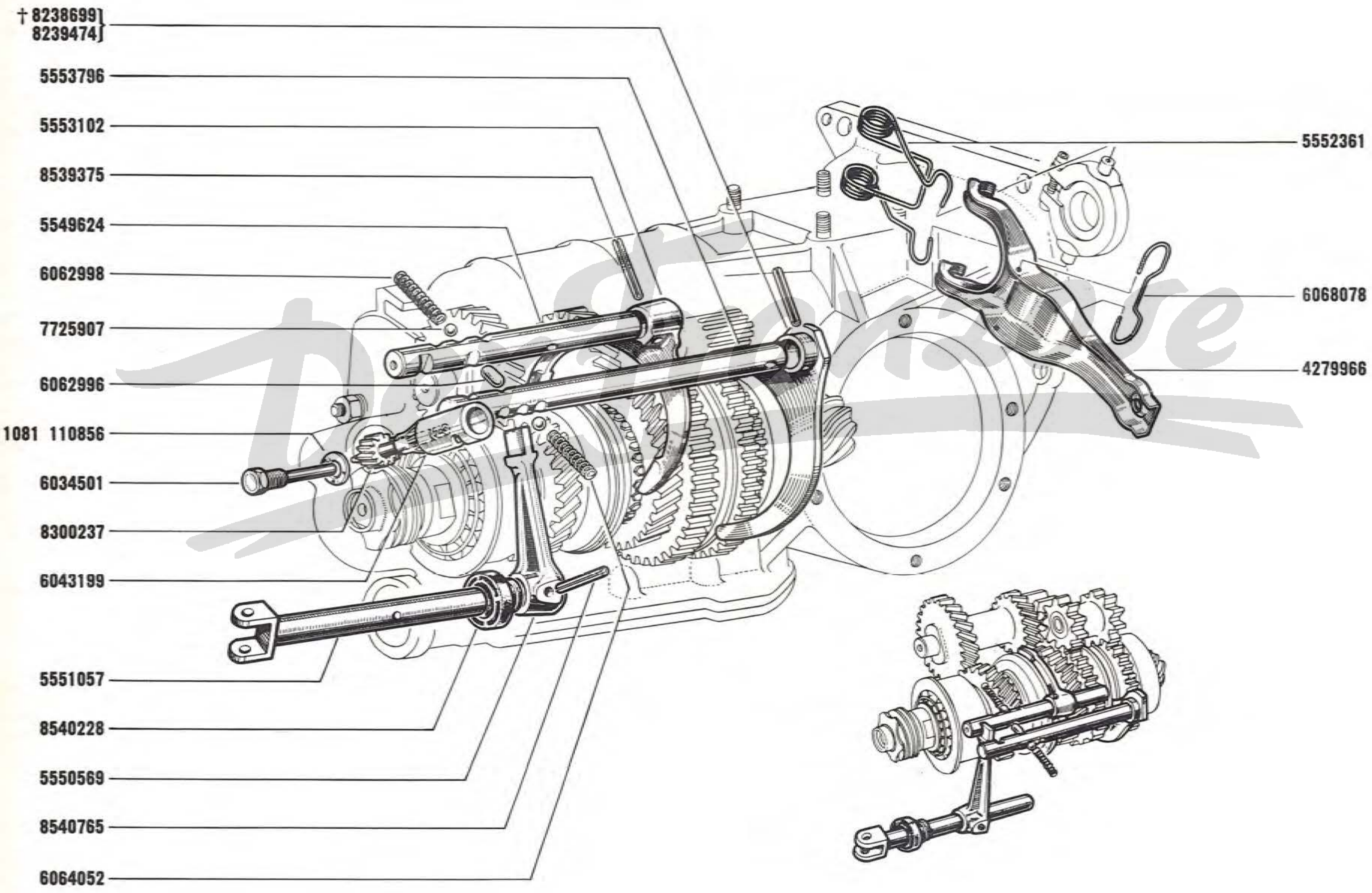

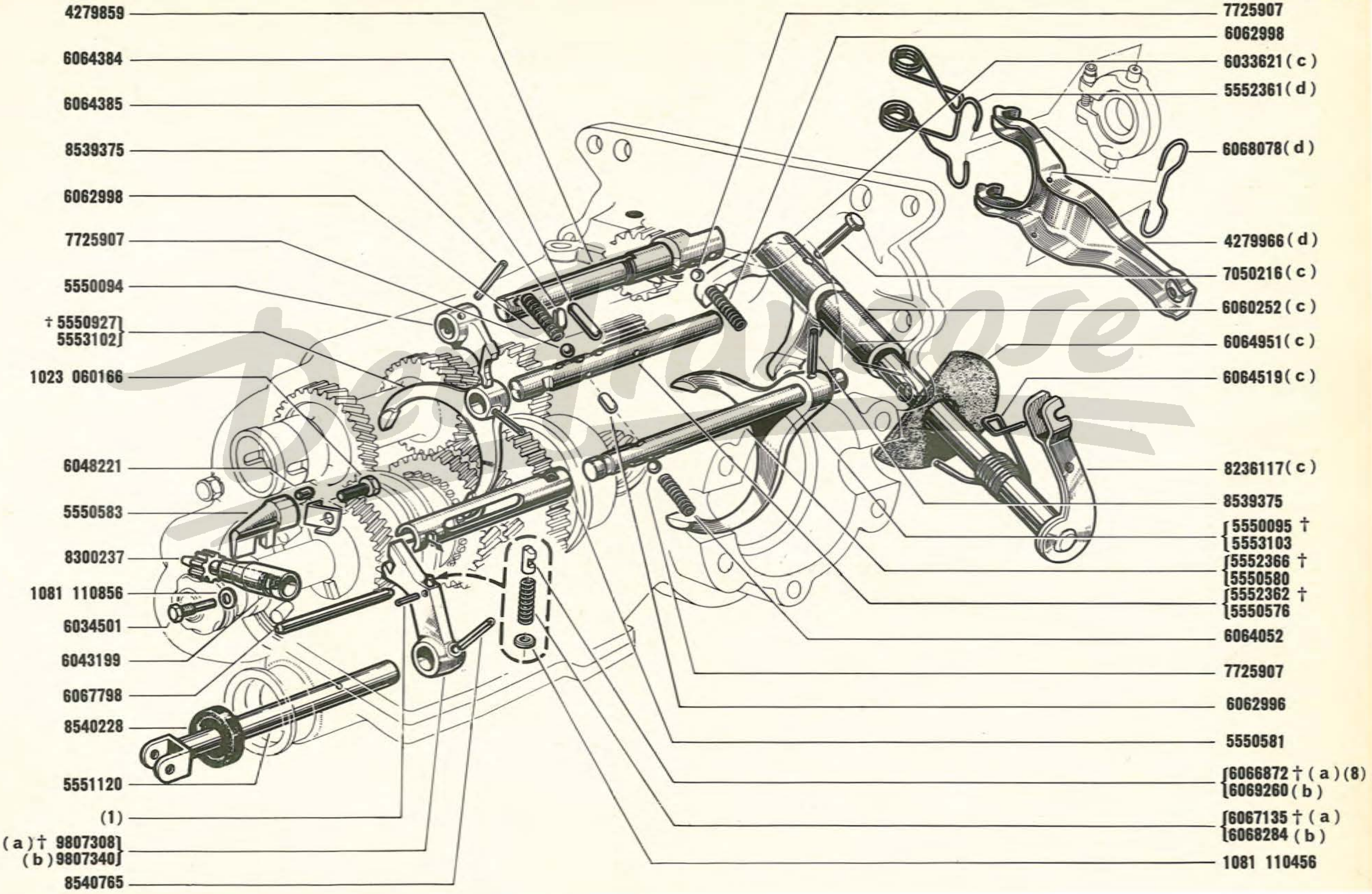
4279859
6064384
6064385
8539375
6062998
7725907
5550094
† 5550927
5553102
1023 060166
6048221
5550583
8300237
1081 110856
6034501
6043199
6067798
8540228
5551120
(1)
(a) † 9807308
(b) 9807340
8540765
7725907
6062998
6033621 (c)
5552361 (d)
6068078 (d)
4279966 (d)
7050216 (c)
6060252 (c)
6064951 (c)
6064519 (c)
8236117 (c)
8539375
5550095 †
5553103
5552366 †
5550580
5552362 †
5550576
6064052
7725907
6062996
5550581
6066872 † (a) (8)
6069260 (b)
6067135 † (a)
6068284 (b)
1081 110456

40.01

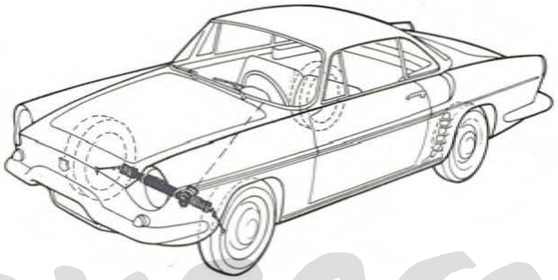

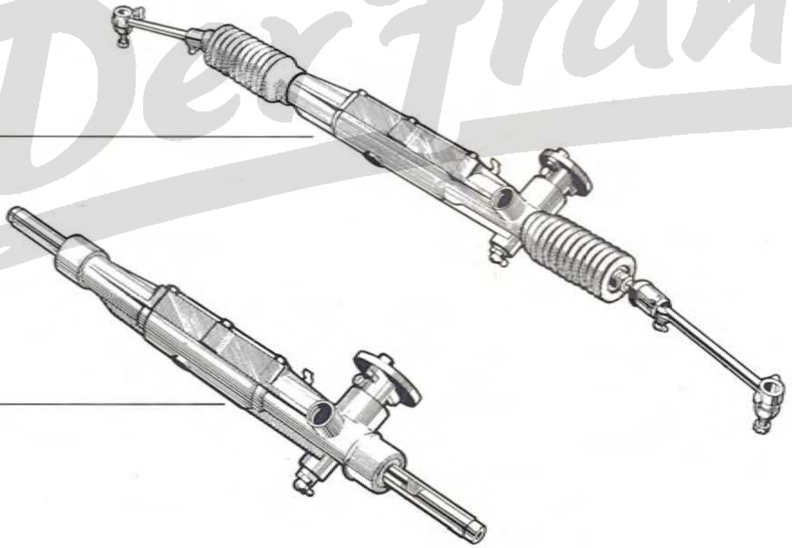

9819347
9819349

9819346
9819348

Der Franzose

40.10
C P.R. 654

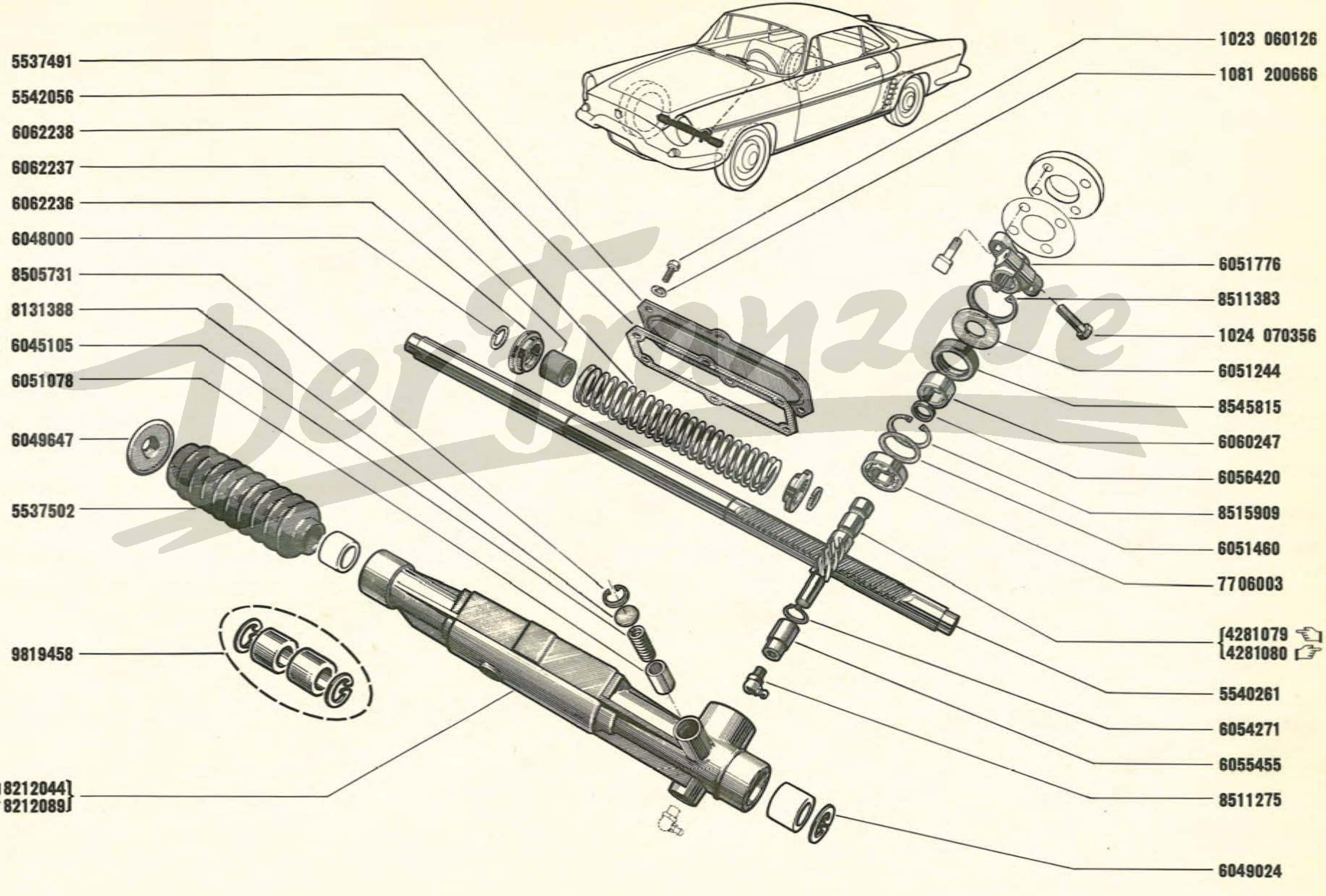
5537491
5542056
6062238
6062237
6062236
6048000
8505731
8131388
6045105
6051078
6049647
5537502
9819458
☜ 8212044
☞ 8212089
1023 060126
1081 200666
6051776
8511383
1024 070356
6051244
8545815
6060247
6056420
8515909
6051460
7706003
4281079 ☜
4281080 ☞
5540261
6054271
6055455
8511275
6049024

40.20
C P.R. 654

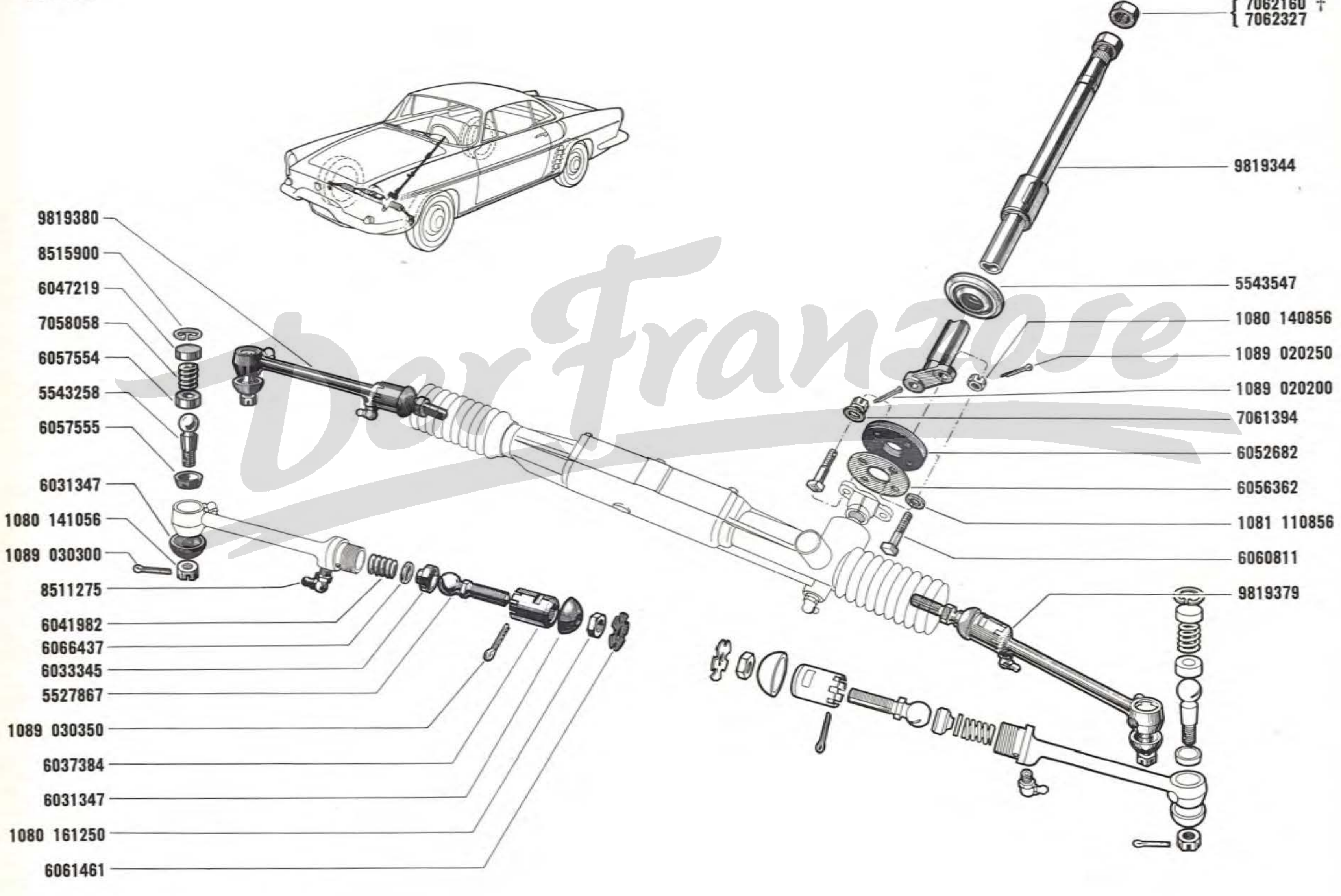

Der Franzose

40.30
C P.R. 654

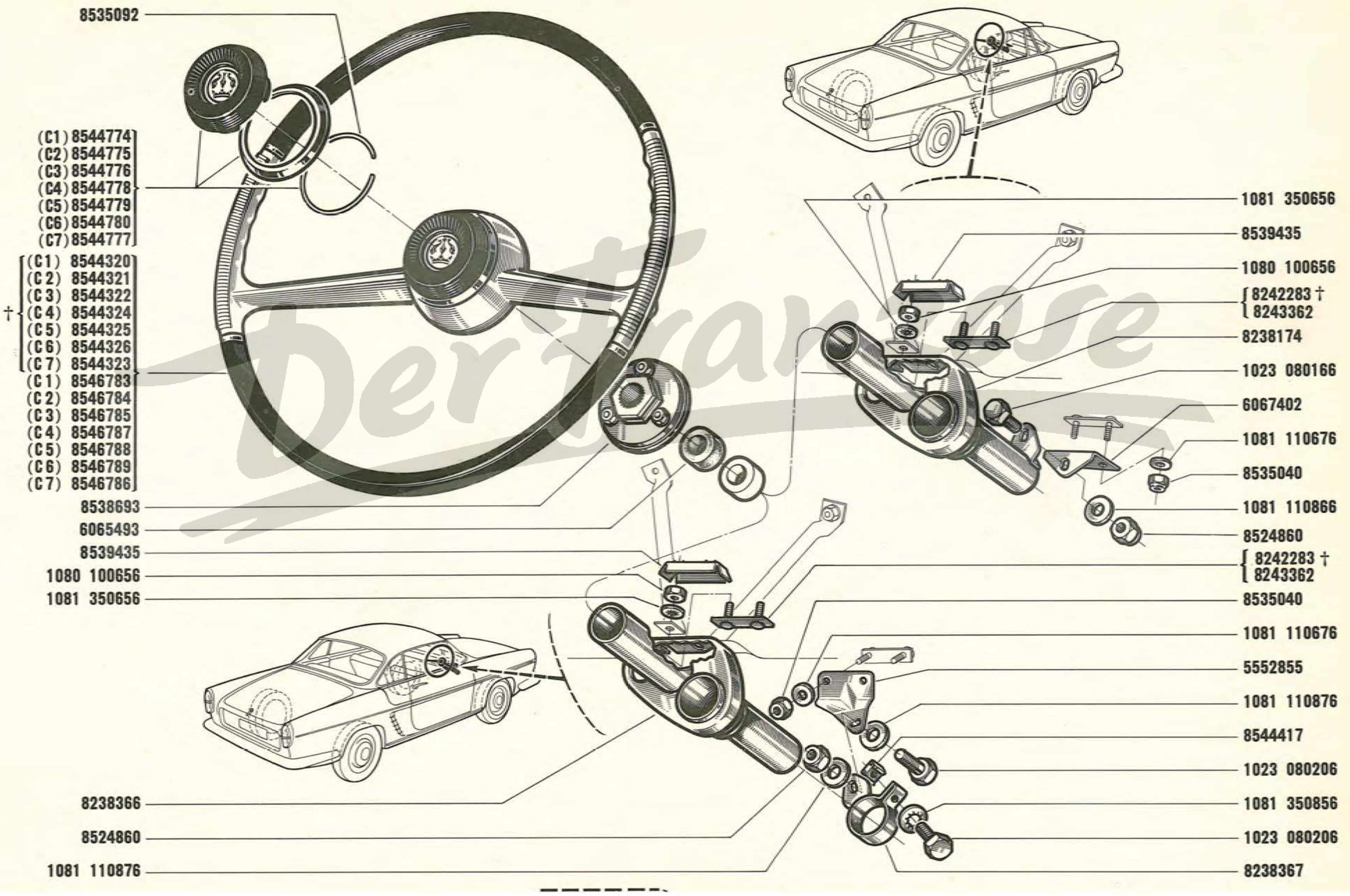

Der Franzose

42.01
C P.R. 654

(a) †9815823
(69) (a) 9817148
(b) 9815978
(c) 9817062

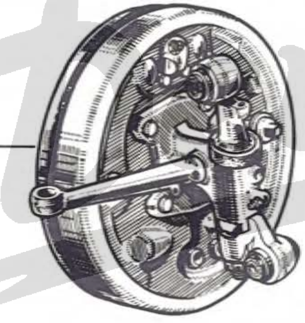

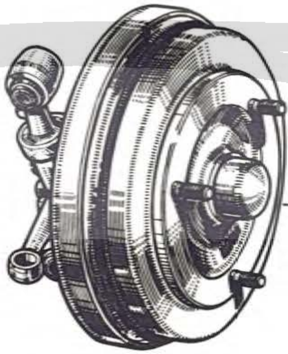

9815822 †(a)
9817147 (a)(69)
9815977 (b)
9817061 (c)

42.10

9815713

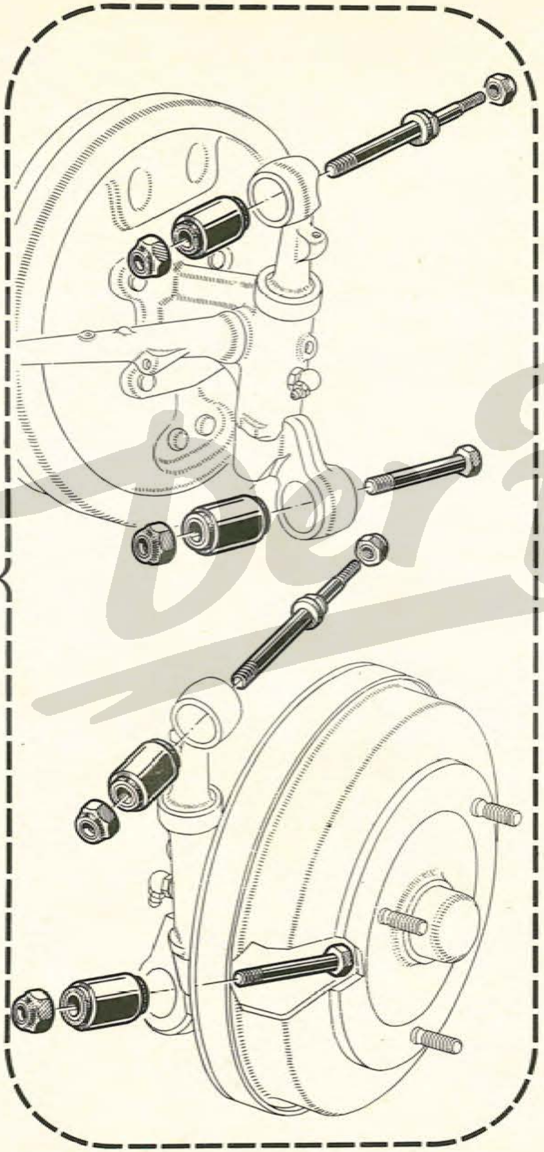

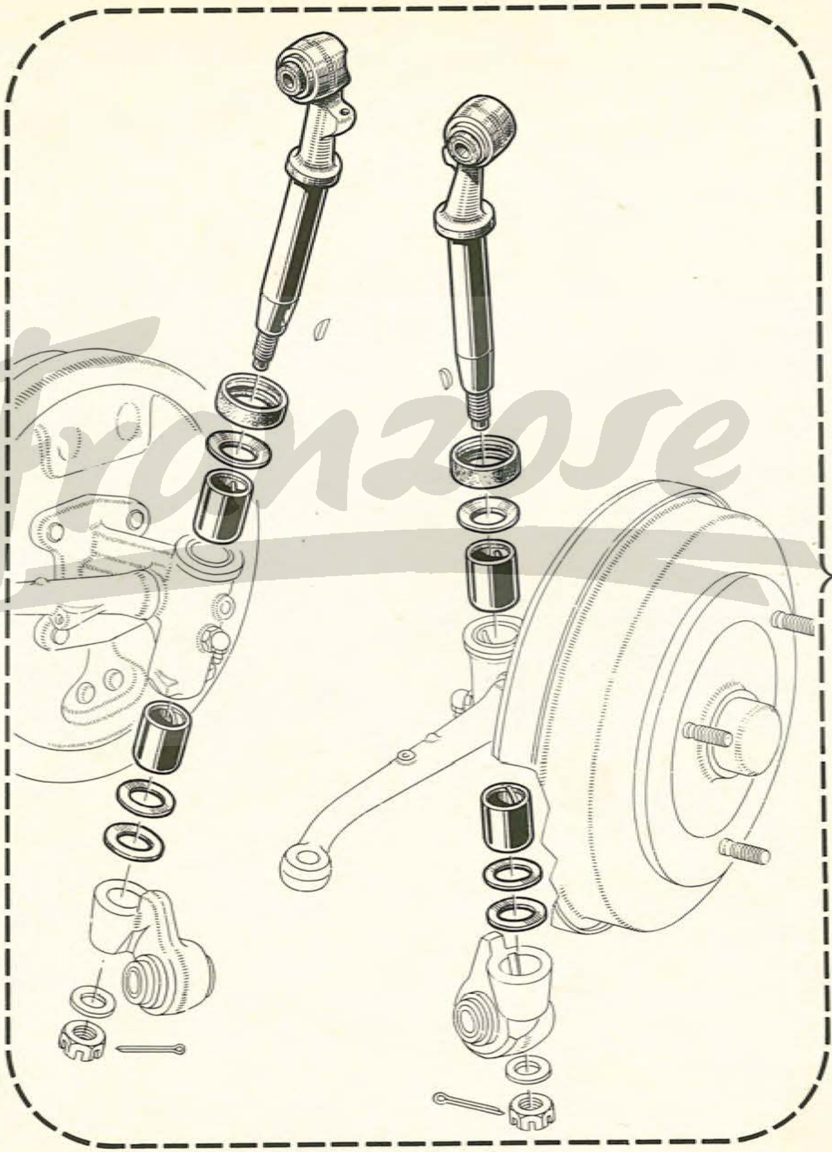

9815716

Der Franzose

42.15
A P.R. 654

9817100

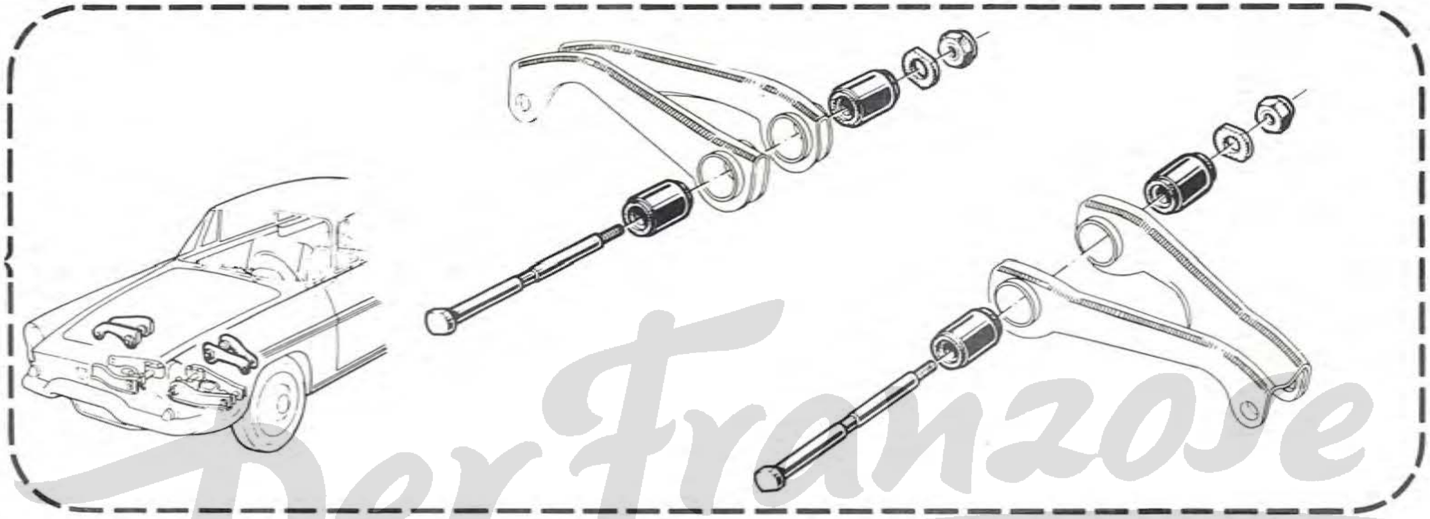

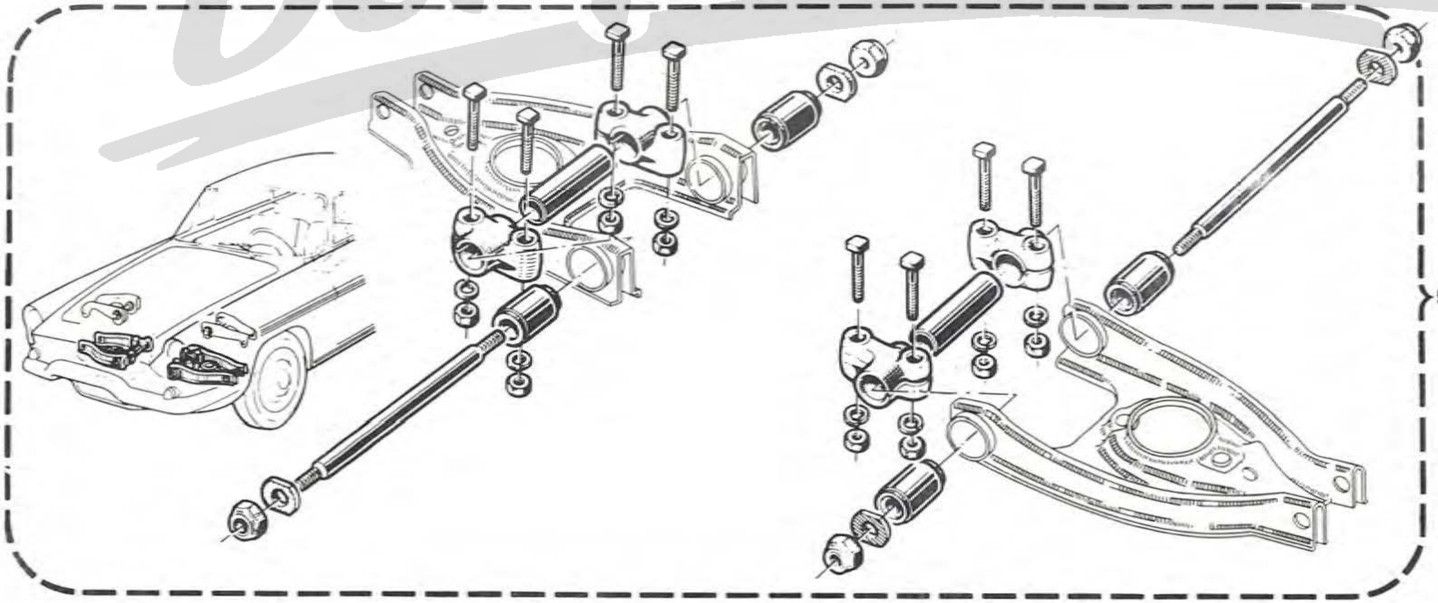

9817098

Der Franzose

42.20
B P.R. 654

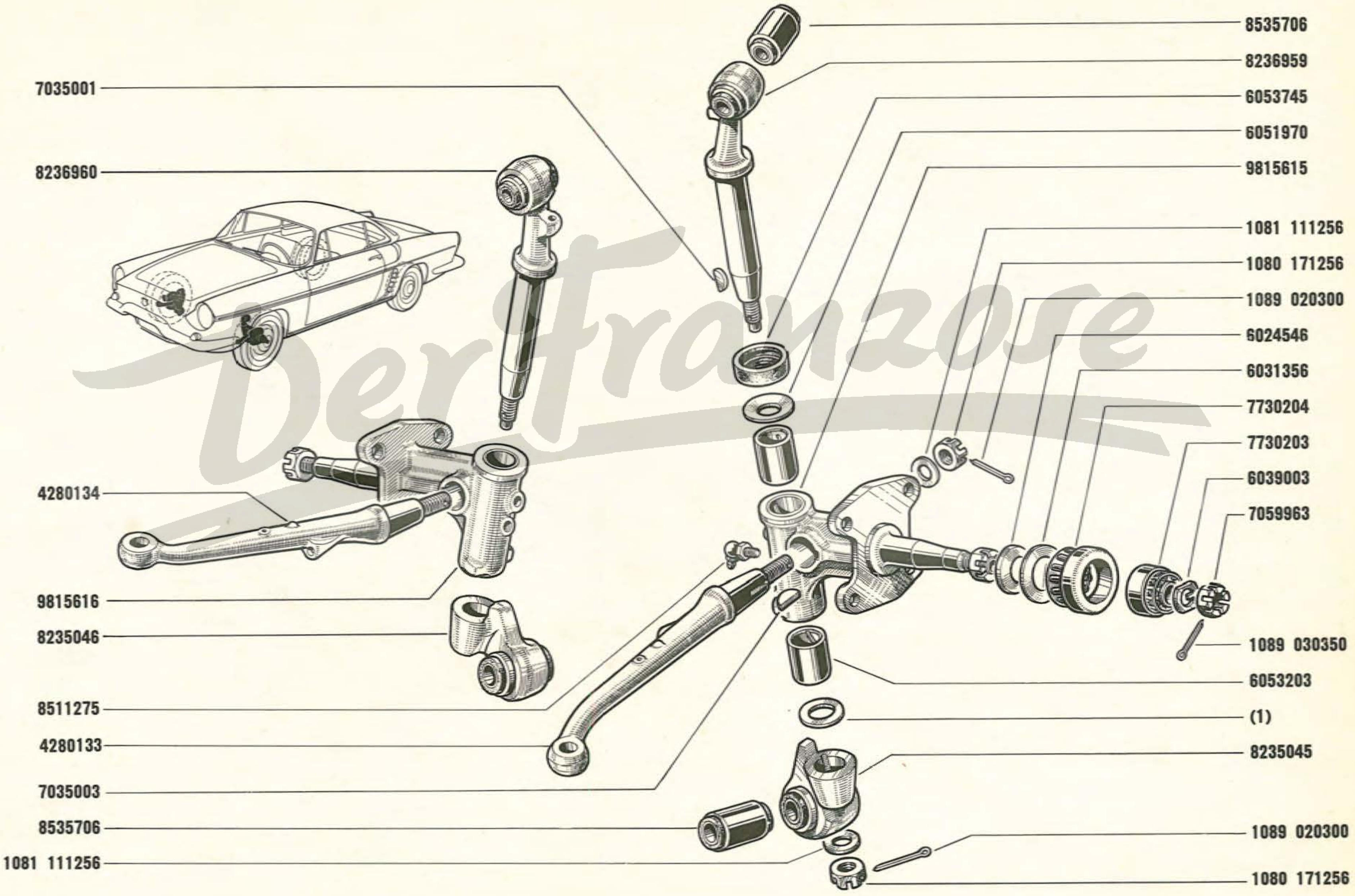
8535706
8236959
6053745
6051970
9815615
7035001
8236960
1081 111256
1080 171256
1089 020300
6024546
6031356
7730204
7730203
6039003
7059963
4280134
9815616
8235046
1089 030350
6053203
(1)
8511275
4280133
8235045
7035003
8535706
1089 020300
1081 111256
1080 171256

42.30
C P.R. 654

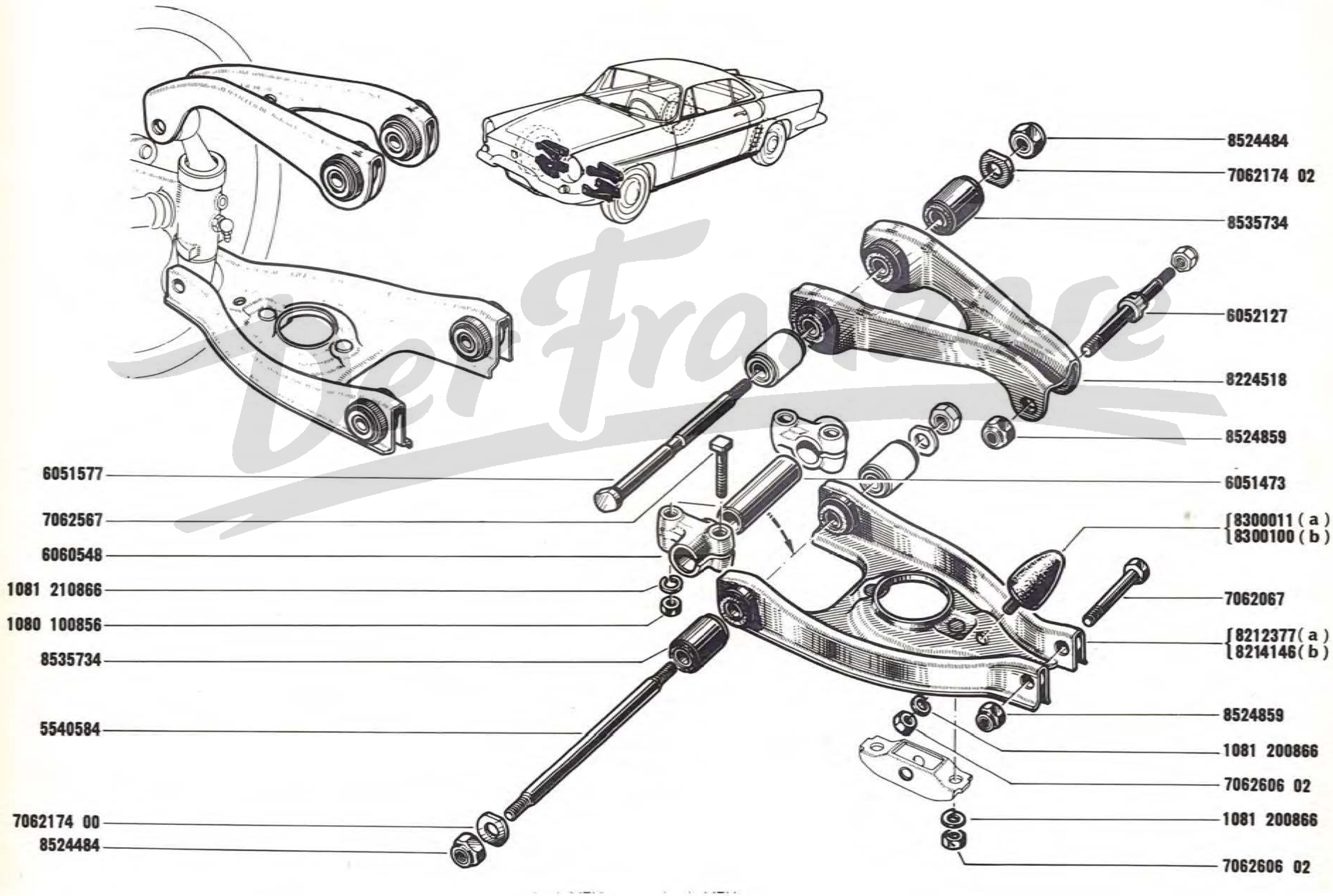
8524484
7062174 02
8535734
6052127
8224518
8524859
6051473
[8300011 (a)
[8300100 (b)
7062067
[8212377 (a)
[8214146 (b)
8524859
1081 200866
7062606 02
1081 200866
7062606 02
6051577
7062567
6060548
1081 210866
1080 100856
8535734
5540584
7062174 00
8524484

42.40
B P.R. 654

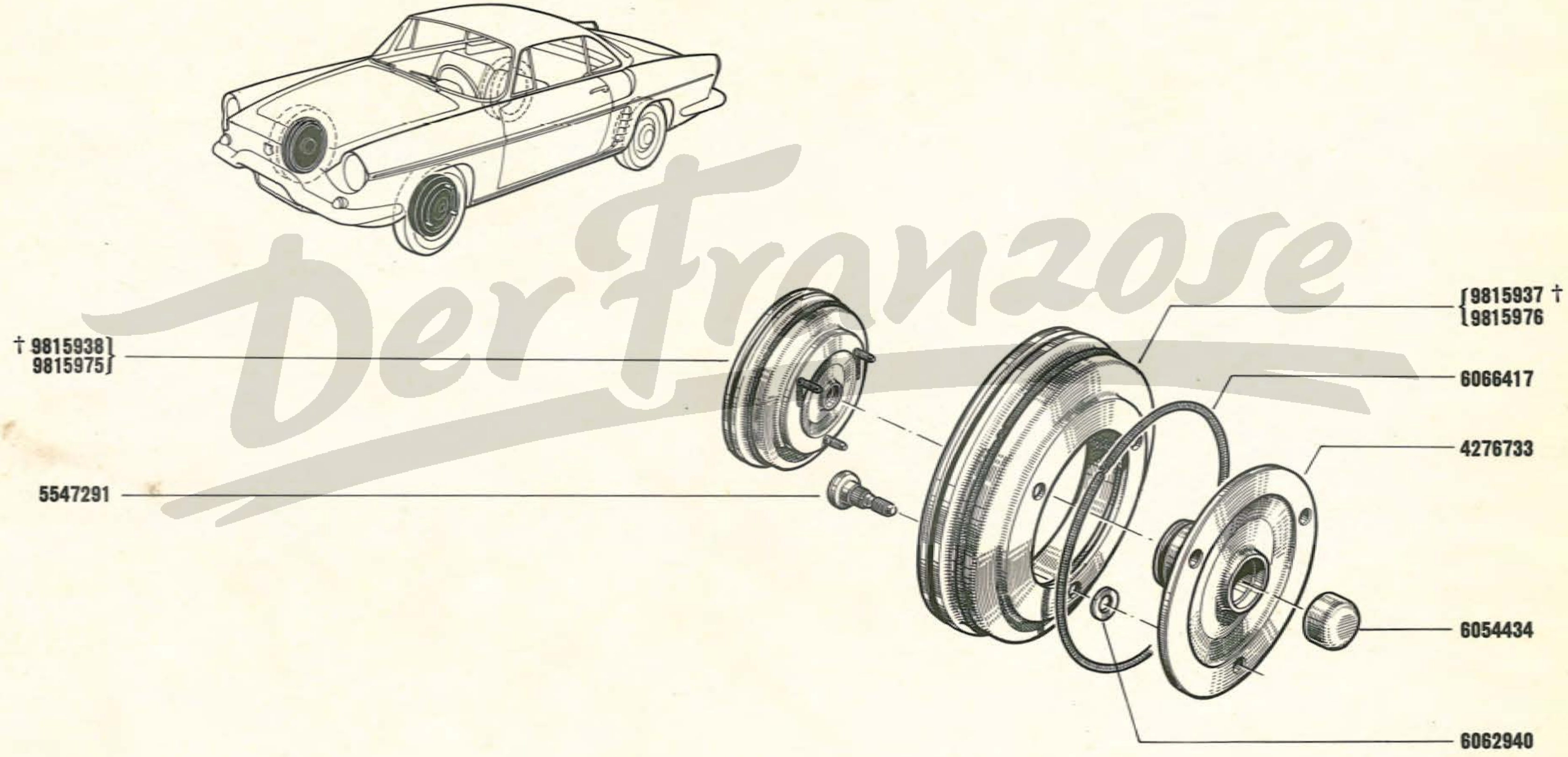

Der Franzose

VEH. n° 1 ⇨ VEH. n° 60

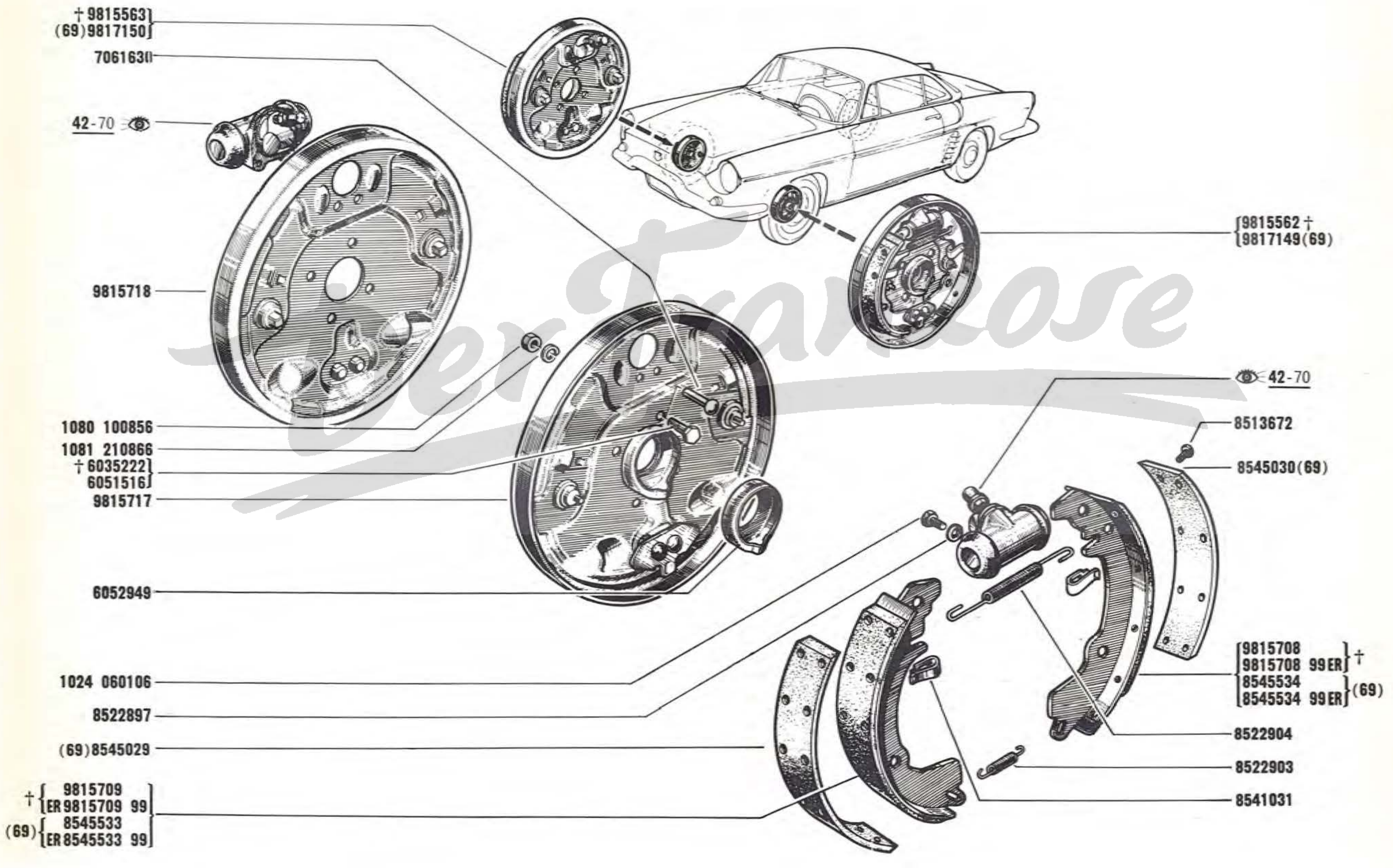

VEH. n° 61 ⇨ VEH. n° 7359

42.60 C P.R. 654

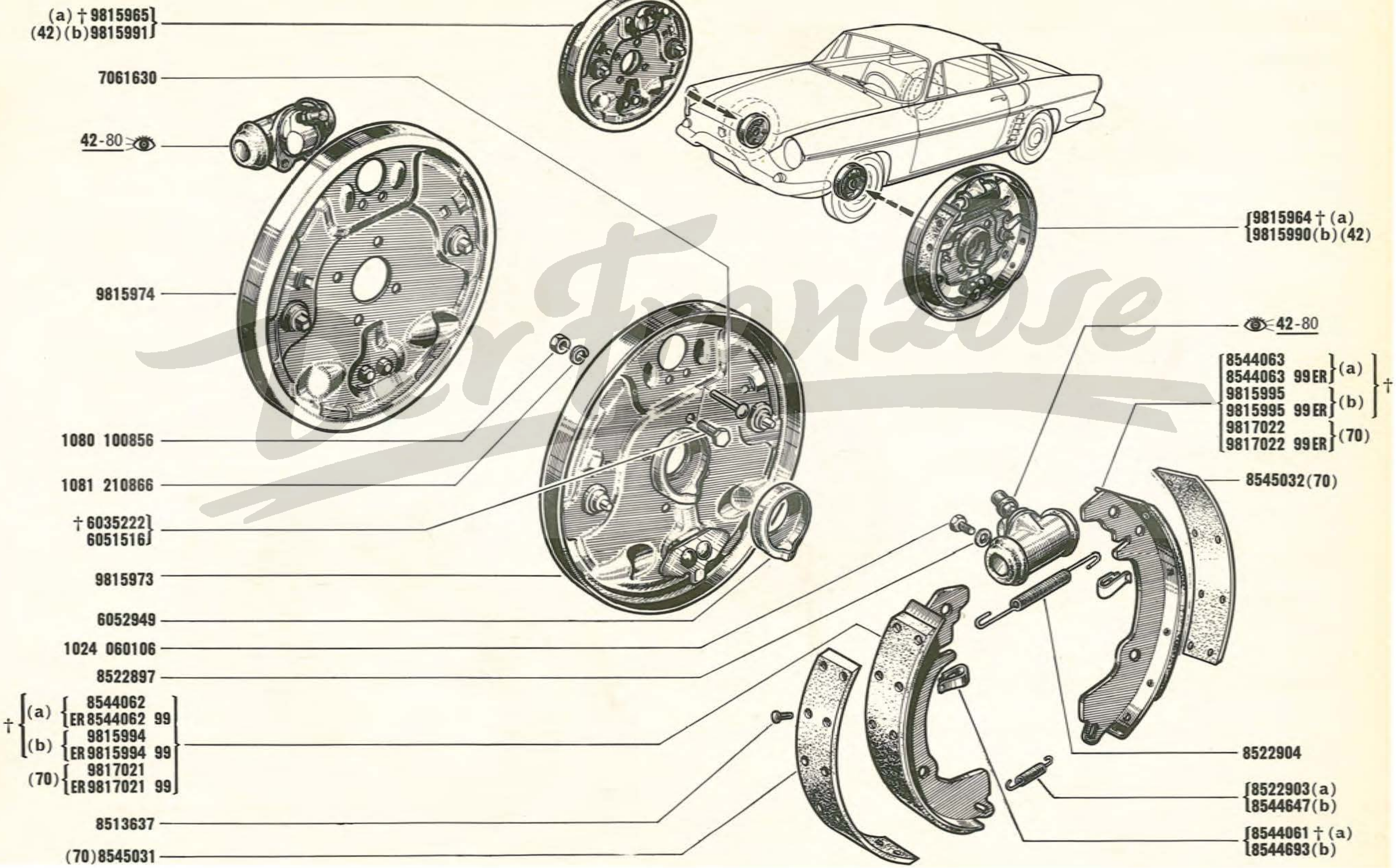

VEH. n° 7360 ⇨ VEH. n°...

42.62
B P.R. 654

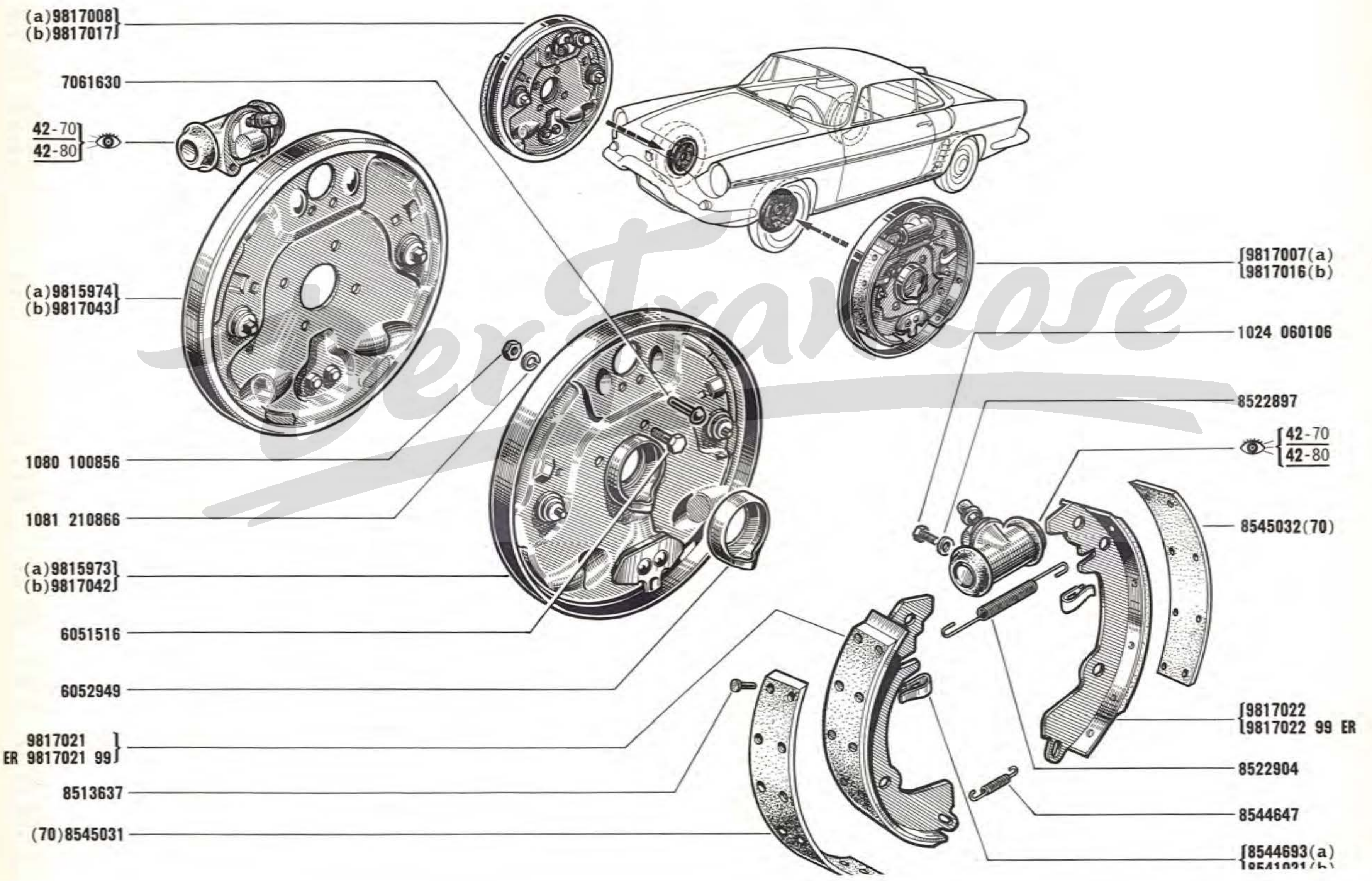

42.68
A P.R. 654

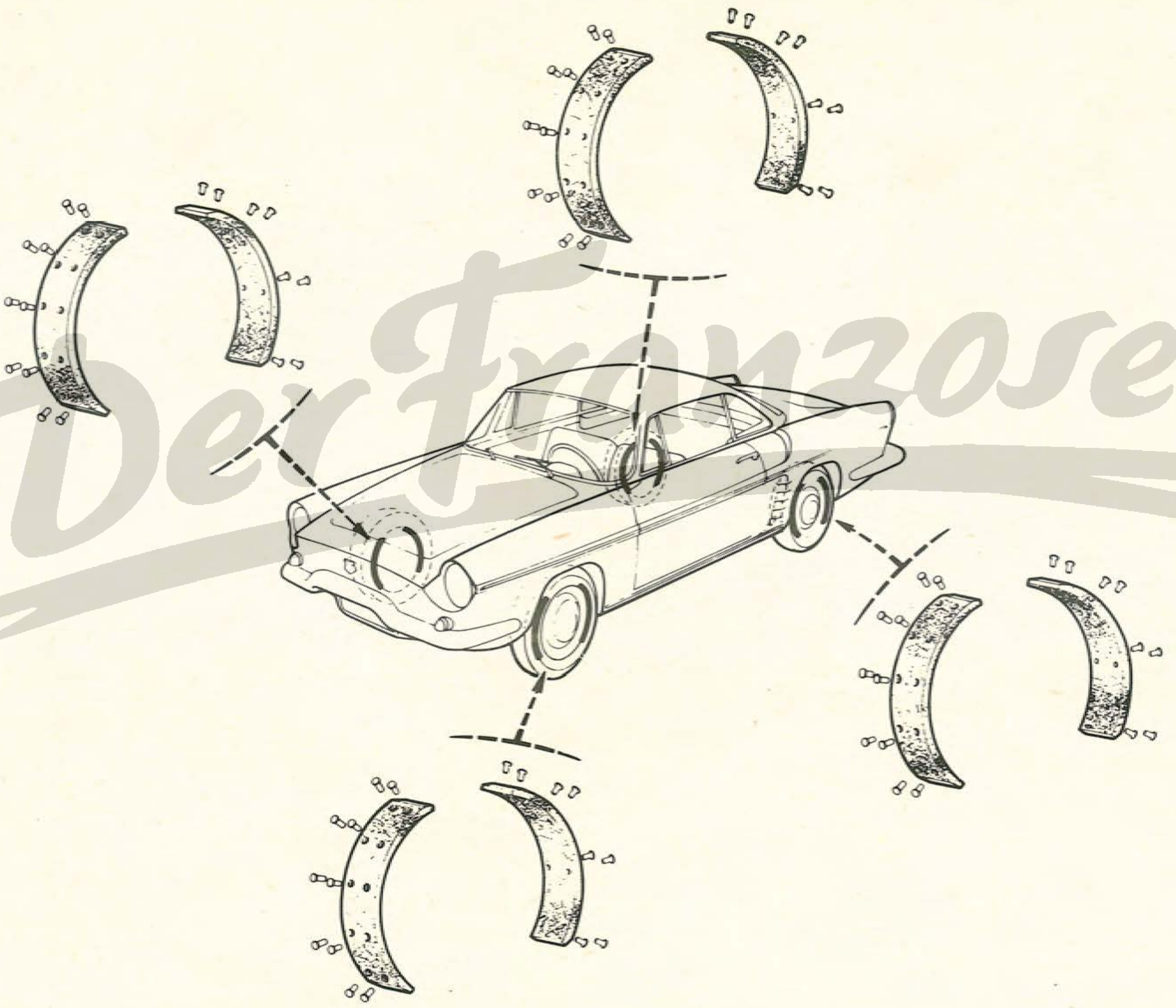

Der Franzose

VEH. n° 1 ⇨ VEH. n° 60
VEH. n° 22771 ⇨ VEH. n° ...

(VEH. n° 61 ⇨ VEH. n° 22770 👁 42-80)

42.70
B P.R. 654

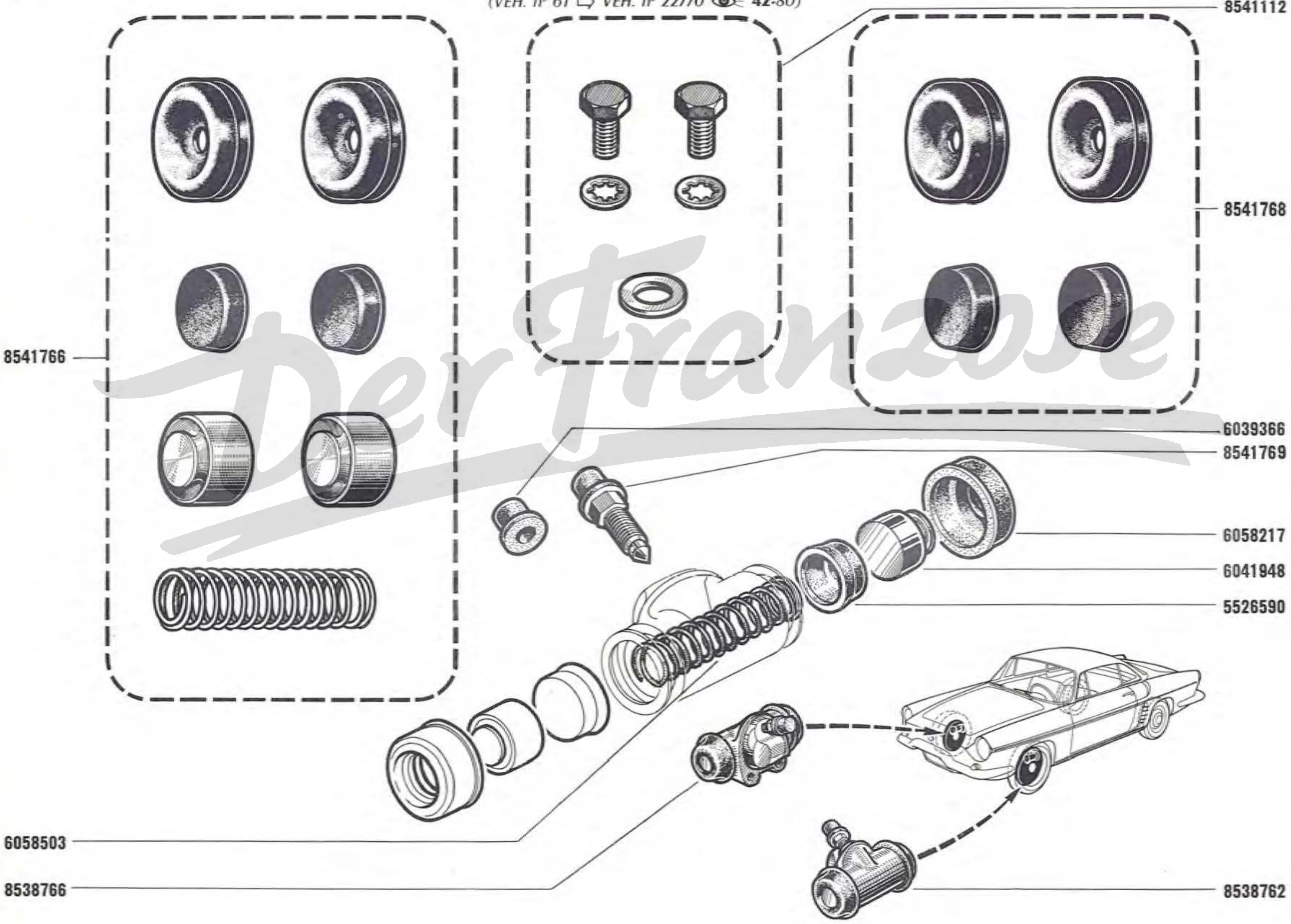

Der Franzose

VEH. n° 61 ⇨ VEH. n° 22770

42.80
B P.R. 654

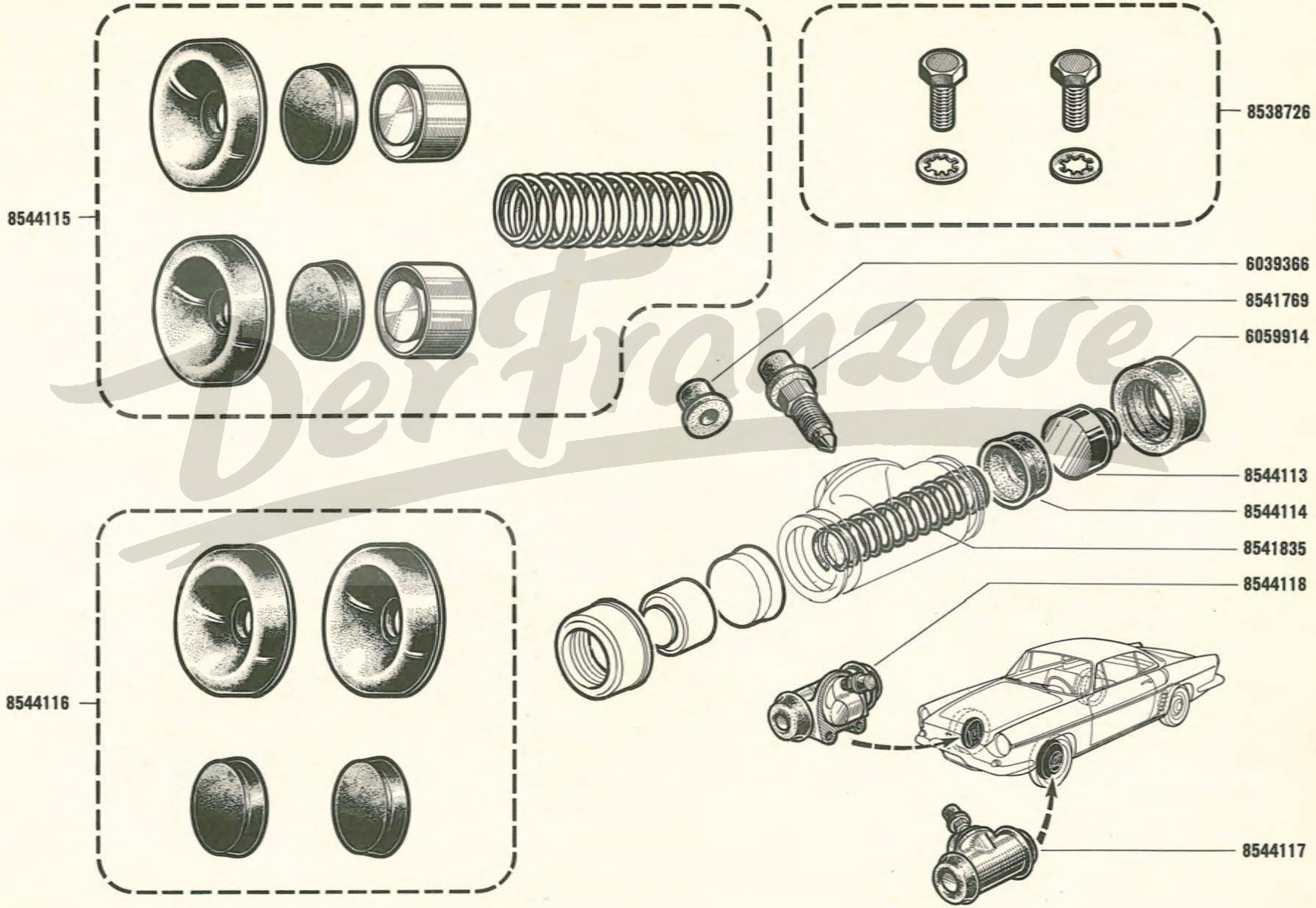

VEH. n° 1 ⇨ VEH. n° 1018

43.01
C P.R. 654

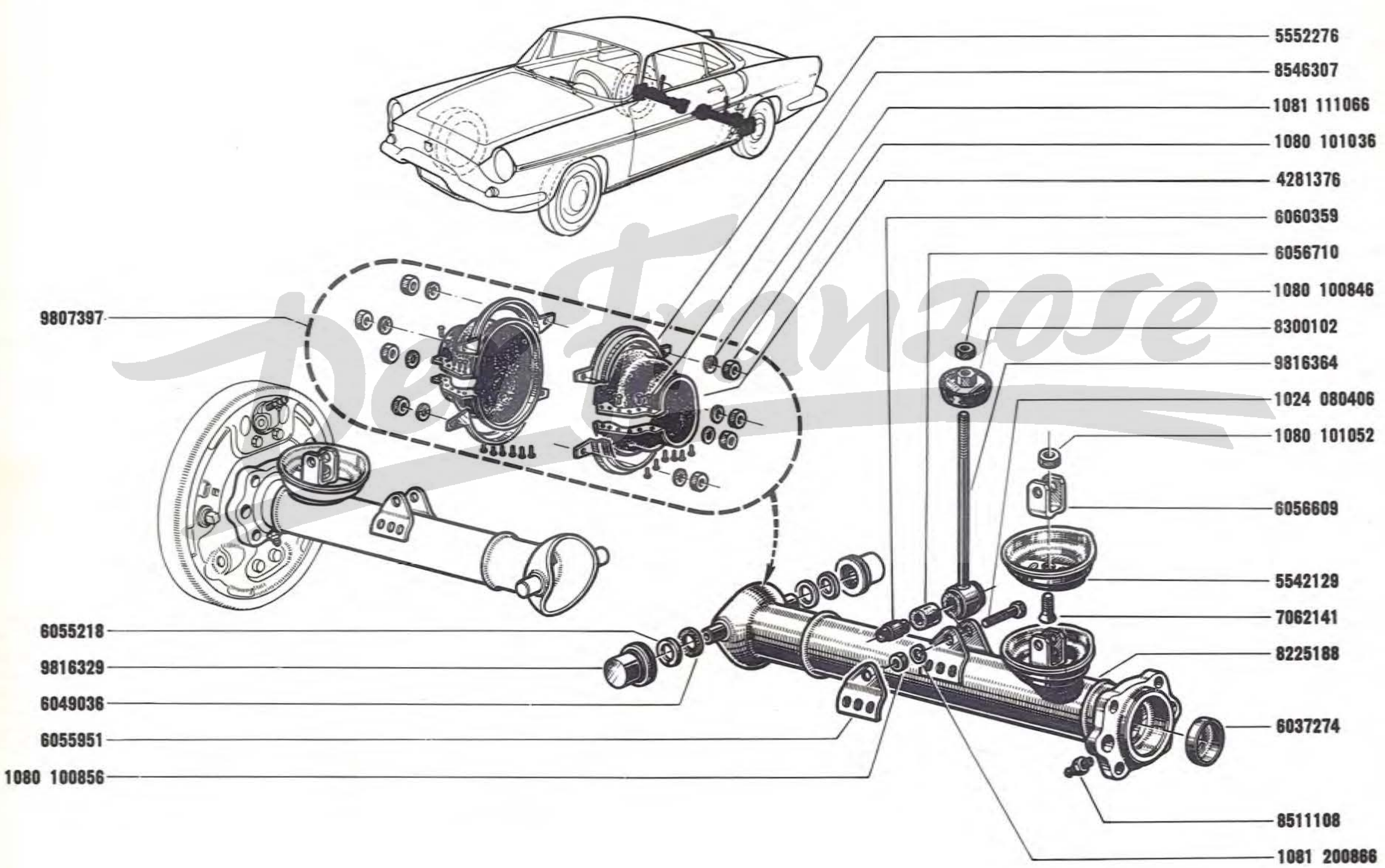

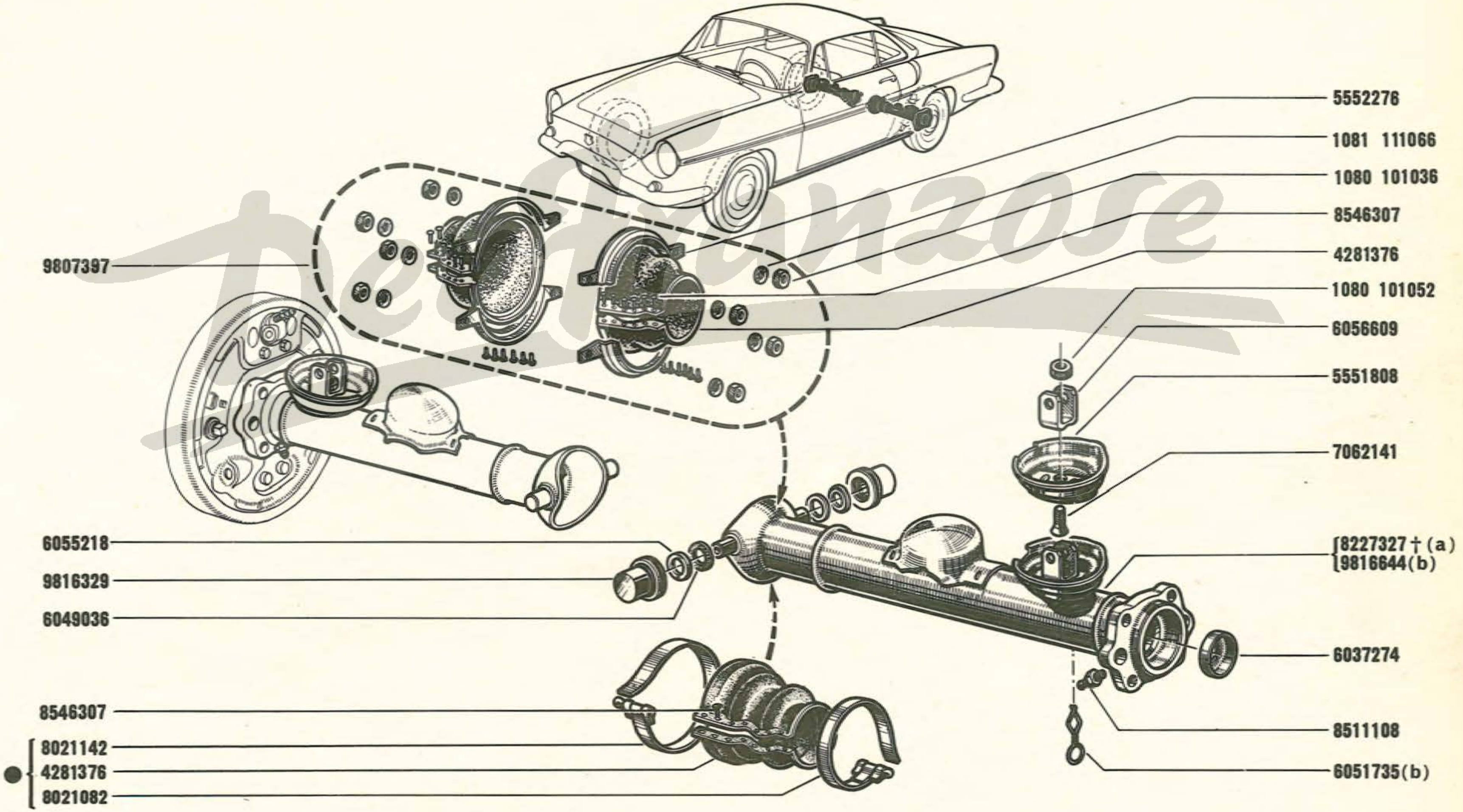
5552276
1081 111066
1080 101036
8546307
4281376
1080 101052
6056609
5551808
7062141
9807397
6055218
9816329
6049036
8227327 † (a)
9816644 (b)
6037274
8546307
8021142
4281376
8021082
8511108
6051735 (b)

43.20
C P.R. 654

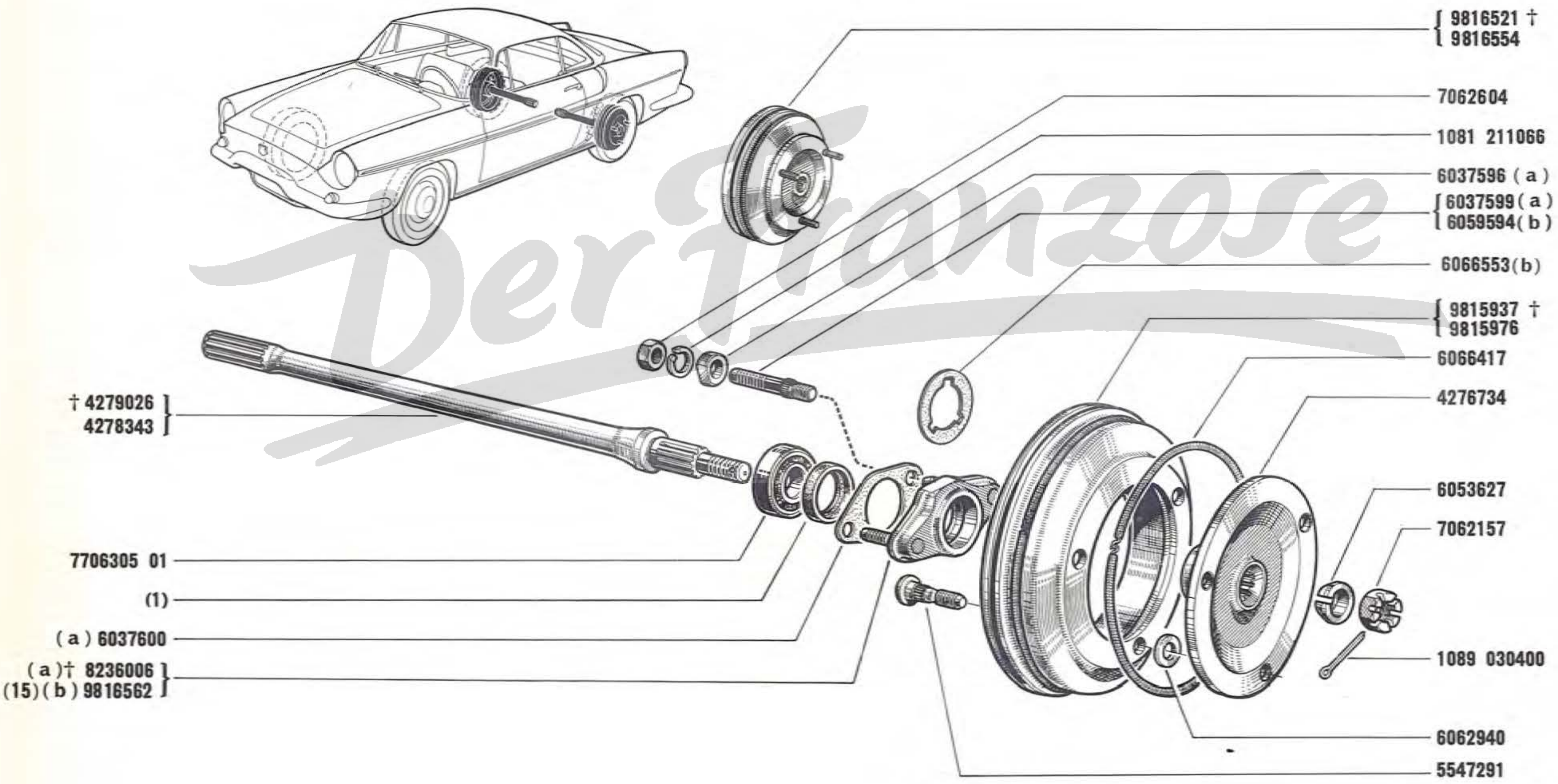

Der Franzose

VEH. n° 1 ⇨ VEH. n° 60

43.30
C P.R. 654

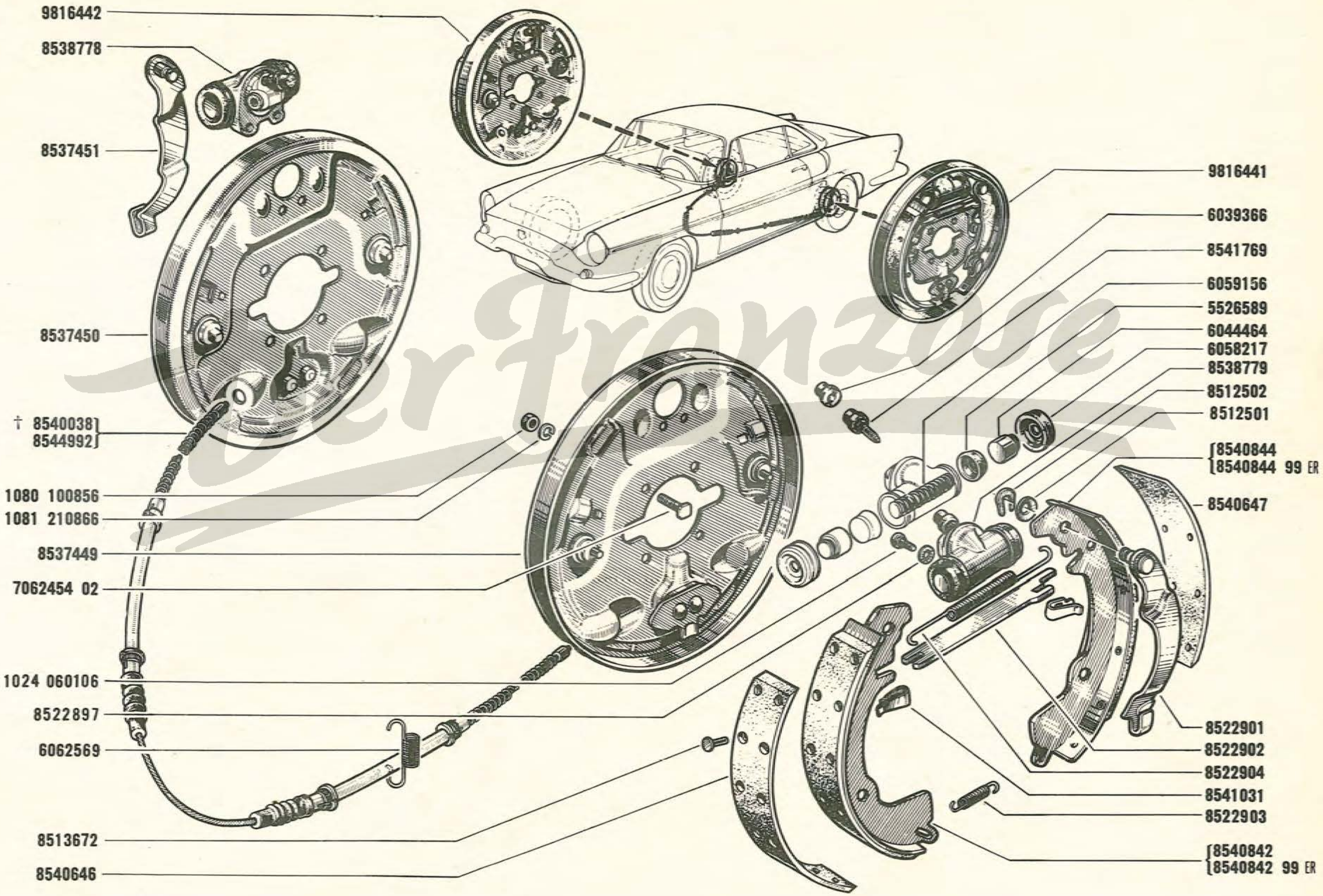

(VEH. n° 61 ⇨ VEH. n° ...)

43.40
C P.R. 654

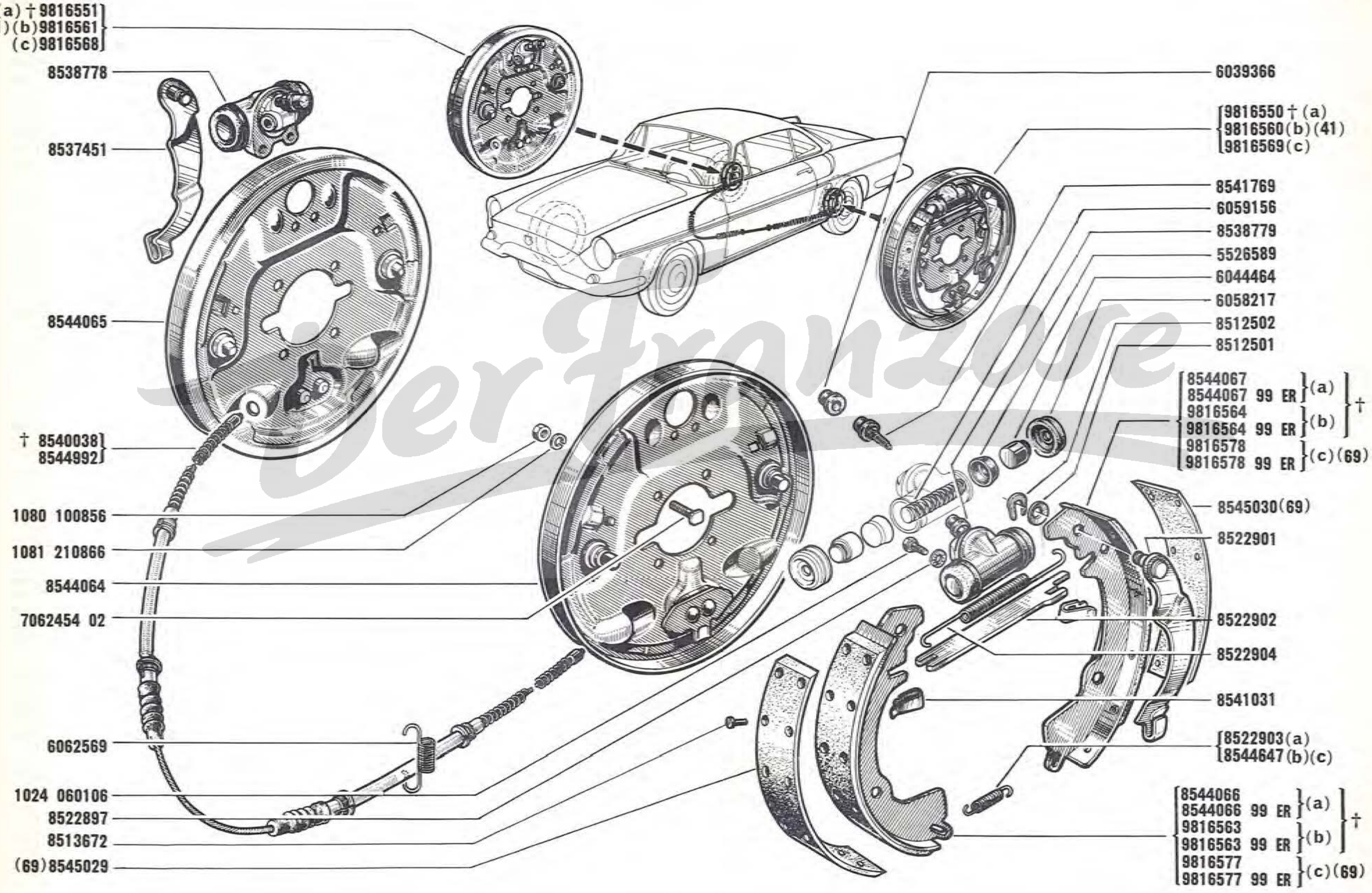

43.46
A P.R. 654

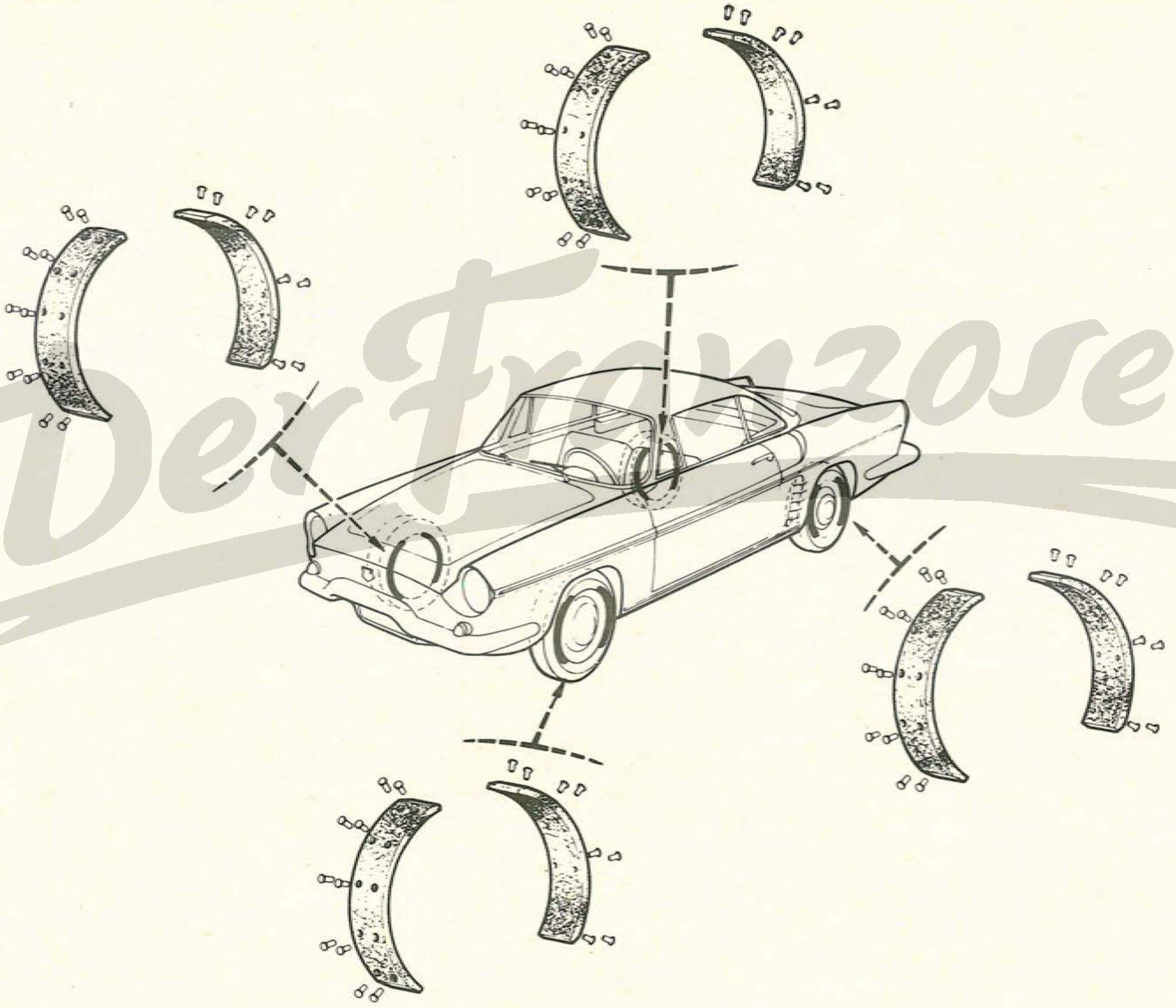

Der Franzose

8548073 VEH n° 1 → VEH n° 60

43.50

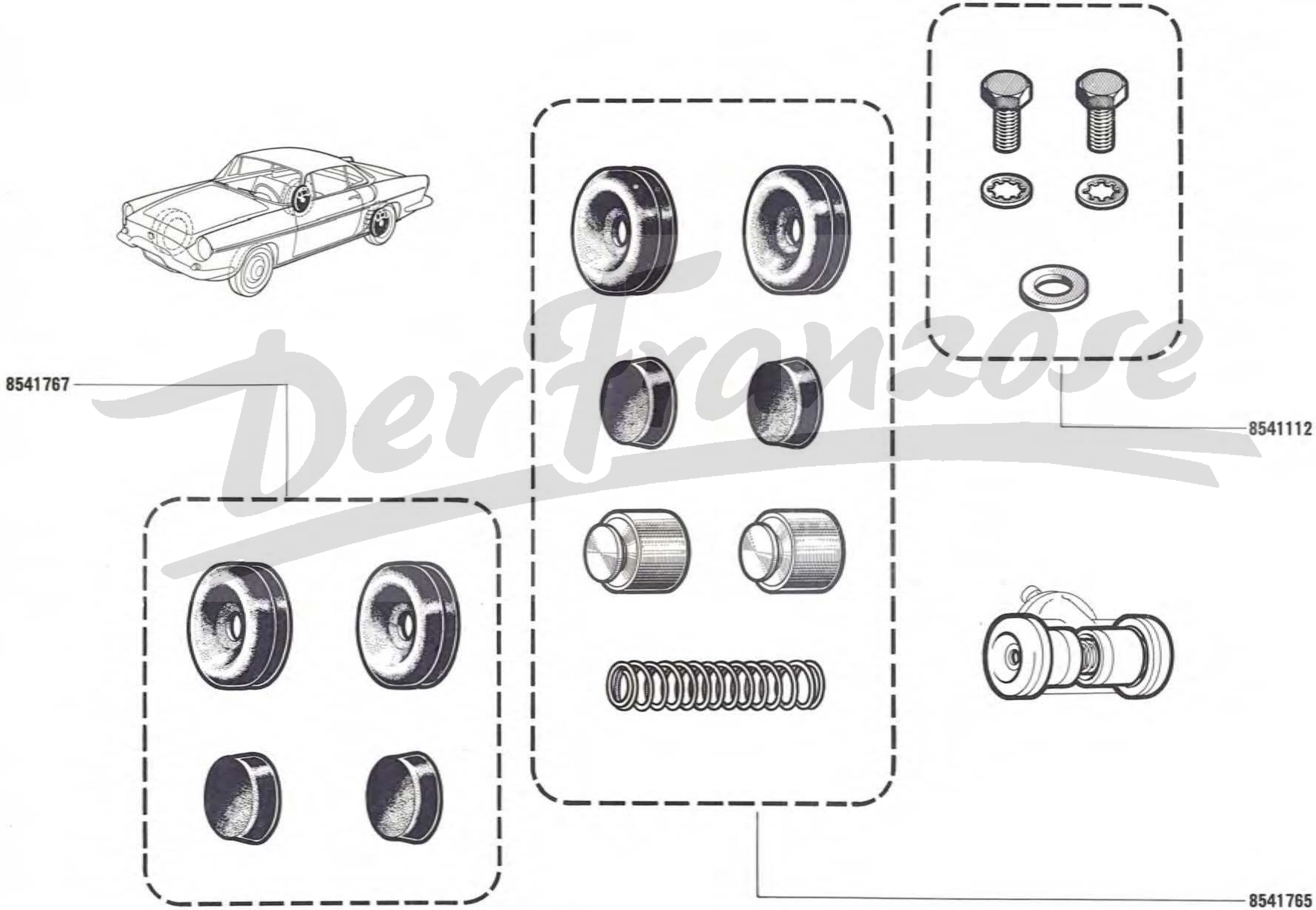

DerFranzose

44.01
A P.R. 654

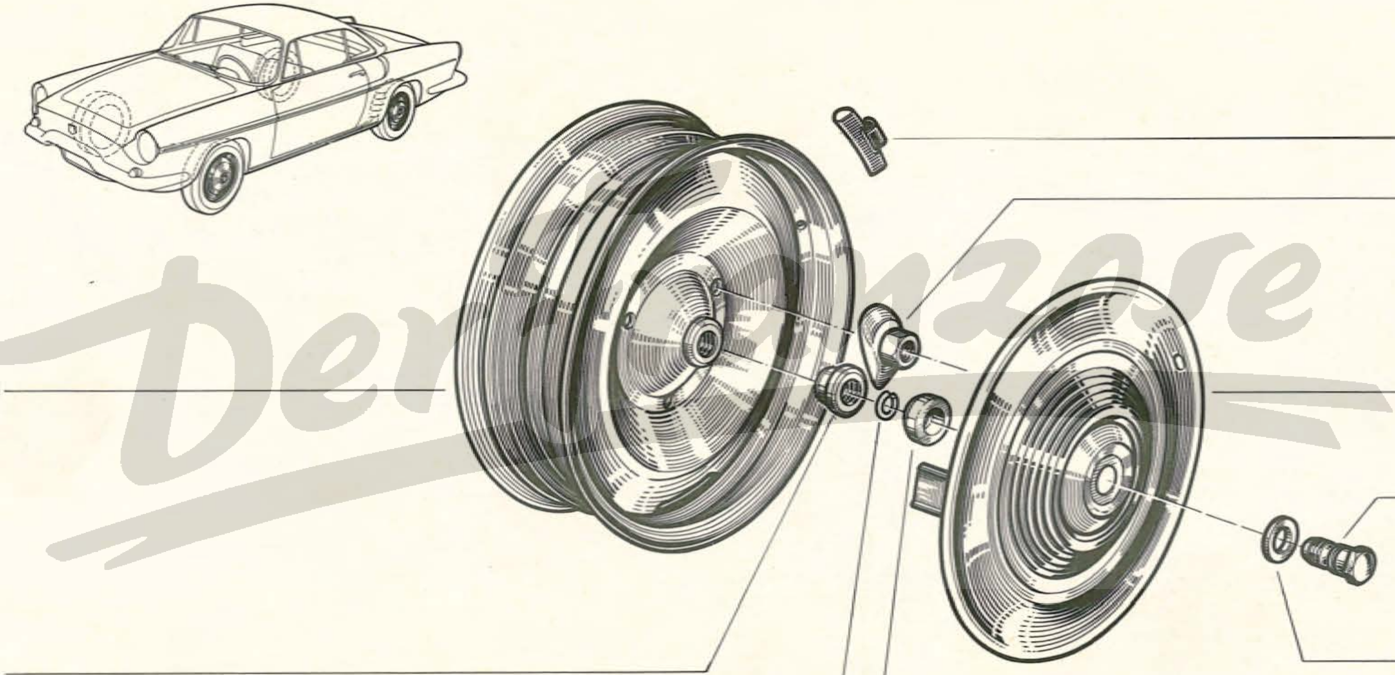
(1)
8236766
8308005
8544043
6068107
6059724
6068145
6068106
6068108

51.01
C P.R. 654

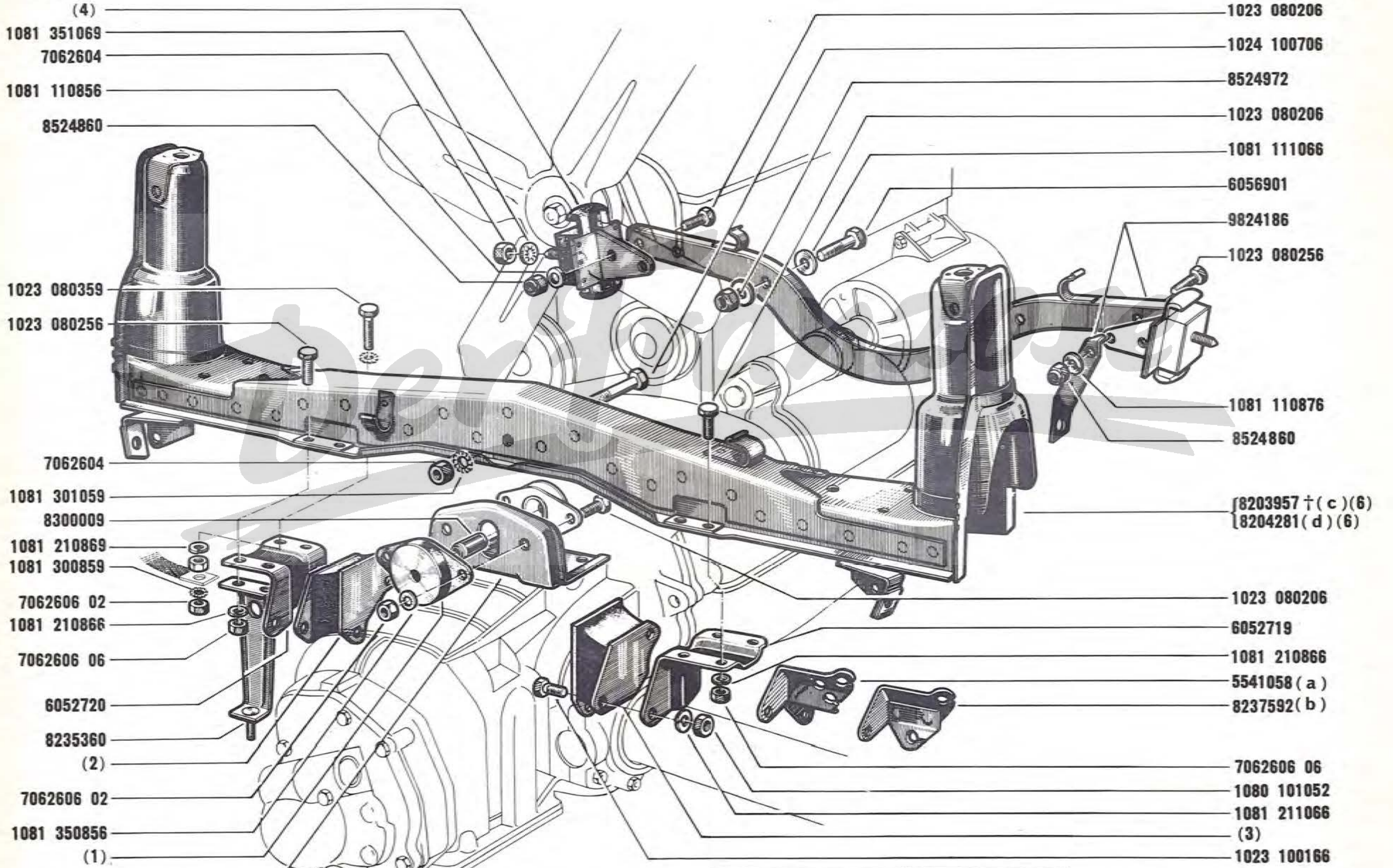

6	VEH n° 1 ⇨ VEH n° 1018

VEH. n° 1 ⇨ VEH. n° 1018

51.10
B P.R. 654

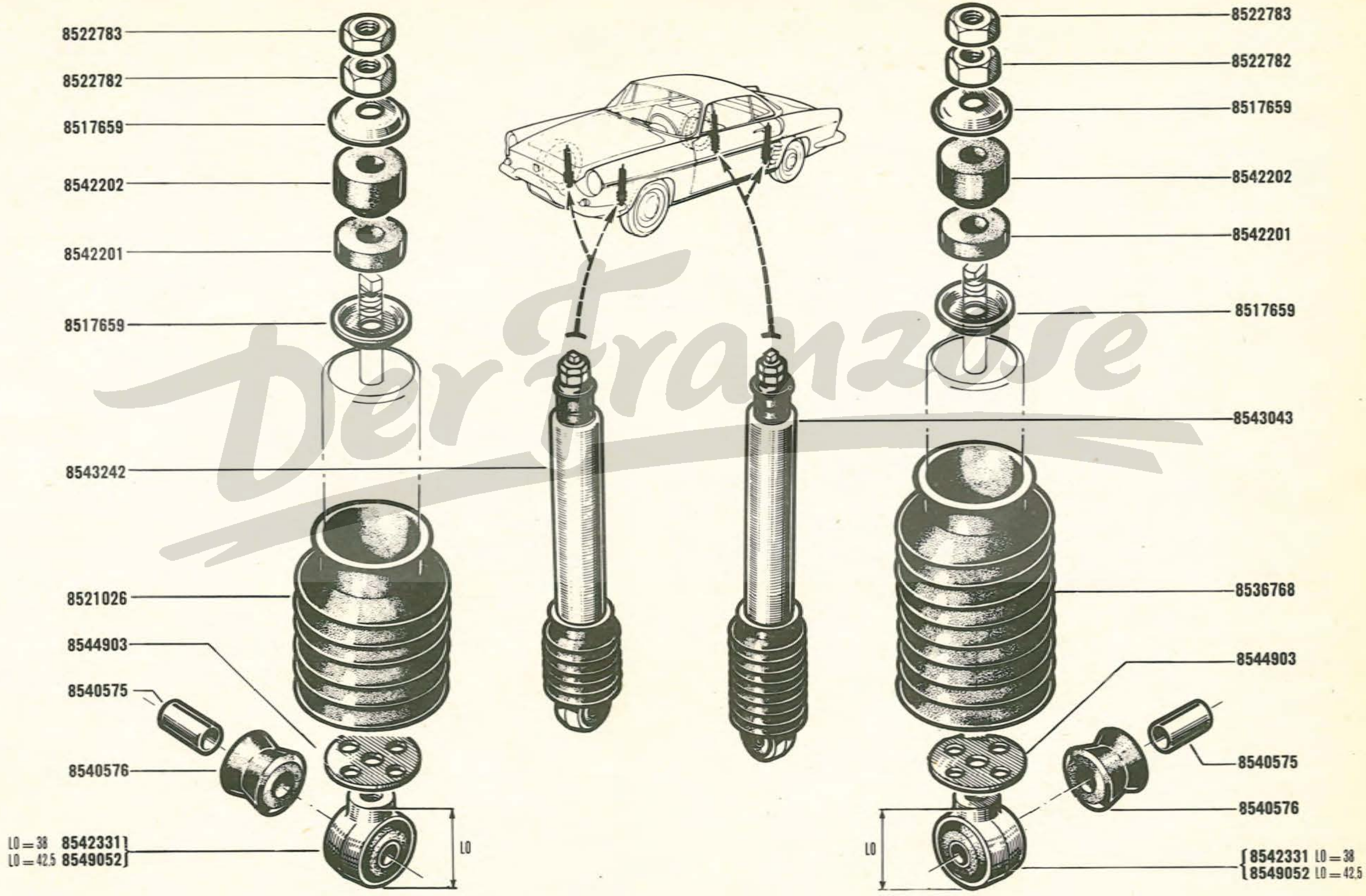

VEH. n° 1019 ⇨ VEH. n° ...

(● 👁 51-30) (● US-CDN 👁 51-32)

51.20
B P.R. 654

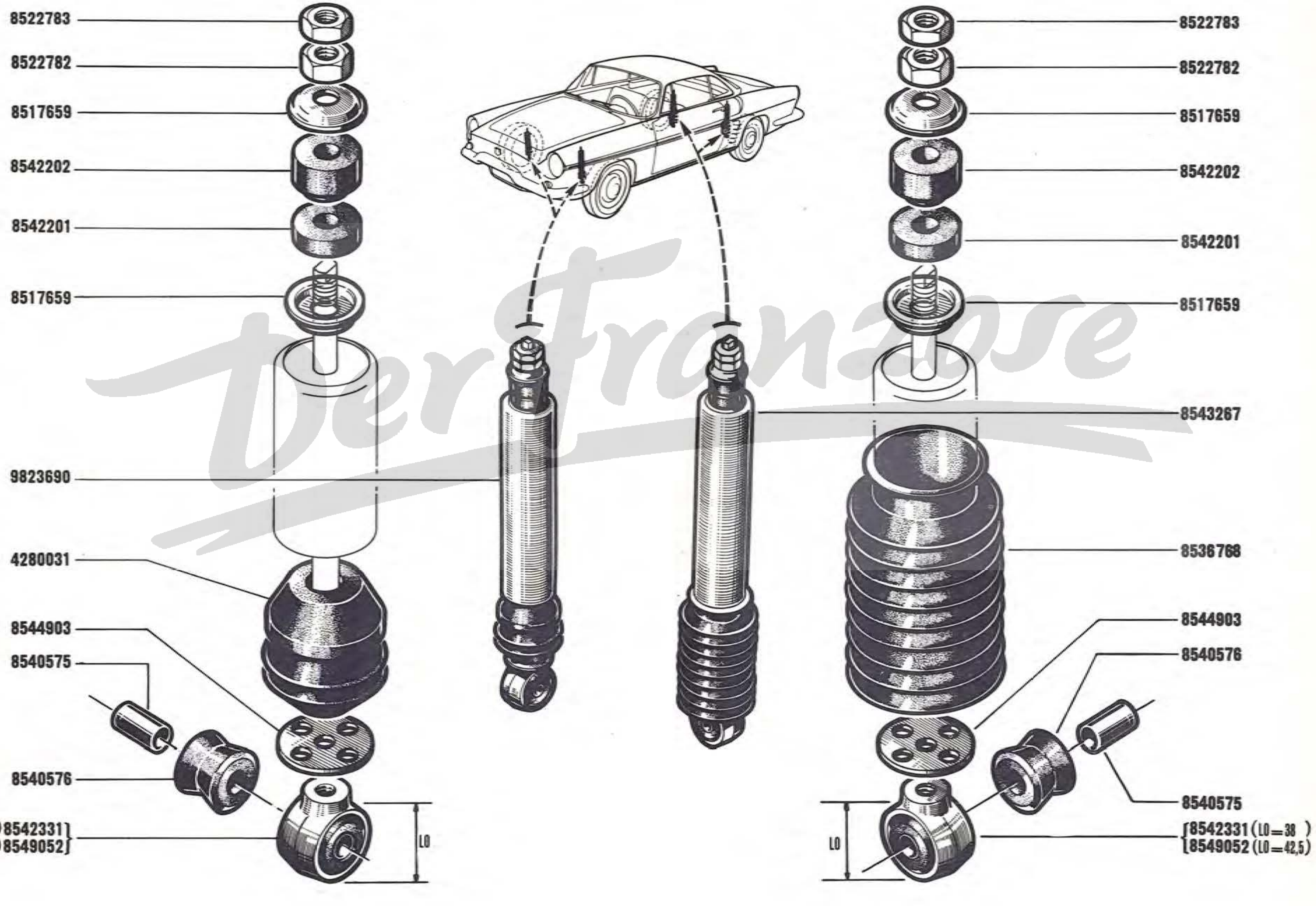

● VEH nº 1 ⇨ VEH nº 37195

51.30
B P.R. 654

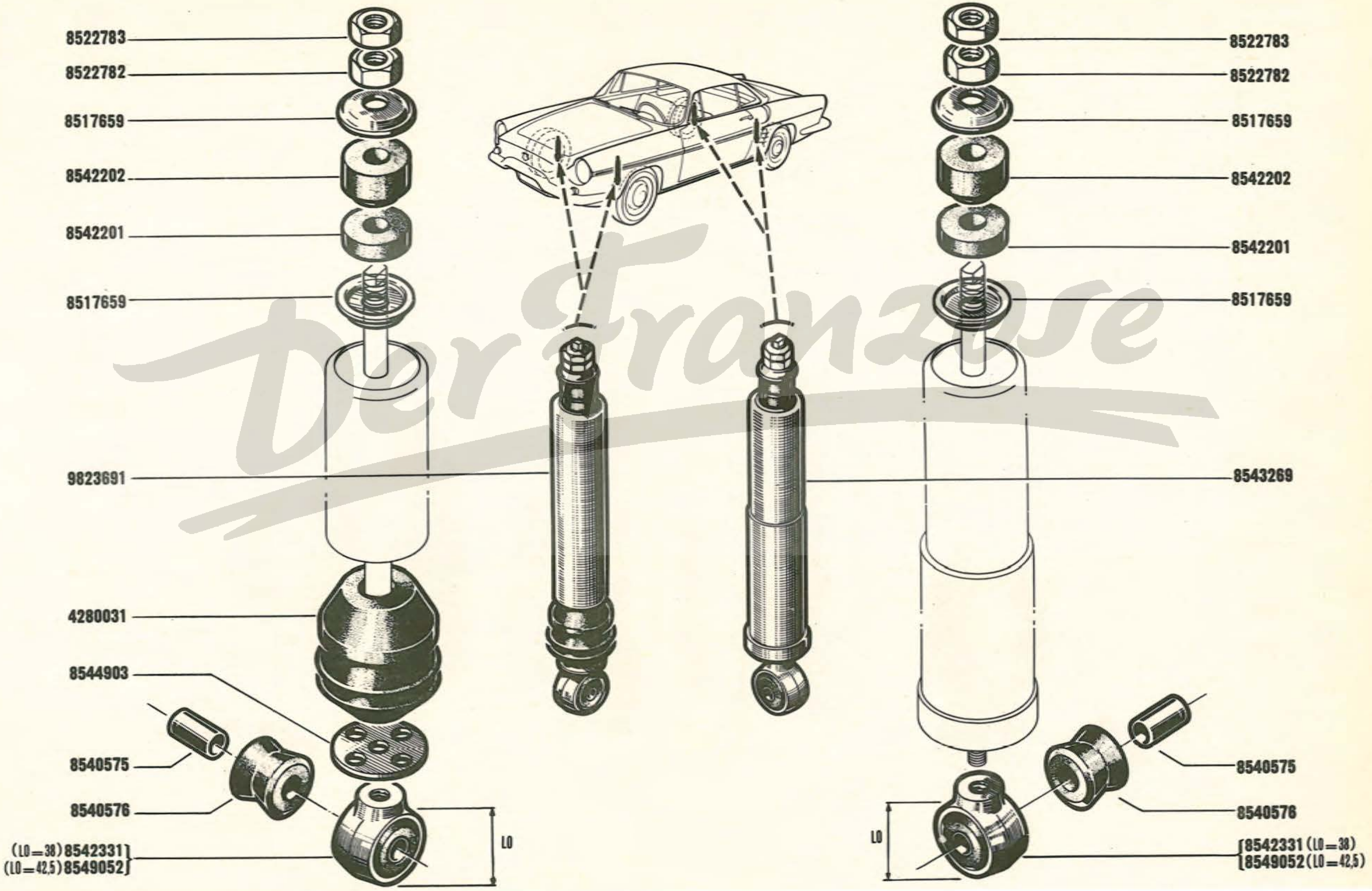

Der Franzose

«US», «CDN», (● VEH nº 37196 ⇨ VEH nº ...)

51.32
B P.R. 654

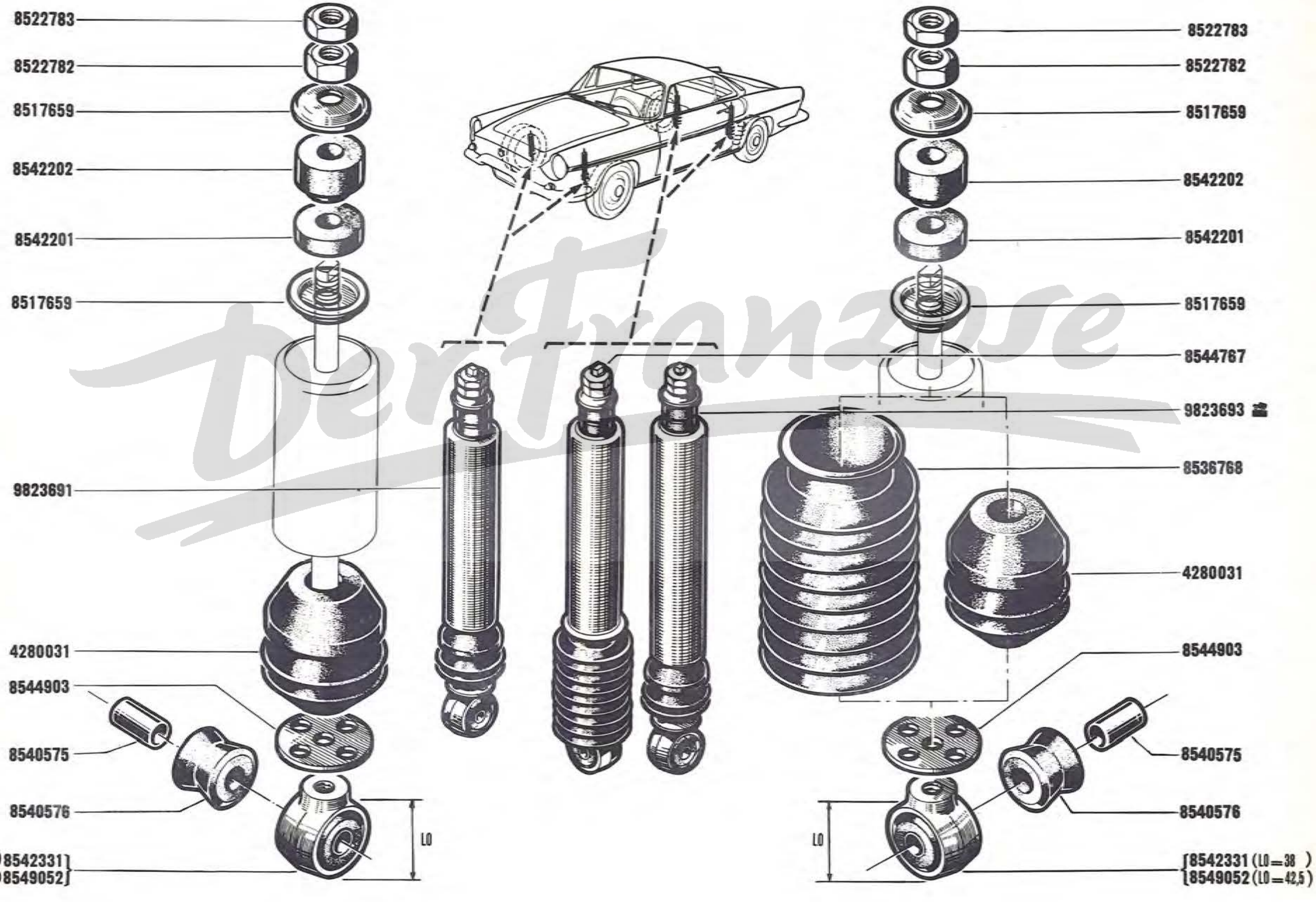

VEH. n° 1 ⇨ VEH. n° 1018

51.40
B P.R. 654

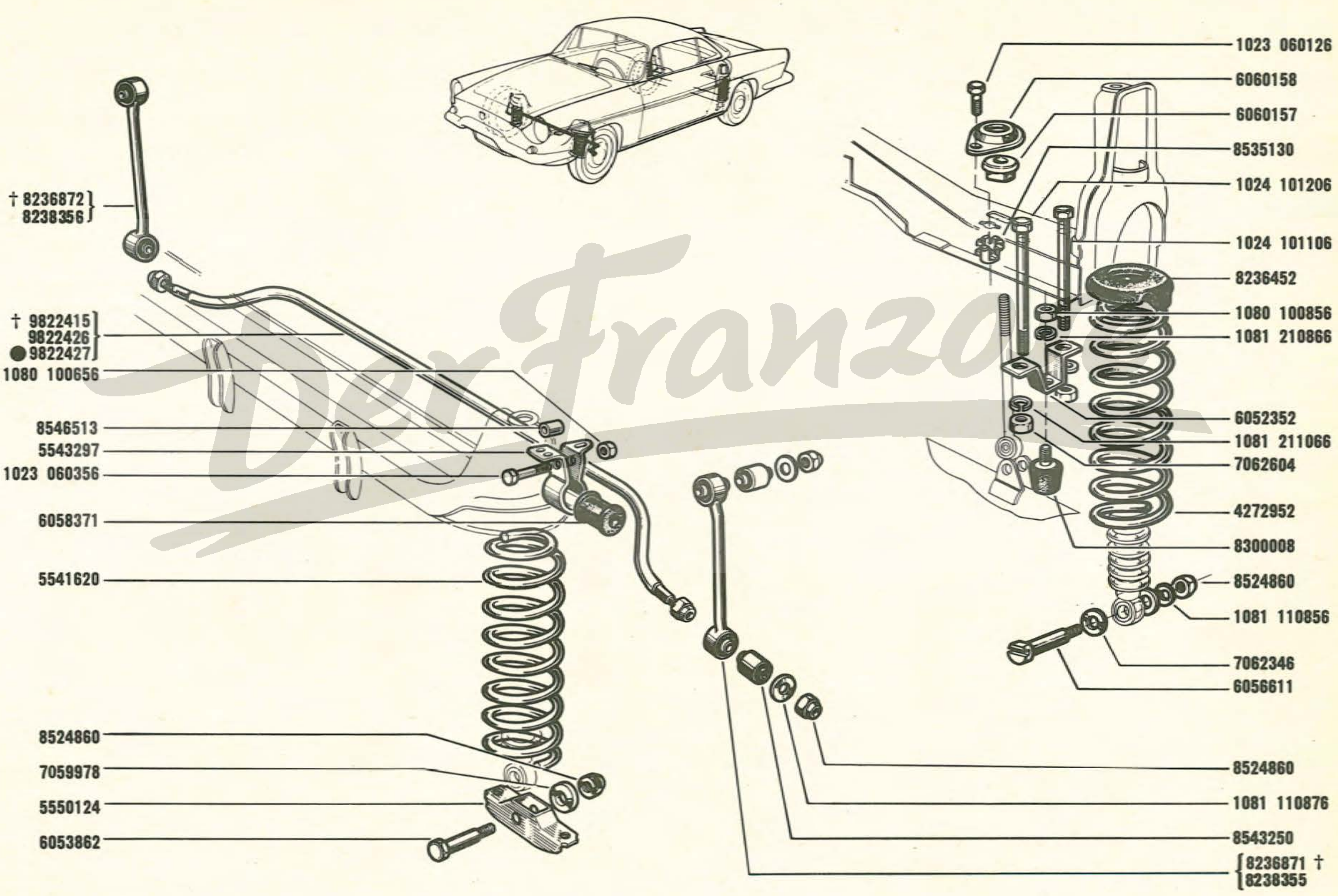

Der Franzose

VEH. n° 1019 ⇨ VEH. n° . . .

51.50
C P.R. 654

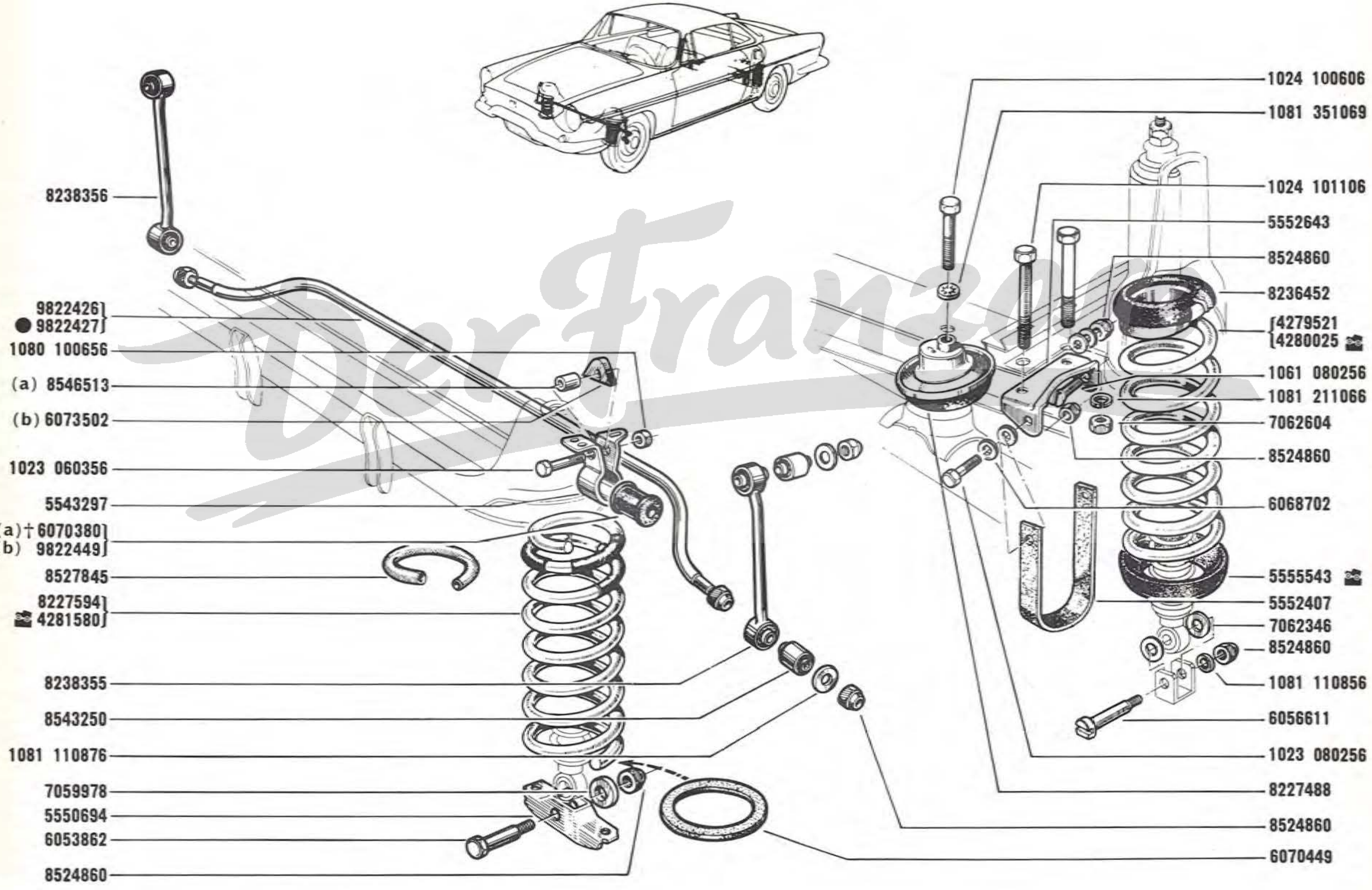

58.01
C P.R. 654

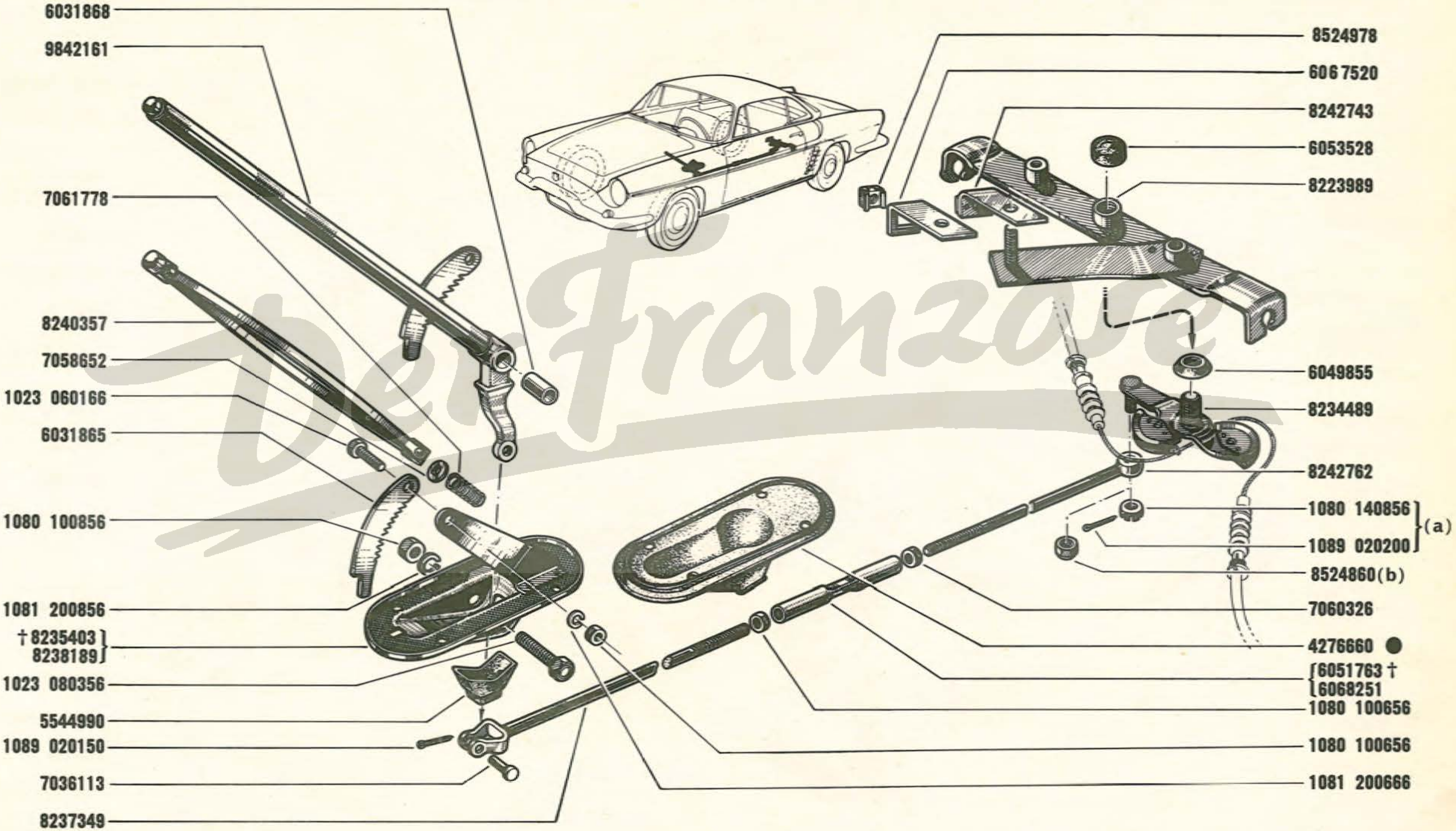
6031868
9842161
7061778
8240357
7058652
1023 060166
6031865
1080 100856
1081 200856
† 8235403
8238189
1023 080356
5544990
1089 020150
7036113
8237349
8524978
606 7520
8242743
6053528
8223989
6049855
8234489
8242762
1080 140856
1089 020200
(a)
8524860 (b)
7060326
4276660 ●
6051763 †
6068251
1080 100656
1080 100656
1081 200666

58.10
D P.R. 654

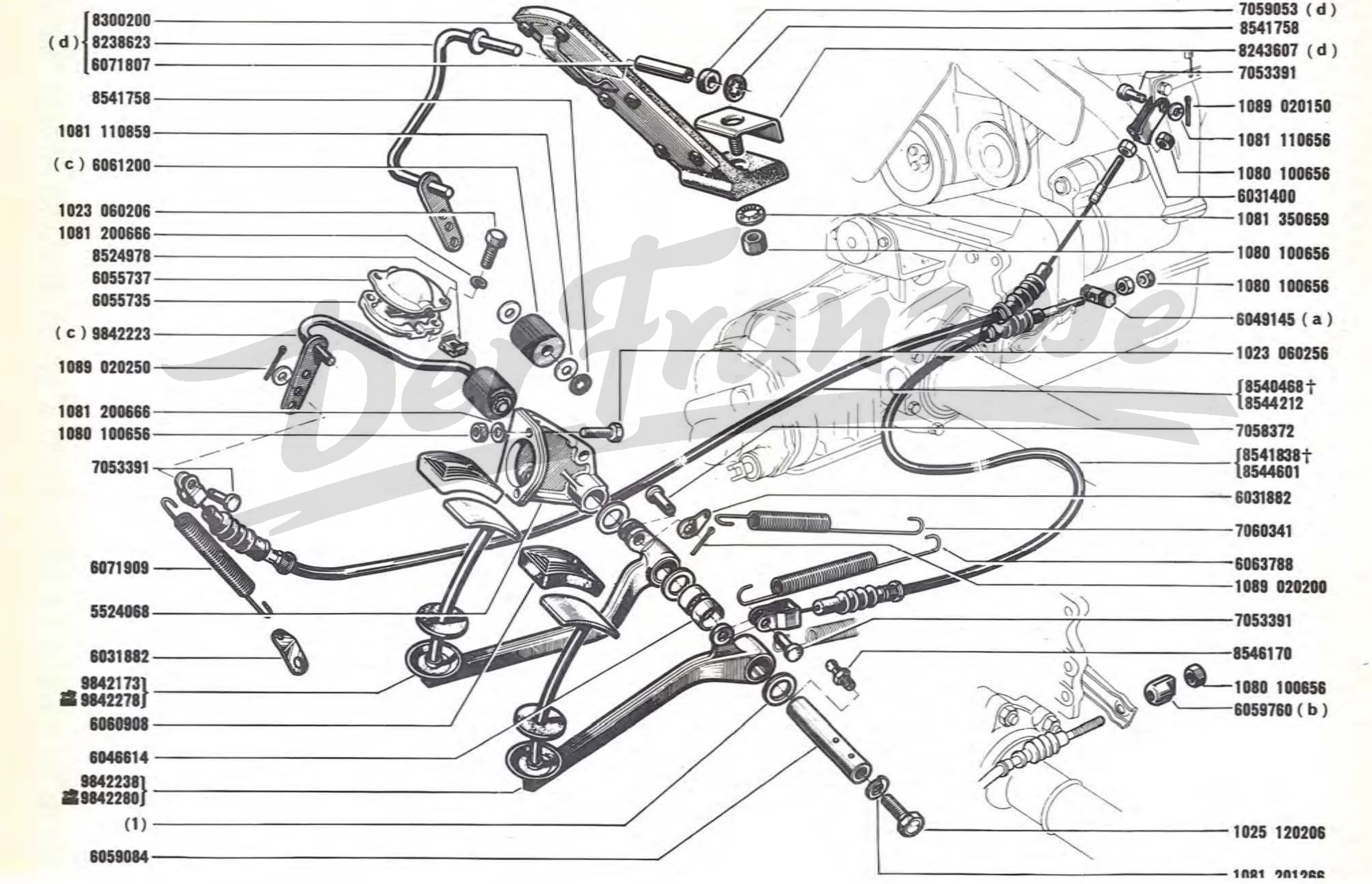

(d) 8300200
8238623
6071807
8541758
1081 110859
(c) 6061200
1023 060206
1081 200666
8524978
6055737
6055735
(c) 9842223
1089 020250
1081 200666
1080 100656
7053391
6071909
5524068
6031882
9842173
9842278
6060908
6046614
9842238
9842280
(1)
6059084
7059053 (d)
8541758
8243607 (d)
7053391
1089 020150
1081 110656
1080 100656
6031400
1081 350659
1080 100656
1080 100656
6049145 (a)
1023 060256
8540468 †
8544212
7058372
8541838 †
8544601
6031882
7060341
6063788
1089 020200
7053391
8546170
1080 100656
6059760 (b)
1025 120206
1081 201266

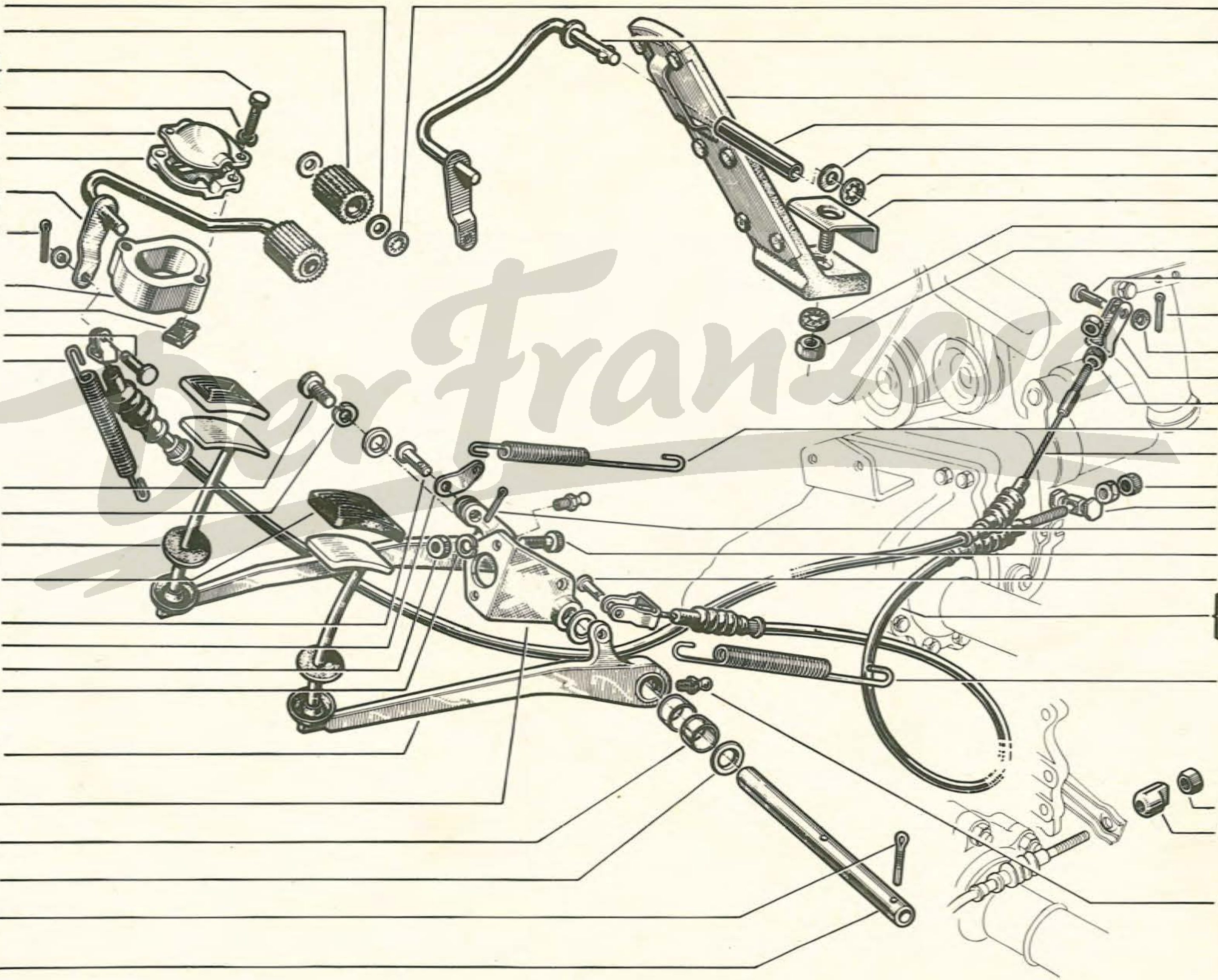

Der Franzose

VEH. n° 1 ⇨ VEH. n° 60

58.30
B P.R. 654

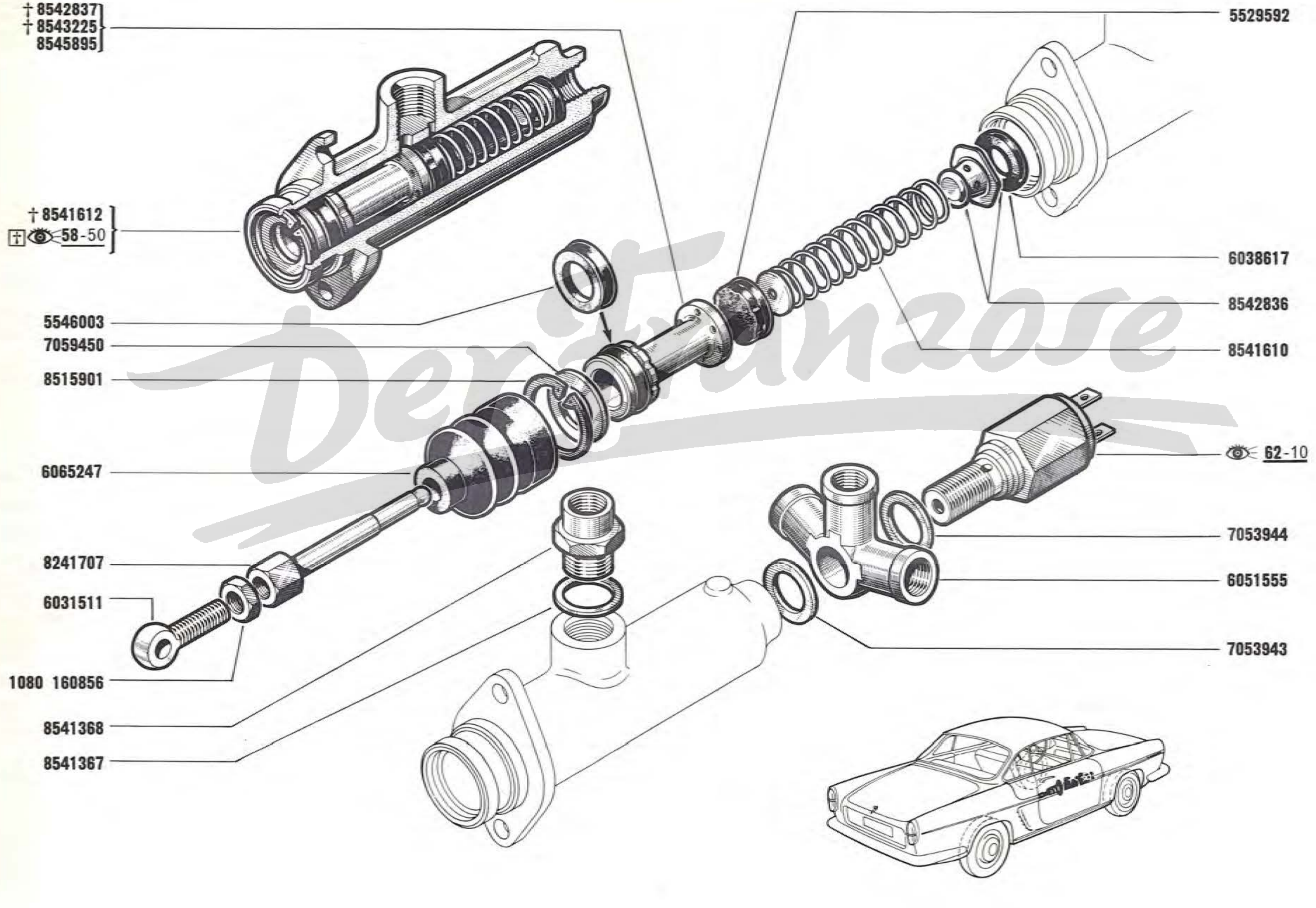

VEH. n° 1 ⇨ VEH. n° 60

58.40
B P.R. 654

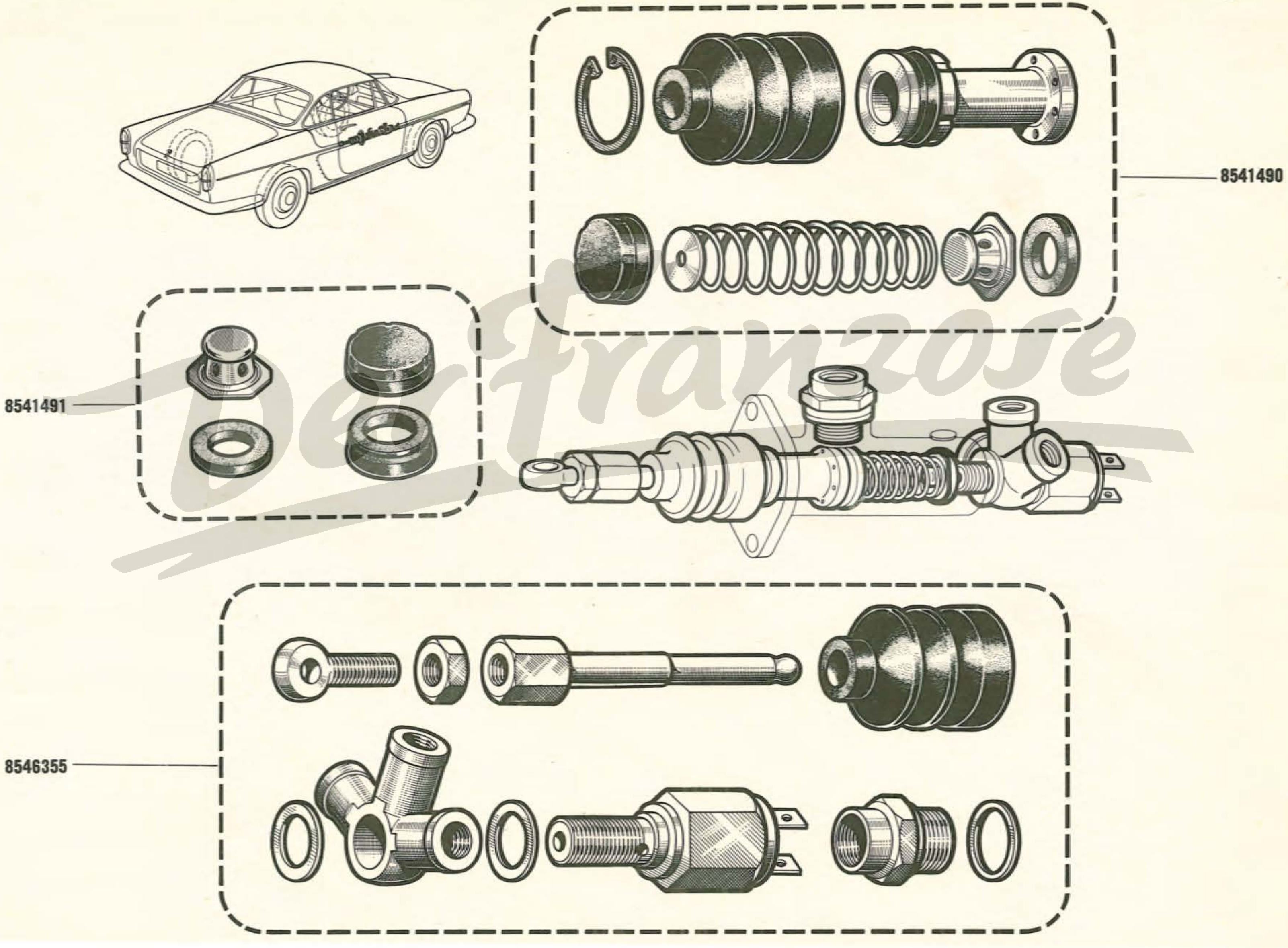

Der Franzose

VEH. n° 61 ⇨ VEH. n° ...

58.50
B P.R. 654

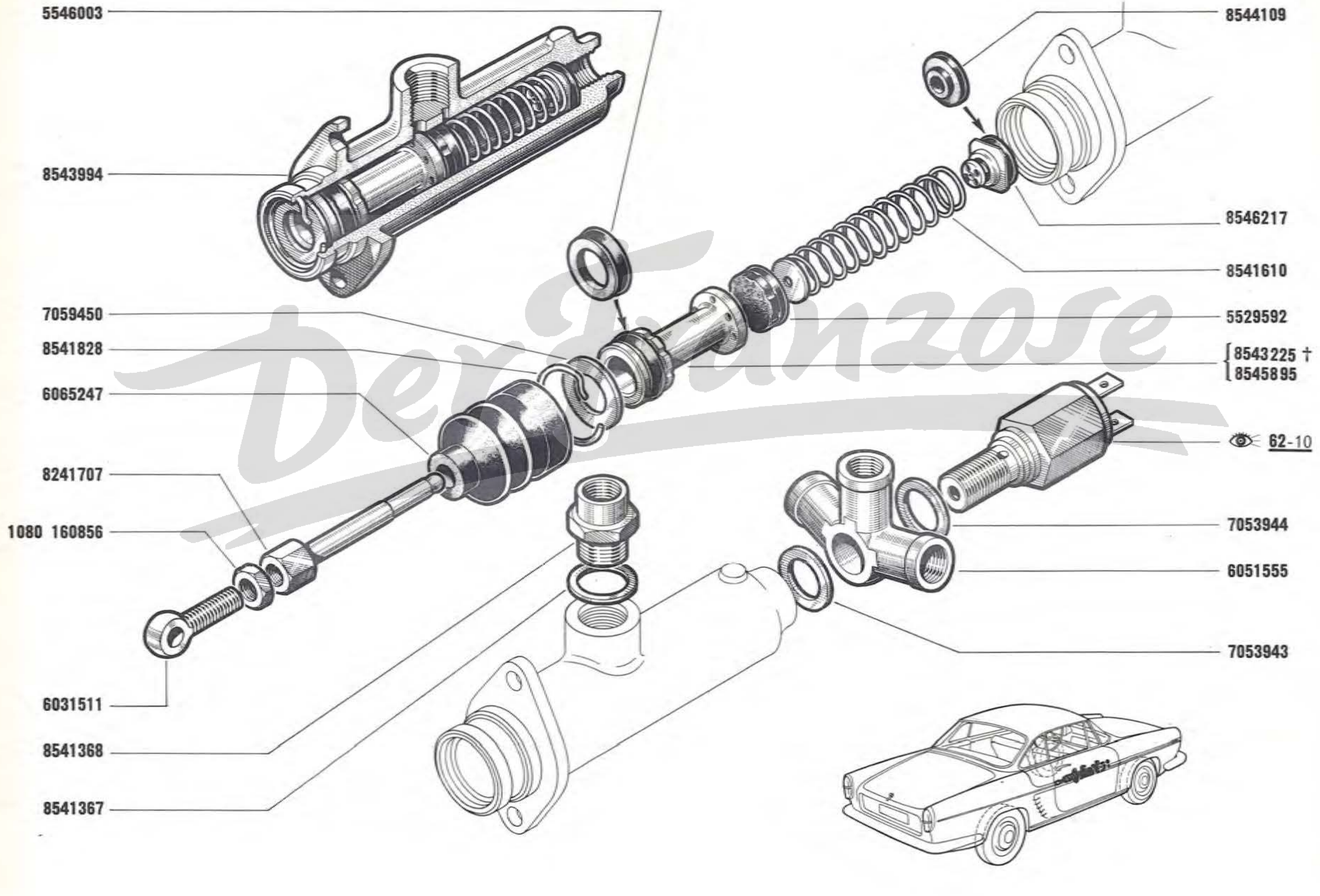

VEH. n° 61 ⇨ VEH. n° ...

58.60
B P.R. 654

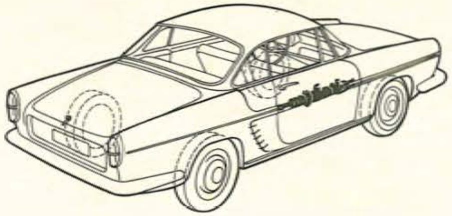

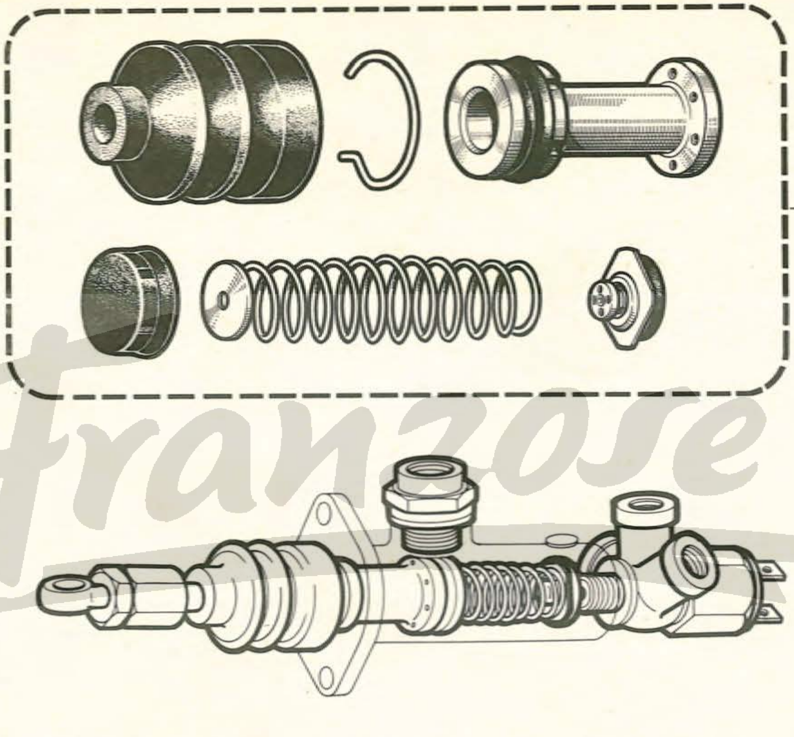

8543993

8543970

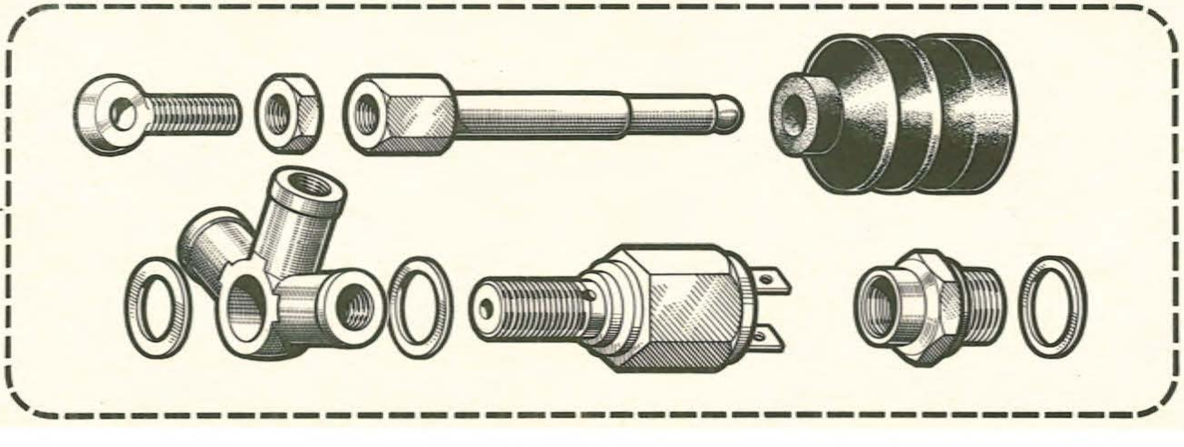

8546355

Der Franzose

58.70
B P.R. 654

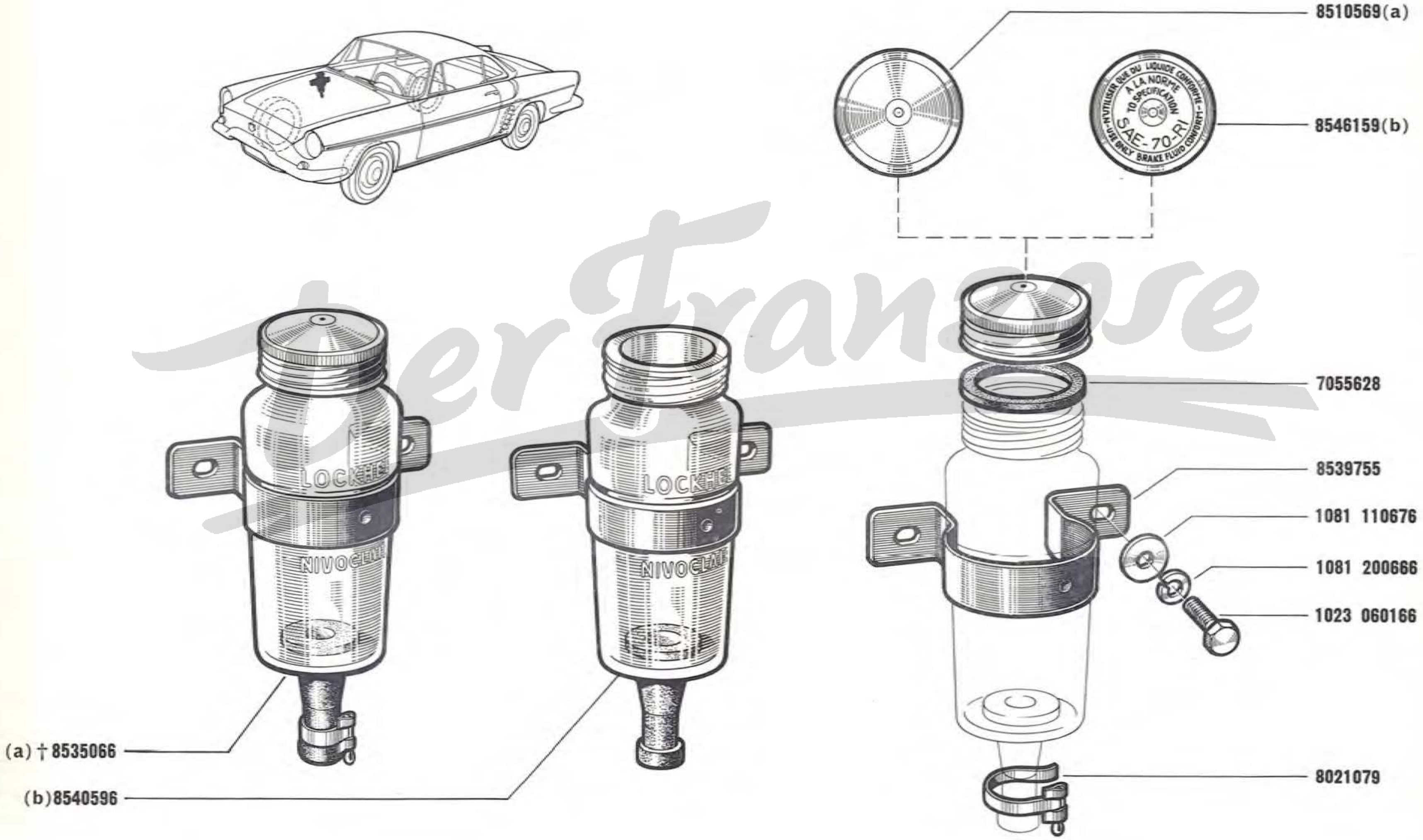

Der Franzose

VEH. n 1 ⇨ VEH. n 22770

58.80
C P.R. 654

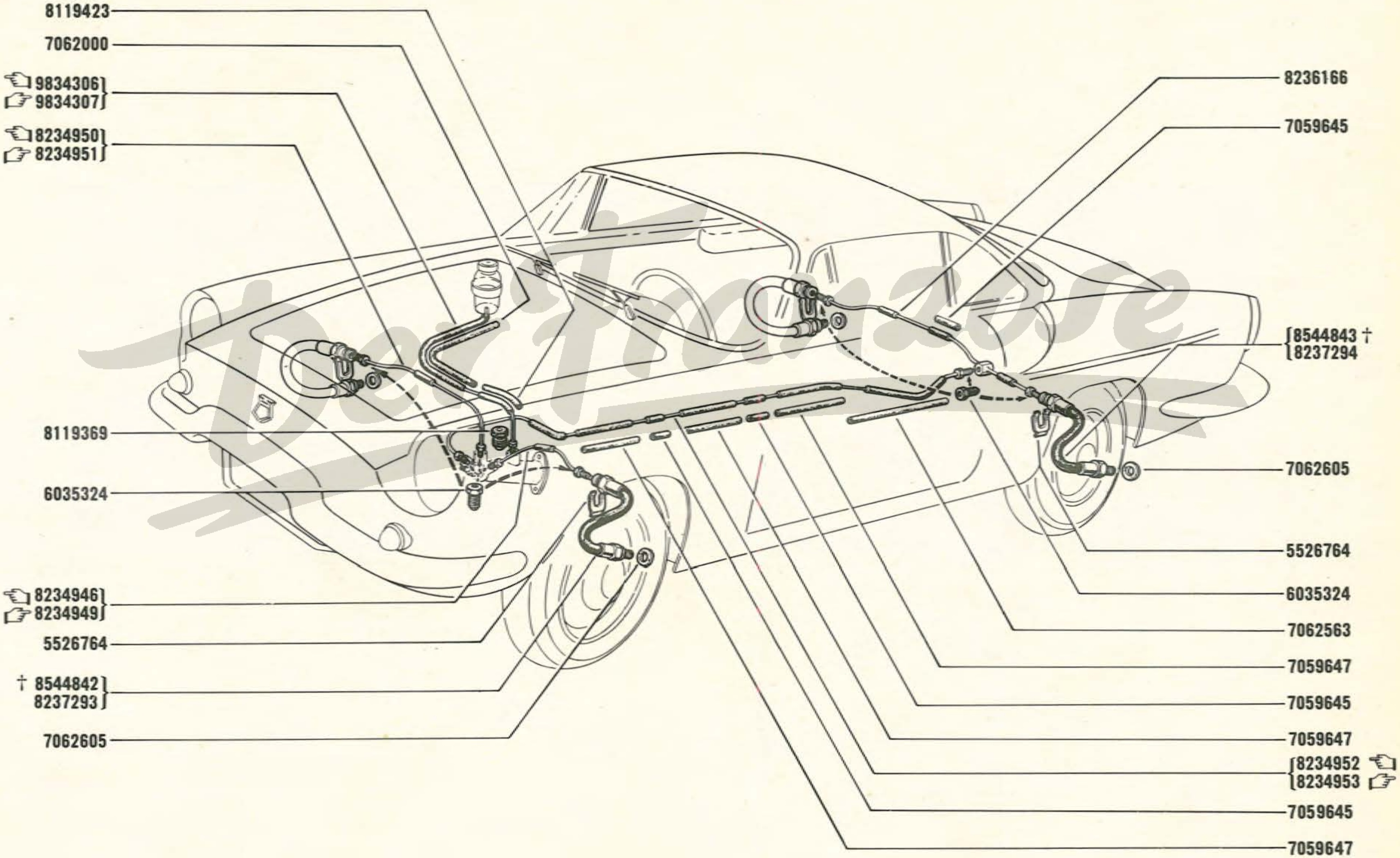

VEH. n° 22771 ⇨ VEH. n° ...

58.82
B P.R. 654

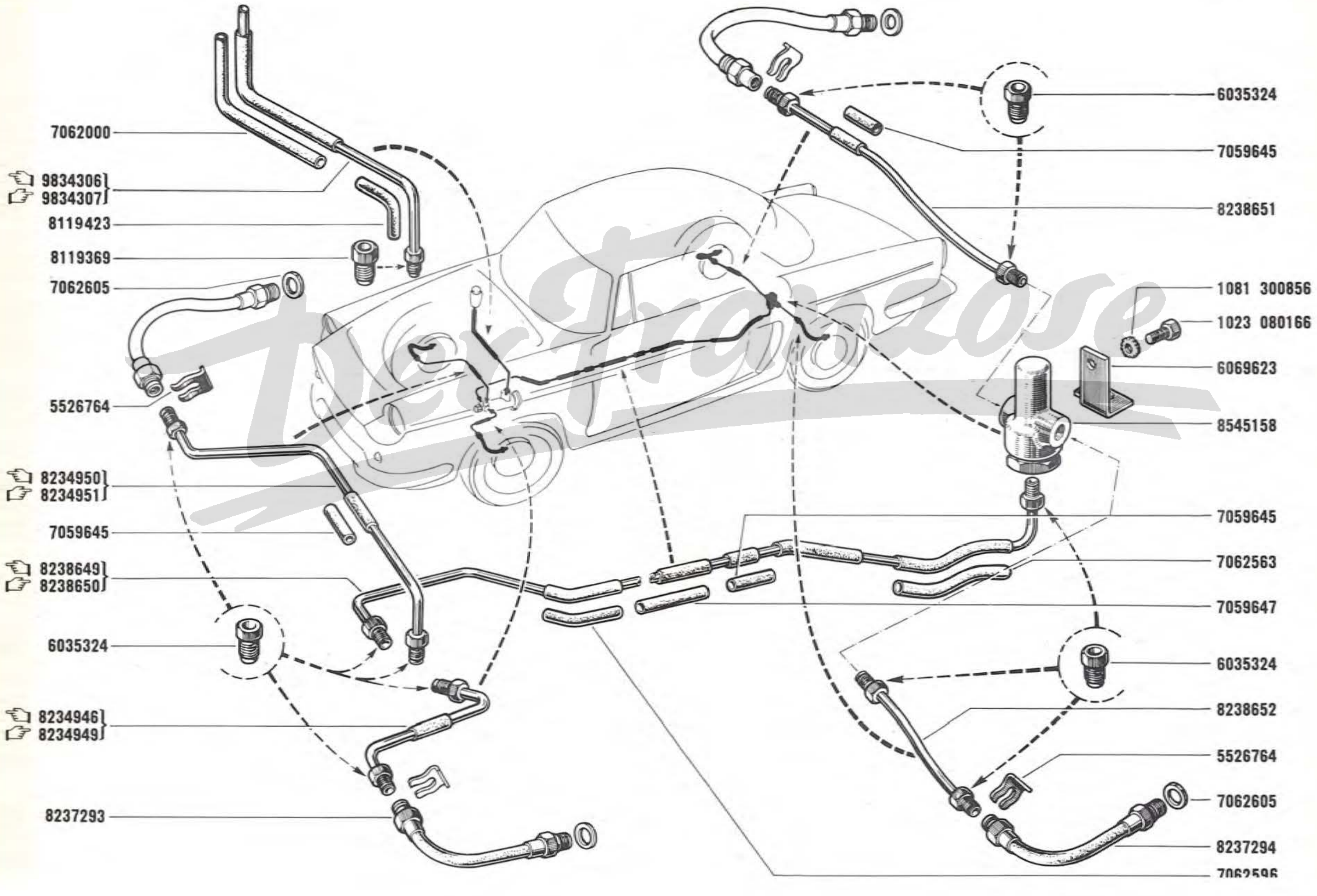

58.90
C P.R. 654

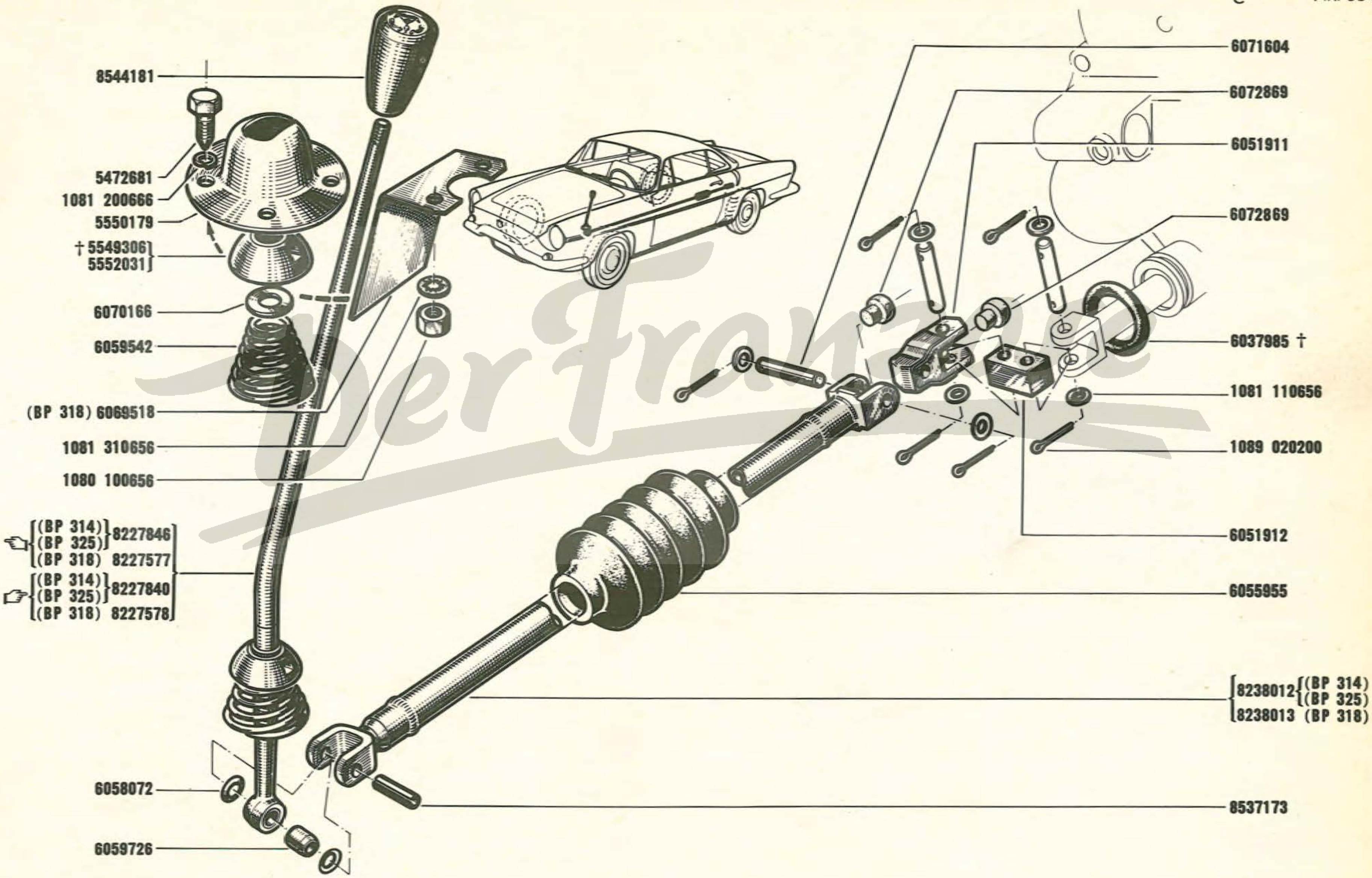
8544181
5472681
1081 200666
5550179
† 5549306
5552031
6070166
6059542
(BP 318) 6069518
1081 310656
1080 100656
(BP 314)
(BP 325) 8227846
(BP 318) 8227577
(BP 314)
(BP 325) 8227840
(BP 318) 8227578
6058072
6059726
6071604
6072869
6051911
6072869
6037985 †
1081 110656
1089 020200
6051912
6055955
8238012 (BP 314)
(BP 325)
8238013 (BP 318)
8537173

6 V
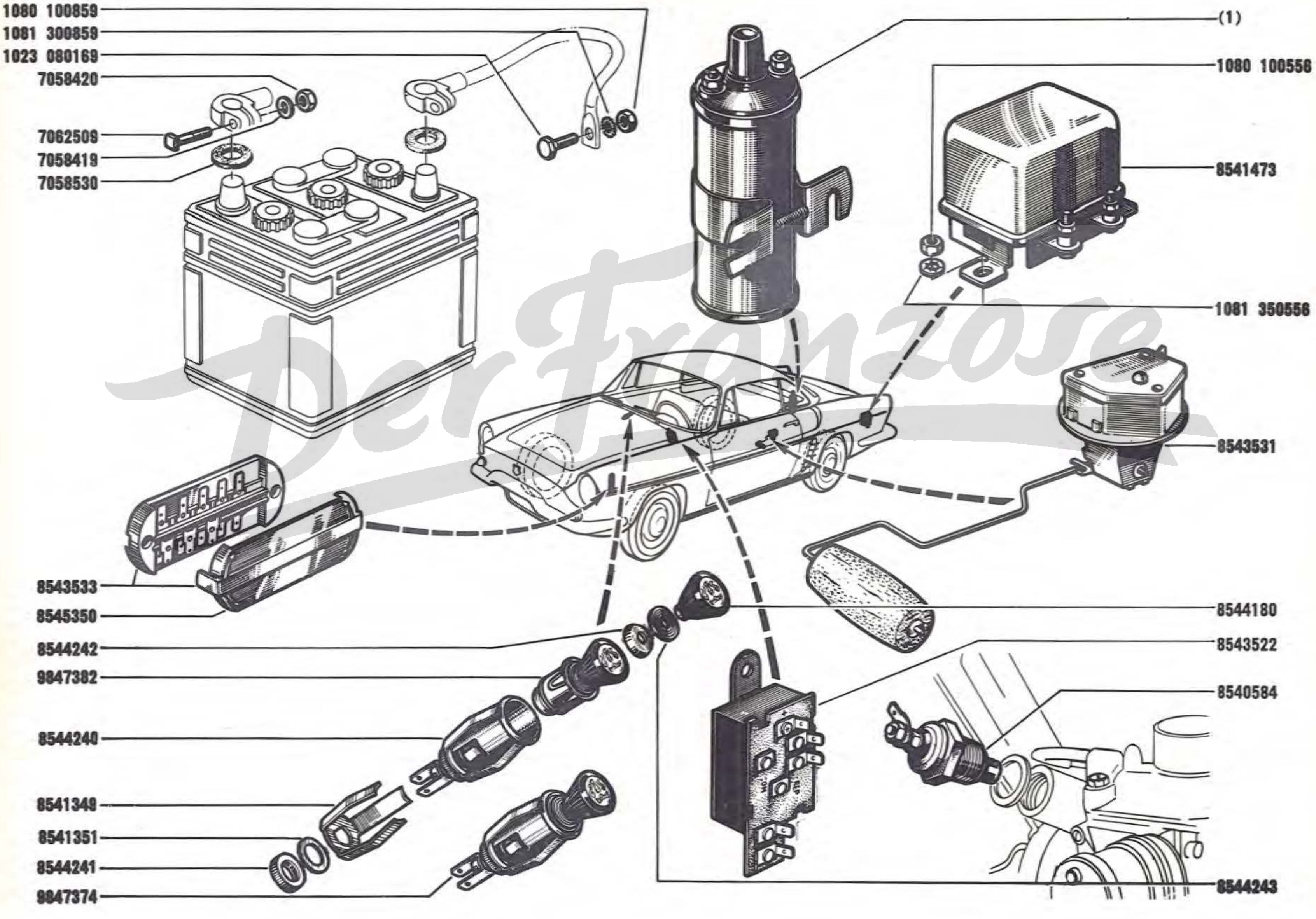
62.01
B P.R. 654